የኦርቶዶክስ ተዋህዶ ቤተ-ክርስቲያን መጽሐፍ ቅዱስ ጥናት ክፍል

/አተቤክመቅጥክ፫፩/

ርዕስ ማውጫ

ምዕራፍ አንድ/፩ዱ/

፩- የመጽሐፍ ቅዱስ ምንነት፣አከፋፈሉ እና ሌሎችም----------- ፩
፩.፩- ትርጉም---------- ፩
፩.፪- የብሉይ ኪዳን መጽሐፍት---------- ፩
፩.፪.፩- የሕግ መጽሐፍት ----------፫
፩.፪.፪-የታሪክ መጽሐፍት---------- ፮
፩.፪.፫ የመዝሙር እና የጥበብ መጽሐፍት----------፮
፩.፫- የሐዲስ ኪዳን መጽሐፍት ----------
፩..፫.፩- የምስራች/ወንጌል/----------፰
፩.፫.፪- የታሪክ ክፍል----------
፩.፫.፫-የሥርዓት ክፍል----------፲፫
፩.፫.፬- የመልእክት ክፍል----------፲፮
፩.፬ - የብሉይ ኪዳን እና የሐዲስ ኪዳን መጽሐፍት ግንኙነት/ተወራራሽነት/ ---------- ፳፫

ምዕራፍ ሁለት/፪ቱ

፪--አጠቃላይ የመጽሐፍ ቅዱስ አነባበ፣ባህል፣አገባብ፣ትርጎሜ እና የተጠቀሱ መልክዓምድሮች---------
፪.፩-መጽሐፍ ቅዱስ እንዴት ይነበባል ---------- ----------
፪.፪-የመጽሀፍ ቅዱስ ባህሎች፣አባባሎች፣አገባባቸው እና አተረጓጎማቸው ----------
፪.፫-የመጽሐፍ ቅዱስ ትርጓሜ ----------
፪.፬-በመጽሐፍ ቅዱስ የተጠቀሱ ቦታዎች፣ወንዞች እና ዕፅዋት/መልክዓምድር ----------

<u>መግቢያ</u>፡- መጽሐፍ ቅዱስ ፍቃደኛ በሆነ ልብ ለሚያዳምጡ ሰዎች የእግዚአብሔር ድምጽ የሚሰማበት ነው፡፡ የእግዚአብሔር ድምጽ ደግሞ፡- በኃጥያት የወደቀውን ለማንሳት፣ የጎሰቆለውንና ያደፈውን ለማንጻትና ለማደስ የደከመውን ለማበርታት ሙሉ ኃይል አለው፡፡ ዮሐ ፩÷፩- ፬ መጽሐፍ ቅዱስ የተጻፈው ለዚህ ዓላማ ነው፡፡

ምዕራፍ አንድ/፩

፩- የመ□ሐአ ቅዐ ስ ምንነት፤አከፋፈሉና ሌሎችም

፩.፩ መ□ሐአ ቅዱስ ማለት ምን ማለት ነው?አመጣጡ፤ትርጉመና □አሎቹ

መ□ሐአ ቅዐ ስ ማለት ምን ማለት እንደሆነ ለመረዳት በቅድሚያ «መ□ሐአ» እና «ቅዐ ስ» የሚሉትን ሁለት ቃላት ፍቺ መረዳት አስፈላጊ ነው። መጽሐፍ ማለት በአንድ ጥራዝ የተሰበሰበ ማንኛውም ዓይነት ጽሑፍ ማለት ነው። ቅዱስ ማለት ደግሞ እንደ መጽሐፍ ቅዱስ መዝገበ ቃላት ፍቺ የተለየ ማለት ነው። /መዝገበ ቃላት ፣ ፲፱፻፺፤፺፲/ አንድ ላይ መጽሐፍ ቅዱስ የሚለውን ሐረግ ፍቺ ስንመለከት በአንድ ጥራዝ ስር የተሰበሰበ የተለየ/የከበረ /ጽሑፍ ማለት ነው። /አባይነህ ፣፲፱፻፺፤፱/

ለምን ቅዱስ(□ሁለ□) ተባለ?

መጽሐፍ ቅዱስ በሚከተሉት ምክንያቶች ቅዱስ ተብሏል።

ሀ. አስገኝው እግዚአብሔር ቅዱስ ስለሆነ ቅዱስ ተብሏል።

ለእፅ□አብሔር የሆነ ሁሉ ቅዱስ ነው። ሰዎች ለእግዚአብሔር ሲለዩ ማለትም እእግዚአብሔር ለተለየ ሥራ ሲመርጣቸው ቅዱሳን ይባላሉ። ለእዚህም ነው እእግዚአብሔር ሊቀ ነቢያት ሙሴን «*ለአሮን ልጆች ሸሚዞችን ፣መጠቂያዎችን ፣ቆቦችን ለክብርና ለጌጥ □ታ□ርፅላቸዋለህ ። ይህም ሁሉ ወንድምህን አሮንን ከርሱም ጋር ልጆቹን □□ታለብሳቸዋለህ በክህነት እእኔ ጸእዛዝ ሾማለው ትቀባቸዋለህ ትቀድሳቸውማለህ።*» ጸለ□። □□ ፳፰፥፵-፵፩ «*በሰባተኛውም ቀን ዐርፏልና ስለዚህ እእግዚአብሔር የሰንበትን ቀን ቀድሶል።*» ተብሎ እእደተፃፈ ከቀናት ሁሉ ሰንበት የእግዚአብሔር በመሆኗ ተቀድሳለች። ዘጸ ፳፥፲እእ□□ሁም ሁሉ መ□ሐአ ቅዐ ስ □እግዚአብሔር ቃል በመሆኑ ቅዱስ ነው።

ለ. ሰውን ወደ ቅድስና የሚመራ ስለሆነ ቅዱስ ተብሏል።

መጻሕፍትን አምኖ መቀበል የእግዚአብሔርን ድምፅ መስማት ነው። ወደ ጽድቅ ለመድረስ አስቀድሞ ማመን ያስፈልጋል። «*እእምነት ከመስማት ነው። መስማትም በእግዚአብሔር ቃል ነው።* » እ□ተባለ□ ሮሜ ፲፥፲፯ እምነትን ለመያዝ ደግሞ ቃለ እግዚአብሔርን መስማት ቀዳሚው ነገር ነው። እንዲሁም «*ባልሰሙትስ እእንዴት ያምናሉ ያለ ሰባኪስ እእንዴት ይሰማሉ*» እንዳለ ሐዋርያው ለማመን ቃለ እእግዚአብሔር መስማት ያስፈልጋል። ሮሜ ፲፥፲፬ ጹህ እምነትም ሰዎችን ወደ ቅዱስና ደረጃና ማዕረግ ያደርሳቸዋል። ቅዱሳን የምንላቸው ቃሉን ያመኑና ራሳቸውን የከዱትን ነውና «*አብርሃምም እእግዚአብሔርን አመነ ጽድቅም ሆኖ ተቆጠረለት።* »□አ ፲፭፥፮፤ሮሜ ፬፥፫ □ተባለ□ም ለዚሁ ነው።

ሐ. በእግዚአብሔር መንፈስ እ□ተመሩ ቅዱሳን ሰዎች የጻፉት በመሆኑ ነው።

በዓለም ላይ ለቁጥር አታካች የሆኑ የጥናትና ምርምር ፣የታሪክ ፣የፍልስፍና ፣ የሥነ ሕይወት ወዘተ መጻሕፍት በየጊዜው እአ□ተ□ኘ እየተሙ ለንባብ ይቀርባሉ። የእነዚህ መጻሕፍት አስገኝዎቻቸው ደራሲያኑ ናቸው። ደራስያኑ ከልቦናቸው አንቅተው ሥጋና ደም ገልጦላቸው የጻፏቸው ናቸው። መጽሐፍ ቅዱስ ከነዚህ መጻሕፍት በፀቶ ጁለጸል። ምክንያቱም ባለቤቱ ራሱ እእግዚአብሔር በመሆኑ ነው። ይህንንም በኢሳ ፴፬፥፲፮ ላጁ «*በእግዚአብሔር መጽሐፍ ፈልጉ አንብቡም* » የሚለው አገላለጽ ያረጋግጥልናል። ይህን ስንል መጽሐፍ ቅዱስን እእፅዚአብሔር ራሱ ቀለም በጥብጦ ብራና ዳምጦ □□ል እያልን አይደለም። በቅዱሳን ላይ በጸጋ አድሮ የሚጽፉትን እእያመለከተ ያጻፈው ነው ማለታችን እእንጂ ። ሊቀ ሐዋርያት ቅዱስ ጴጥሮስም « *በመጽሐፍ ያለውን ... ትንቢት ሁሉ ማንም ለገዛ ራሱ ሊተረጉመው አልተፈቀደም፣ትንቢት ከቶ በሰው ፈቃድ አልመጣምና ፣ዳሩ ግን ቅእግዚአብሔር ተልከው ቅዱሳን ሰዎች በመንፈስ ቅዱስ ተነድተው ተናገሩት።*» በማለት ፪ኛ ጰዓ ፩፥፳-፳፩ መ□ሐአ ቅዐ ስ □እግዚአብሔር መንፈስ የመራቸው ቅዱሳን የጻፉት መጽሐፍ እእንደሆነ ይገልጽልናል። በዚህም ምክንያት መጽሐፍ ቅዱስ ቅዱስ ሊባል ችሏል።

መ. የሰው ልጅ ከመፈጠሩ በፊት ስላለው ሁኔታ□እና ወደ ፊት ስለሚሆነው ነገር በእርዕቷኛነት የሚናገር በመሆኑ ቅዱስ ተብሏል።

□መጽመሪጸ□ □መ□ሐአ ቅዐ ስ □አል □ተ□□□ ፲፱፬፱ዘ፲፮ ዓ.ዓ ሲሆን የመጨሻው ደግሞ በ፲፮ ዓ.ም ነው። ይሁን እንጅ መጽሐፍ ቅዱስ ከመጻፉና የሰው ልጆችም ከመፈጠራቸው አስቀድሞ ስለነበረው ነገር ስለ ዓለም አፈጣጠር በእርዕቷኛነት ይናገራል። ለምሳሌ ዘፍ ፩፥፩ ላጁ «*እግዚአብሔር በመጀመሪያ ሰማይና ምድርን ፈጠረ።*» ጁላል። ይህ አገላለጽ እእርዕቷኛነት ይታጁቤታል። እእርዕቷኛ ባይሆን ኖሮ ፈጥሮ ይሆናል ወይም ሳይፈጥር አልቀረም ይል ነበር። ይህ ከሰው ልጆች መፈጠር በፊት ስላለው ነገር የሚናገረው ሲሆን ወደፊት ስለሚሆነው ደግሞ «*ከክብሩ ውበት ሰጽዮን እእግዚአብሔር ግልጥ ሆኖ ይመጣል።* » መዊ ፵፱፥፪ በማለት ስለ ክርስቶስ መምጣት በእርዕቷኛነት ይናገራል። እእ□ህ ፉር እእርዕቷኛ ባይሆን ኖሮ ሳይመጣ አይቀርም ወይም ይመጣ ይሆናል ብሎ ይናገር እእንደነበር ልብ ጁሏል። ነገር ግን ከሰው ልጆች መፈጠርም በፊት ስለተደረገው ነገር ወይም ወደ ፊት ስለሚሆነው ነገር መጽሐፍ ቅዱስ በእርግጠኝነት መናገሩ ከሌሎች መጻሕፍት ልዩና የከበረ መሆኑን ያረግግጥልናል።

ሠ. በክትሜ ኤርዝማኔ

መጽሐፍ ቅዱስን ልዩ ከሚያደርጉት ምክንያቶች ደግሞ ሌላው ዕድሜው ነው። ከእርሱ በፊት በዚህ

ምድር ላይ የተጻፈ ሌላ መጽሐፍ አልነበረም ጁህ ልዩ ጸ□ርቶ□ል:: በተፊ ማሪም መ□ሐአ ቅዐ ስ ሲ□አ ረፀ ም እክትሜ □□ሰ□ መሆኑም ሌላው ከሌሎች መጽሐፍ የሚለይበት ምክንያነት ነው፤ ስለ□ህ በዕድሜው ርዝማኔ መ□ሐአ ቅዱስ የተለየ መጽሐፍ ነው::

ረ. ዘመን የማይሽረው መሆኑ

በብዙ ደራስያን የተጻፉ ልዩ ልዩ መጻሕፍት ተፈላጊነታቸው የተወሰነ ጊዜ ብቻ ነው:: በርካ□ ምክተ □መትን ተሻግረው የመነበብ አቅም የላቸውም ተፈላጊነትም አይኖራቸውም:: መጽሐፍ ቅዱስ ግን የማያረጅ ፣የዘመን ብዛት የማይገታው ፣ዘላለማዊ ነው:: «*የአምላካችን ቃል ግን ለዘላለም ጸንታ□ ትኖራለች::*» ኢሳ ፵፣፰ ፤ እንዲሁም «*ቃልህ ዕለት ዕለት አዲስ ነው::*»የተባለውም ለዚሁ ነው:: ከዚህ አገላለጽ ምንገነዘበው የመጽሐፍ ቅዱስ ቃል ዘመናት የማይሽሩትና የማያረጅ መሆኑን ነው:: ይህም ከሌሎች መጻሕፍት ልዩ ያደርገዋል::

ሰ. □ብረ ቅዱሳንን የሚዘክር በመሆኑነው::

መጽሐፍ ቅዱስ ስለቅዱሳን ክብር ይመሰክራል:: ስለ እመቤታችን ንጽህናና ቅዱስና፣ ስለ ቅዱሳን መላዕክት ተራዳኢነት ፣ስለ ጻድቃን ፣ሰማክታት ፣ ስለ ታቦት ፣ስለ መስቀል ወዘተ ክብር ጸስተምራ ል:: ከዚህ የተነሳ ቅዱስ ተብሏል::

ሸ.የሚያነቡትንና የሚሰሙትን ስለሚባርክ ቅዱስ ተብሏል::

ሌሎች መጻሕፍትን በማንበብ ምክርና ዕውቀት ይገኛል:: መጽሐፍ ቅዱስን በማንበብ እና ቃሉን በመስማት ግን ቡራኬም ይገኝል:: ራዕ ፩፣፫ ከዚህም የተነሳ ቅዱስ ተብሏል::

ከዚህ በላይ በተዘረዘሩት ምክንያቶች መጽሐፍ ቅዱስ የተለየ (ቅዱስ) መጽሐፍ ተብሏል::

፩.፫መጽሐፍ ቅዱስ መቼ፣የት፣እእና በነማን ተጻፈ?

አንድ መጽሐፍ መቼ፣የትና በማን እእንደተጻፈ መናገር ይቻላል:: መ□ሐአ ቅዱስ ግን በ□ህቦታ□ ፣በእነ እከሌ ተፃፈ ማለት አይቻልም:: ምክንያቱም መጽሐፍ ቅዱስ የምንለው የበርካታ□ መጻሕፍት ስብሰብና ቅእጅ ስለሆነ ነው:: በመሆኑም መጽሐፍ ቅዱስ የተጻፈው ከ፲፻፬፻፹፮□.□ (ከዓለም መ□ቷር ጹምሮ ሲቆቷር እስከ ፶፻፭፻፺፰ □.□. በሌላ አገላለጽ ከ፵፻፲፬ ቅ.ል.□ እስከ ፺፰ □.ም) እንደተፃፈ ይነገራል::[ኦ] በየት ስፍራ ተፃፈ የሚለው ጥያቄ ሲነሳ በአንድ ቦታ□የተፃፈ አይደለም:: በተለጸ□ ቦታ ነው የተፃፈው:: ለምሳሌ :- የኦሪት መጻሕፍት----------በሲና ምድረ በዳ

መጽሐፈ ኢያሱ ---------- ምድረ ከነዓን

---

[*] ዓመተ ዓለም የምንለው ዓለም ከተፈጠረበት ጊዜ አንድ ብለን በመጀመር ስንቆጥር ነው:: በዚህም መሠረት አሁን ከጌታችን መወለድ በፊት ፶፭፻ ከጌታችን ልደት በኃላ ፳፻፩ ሲ□መሩ ፸፭፻፩ ዓ.ዓ ነው:: ከ፶፭፻በመጀመር ወደ አንድ የምንቆጥርበት መንገድ ቅድመ ልደተ ክርስቶስ (ዓመተ ፍዳ /ኩነኔ/) እእያልን የምንጠራው ነው:: ዓመተ ምህረት ደግሞ ከጌታችን ልደት አንድ ብለን በመጀመር የምንቆጥረው ነው፤ በዚህ አቆጣጠር አሁን ፳፻፬ዓ.ም መሆኑን ልብ ይሏል::

መጽሐፈ አስቴር---------- ኛርስ ተ□□ኸል::

ሌሎችም መጻሕፍት እእንዲሁ የተጻፉት በተለያየ ስፍራ ነው:: ሌላው ከዚሁ ጋር መነሳት ያለበት ጉዳይ የመጸሐፍ ቅዱስ ጸሐፍት ማንነት ነው:: መጽሐፍ ቅዱስን የጻፉት ቅዱሳን አበው ናቸው:: ይህንንም መጽሐፍ ቅዱስ እንዲህ በማለት ይገልፃል:: *«በመንፈስ ተልከው ቅዱሳን ሰዎች በመንፈስ ቅዱስ ተነድተው ተናገሩት::»፪ኛ ቻዓ ፩ነ፳ነ፳፩*

—መጽሐፍ ቅዱስ ለመጀመሪያ ጊዜ በምን ቋንቋ ተጻፈ?

መ□ሐፍ ቅዱስ ለመጀመሪያ ጊዜ የተጻፈው በተለያዩ ቋንቋዎች ነው:: አብዛኛው የብሉይ ኪዳን □አል በእብራጁስዓ ቋንቋ ሲጻፍ አብዛኛው የአዲስ ኪዳን ክፍል ደግሞ የተጻፈው በፅሪ□/□ርሕ/ቋንቋ ነው:: ከዚህ ሌላ ከብሉይ ኪዳን መጻሕፍት ውስጥ ትንቢተ ዳንኤል በአራማይክ ቋንቋ ሲጻፍ ከሐዲስ ኪዳን መጻሕፍት ውስጥ ደግሞ የማቴዎስ ወንጌል በእብራጁስዓ ፣የማርቆስ ወንጌል ደግሞ በሮማጁስዓ ቋንቋ ተ□□ኸል::

የመጽሐፍ ቅዱስ ወደ ተለያዩ ቋንቋዎች መተርጎም

□ሬ መ□ሐአ ቅዐ ስ በ□ለማችን ላይ ከ/፳፻፩፻፳፫/ ቋንቋዎች በላይ የተተረጎመ መጽሐፍ ነው:: መጽሐፍ ቅዱስን ወደ ተለያዩ ቋንቋዎች መተርጎም ያስፈለገው የእግዚአብሔርን ፈቃድና ትዕዛዝ ዓለም ሁሉ እንዲያውቀው ነው:: መጽሐፍ ቅዱስ ለመጀመሪያ ጊዜ የተተረጎመው ከጌታችን ከመድኃኒታችን ከኢየሱስ ክርስቶስ መወለድ በፊትበ/፱፻፹/ አካባቢ ነው :: የተተረጎመውም ወደ ግዕዝ ቋንቋ ነው:: ይህም የሆነው ቀዳማዊ ምኒልክ ከአባቱ ከሰሎሞን ዘንድ ሲመጣ አብረውት መጥተው በነበሩ ፫፻፲፰ ሌዋውያን ካህናት ነው::(ቸሬ አበበ እና ቴዎድሮስ በየነ፤፬) ሌላው የመጽሐፍ ቅዱስ ትርቶም □ሰባ□ሊቃውንት ትርጉነው::

ጁህ የትርጉም ሥራ የተሰራው ከክርስቶስ ልደት በፊት በ፪፻፹፬ ሲሆን ሴፕቱ አጊንትም ፣ እ□ተባለም ጁቷራል:: ይህን ትርጉም ከክርስቶስ ልደት በኀላ በ፪ኛ□ መቶ ክ/ዘ ሲማንኩስና አኪላ፣ በ፫ኛው መቶ ከ/ዘ ደግሞ ሉቅያኖስ ለማቃናት ሞክረው እንደነበረም ይነገራል::

ሶርያም በሱርስት ቋንቋ የተተረጎሙ በርካታ ቅዱሳት መጻሕፍት እእንደነበሯት □ታሪክ መዛግብት ይናገራሉ::በ፭ኛ□ መቶ ክ/ዘ የሮሐ ኤጲስ ቆጶስ የነበረው ራቡላ እእና የመንበግ ኤጲስ ቆጶስ የነበረው ኝል□ስዩስ እእንዲሁም በ፯ኛው መቶ ክ/ዘ የነበረው ቅዱስ ቶማስ ዘሄራክልያ በሀገራቸው በሶርያ የነበሩትን ትርጉሞች በማቅናት ይታ□ቃሉ:: በአርምንያም ቅዱስ ሚስሮኝና ቅዐ ስ ሳህ□ በ፫ኛ□ እና በ፬ኛው መቶ ክ/ዘ ቅዱሳት መጻሕፍትን ወደ አርመን ቋንቋ መልሰኸል:: ቴንዳሌ □ተባለ እእንግሊዛዊም መጽሐፍ ቅዱስን በ፲፭፻፳፭-፲፭፻፳፮ እ.ኤ.አ ወደ እንግሊዝኛ ተርቶሞታል::

፩.፬ መጽሐፍ ቅዱስ ወደ ኢትዮጵያ እንዴት መጣ?

አትዮጵያ በሦስቱም ሕግጋት ማለትም በሕገ ልቡና ፣በሕገ ኦሪትና በሕገ ወንጌል እግዚአብሔርን በማምለክ ከእስራኤል ቀጥላ የምትጠቀስ ሀገር ነች። ጹሀም በታሪክ አዋቂዎችና በፈላስፎች ተወስቶላ□ል። (ያርያር□ስ /ብ□ክ/ ፲፱፻፫፬፣፲፩) በመ□ሐአ ቅዐ ስም በተ□ፉፉሚ ተመስ□ሮላ□ል። ለምሳሌም ጸህል « *□እስራኤል ልጆች ሆይ ÷እናንተ ለእኔ እንደ ኢትዮጵያ ልጆች አይደላችሁምን?* » ትን አሞ ፱ ÷ ፯፤ «*ኢትዮጵያ እ□ጆን ወደ እግዚአብሔር ትዘረጋለች።* » መዌ ፮፮÷፴፩ በማለት ነቢያቱ የተናገሩትን መጥቀስ ይቻላል። ከዚህም ሌላ የኢትዮጵያን ሕዝብ ባህል ስንመለከተው እግዚአብሔር በዘመነ ብሉይ ለእስራኤል ከሰጣቸው ሕግ ጋር መመሳሰሉ ወይም መጽሐፍ ቅዱሳዊ መሆኑ እና ተፈፃሚነት ማግኘቱ ሌላው አንዱ ቋሚ ምስክር ነው። ለምሳሌ ወንድ ልጅ በተወለደ በስምንተኛው ቀን እንዲገረዝ ከአብርሃም በኋላ እግዚአብሔር ለእስራኤል ትእዛዝ ሰጥቶ ነበር። ዘሌ ፲፪÷፬ ፤ሉቃ ፪÷፳፩ ። ምንም እንኳን ግርዛት በሐዲስ ኪዳን በጥምቀት የተተካ ቢሆንም በዘመነ ብሉይ ኢትዮጵያ ተቀብላ ትፈጽመው የነበረው ይኸው ሥርዓት ዛሬም በሀራችን እ□ተ□□መ ጹቶል።

ኢትዮጵያውያን በብሉይ ኪዳን ትዕዛዝ እግዚአብሔርን ከመስማት በተጨማሪ ለማንበብና ወደራሳቸው ቋንቋ ለመመለስ ችለዋል። ኢትዮጵያዊቷ ንግስት ማክዳ ከ፪ ሺህ ኪ.ሜ በላይ ተጉዛ የሰሎሞንን ጥበብ ልታደንቅ የሔደችው ከነበራት ፈሪሃ እግዚአብሔር የተነሣ ነው። የሰሎሞን ጥበብ የእግዚአብሔር ነውና። ጥበቡንም በዓይኗ ባየች ጊዜ «*በአምላክህ በእግዚአብሔር ፊት ንጉሥ እንድትሆን በዙፋኑ ላይ ያስቀመጥህ ዘንድ የወደደህ አምላክህ እግዚአብሔር ብሩክ ይሁን* » ስትል እምነቷን ገልጻለች። ፪ኛ ዜና ፱÷፰ከሰሎሞንም ቀዳማዊ ምኒልክን ጸንሳ ወደ ሀገሯ ከተመለሰች በኋላ ቀዳማዊ ምኒልክን ወልዳለች። ልጁም ፳፪ ዓመት ሲሞላው ወደ አባቱ ልካዋለች። ሰሎሞንም ልጁ መሆኑን ለእስራኤል ባስ□□ቀ ቂ□ ሕዝቡ ለሁለት ብጉሥ መገዛት አይቻለንም ወደ እናቱ ሀገር መልሰው አሉት። እሱም እኔን ልጅህን ስደደው ካላችሁኝ እናንተም የቡኩር የበኩር ልጆቻችሁን አምጡ ብሎ አዘዛቸው። እነሱም አምጥተው ሰጡ። ከዚህ በኋላ ሥርዓተ መንግስት አድርሶ ምኒልክን አንግሶ ከሄኖክ ጅምሮ እሱ እስከጻፋቸው ድረስ ያሉትን መጻሕፍት ሰብስቦ ፣፫፻፲፮ሌዋውያን ካህናትን ጨምሮ ታቦተ ጽዮንን አስይዞ ወደ ኢትዮጵያ ላከው። ሌዋውያን ካህናቱም ያመጧቸውን መጻሕፍቱን ከጌታችን ልደት ፱፻ □መታት ቀደም ብለው ከእብራይስጥ ወደ ጥንታዊ□ ፅእዝ ተርጉመዋቸዋል። ጹሀም መ□ሐአ ቅዐ ስ □□ ፅሪ□/ንርእ /ከመተርጎሙ በ፮፻ዓመት ይቀድማል። ለ□ህም □ተለጸዱ □እብራይስጥ ቃላት በቁማቸው በግዕዙ ትርጉም □ስዓ መቶኛታቸው እንደ ማስረጃ ይጠቀሳል። ፣በሐዋርያት ሥራ ኢትዮጵያዊው የነብዩ

ኢሳይያስን መጽሐፍ ሲያነብ መገኘቱ □ሐዥ ፰፣፳፮-፵እእንደሌላ ማስረጃ ይቆጠራል:: ጁህም ቶቴጁ በመጻሕፍተ ሰሎሞን ወሲራክ መግቢያ ላይ በሰፊው ስለሰፈረ ያን መመልከት ይጠቅማል:: □ሐቲስ ኪዳን መጻሕፍት ደግሞ ወደ ኢትዮጵያ የገቡትና የተተረጎሙት በ፬ኛው መቶ ክ/ዘ በአባ ሰላማ ከሳቴ ብርሃን አማካኝነት ነው:: በእርግጥ የብሉይ ኪዳን መጻሕፍት በዚህ ጊዜም በድጋሚ በአዲሱ ግዕዝ በትፉሚ ተተርቶመዥል:: ምክንያቱም የጥንቱ ግዕዝ ፊደላት ከአባ ሰላማ በፊት እንደዛሬው ስላልነበሩ ነው:: ተ፱ቱ ቅዱሳንም የሐዲስ ኪዳንን መጻሕፍት ወደ ግዕዝ ቋንቋ እእንደተረጎሙ ታ□ቋል::

፩.፭-የመጽሐፍቅዱስትርጉምበኢትዮጵ

በሀገራችን በኢትዮጵያ መጽሐፍ ቅዱስ አባ አብርሃም/አባ ሮሜ/በተባለ መነኩሴ ሙሉ በሙሉ ወደ አማርኛ ቋንቋ ተተርጉሟል::(አምሳሉ ፣፲፱፻፸፮፣፹፮-፹፯) በአባ አብርሃም ከተተረጎመው መ□ሐአ ቅዐ ስ □ስዓ በ፲፰፻፲፮ዓ.ም ዐራቱ ወንጌላት፣በ፲፰፻፳፩ ዓ.ም ሐዲስ ኪዳን እንደገና በ፲፰፴፪ □.ም ሙሉ□ መ□ሐአ ቅዐ ስ ታትሞ ወጥቷል::ከዚህ በኀላ በ፲፰፻፸፮ዓ.ም አንዳንድ መሻሻያዎች ተደርጎበት እእንዲታተም ተ□ርጃል::በ፲፱፻፴ዓ.ም በዩናይትድስቴትስ ፊላደልፊያ የታተመው የአማርኛ መ□ሐአ ቅዱስም ሌላው ነው::በ፲፱፻፶፫ዓ.ም ዛሬ በአብዛኛው በሥርጭት ላይ የሚገኘ□ ፰፮ መ□ሕፍትን የያዘው መ□ሐአ ታተመ::በ፲፱፻፹ዓ.ም በብፁዕ ወቅዱስ አቡነ ተክለ ሃይማኖት ፈቃድ በተለምዶ ሰማንያ አሐዱ እ□ተባለ □ሚቷራ□ መ□ሐአ □ተመ::

በአለቃ ተወልደ መድህን /በደብተራ ማቴዎስ/ በጽሐፍ ቅዱስ ወደ ትግርኛ፣በአናሲሞስ ነሲቡ/አባ ገመቺስ/ ደግሞ ወደ ኦሮምኛ ቋንቋ ተተርጉሟል ::ከዚህ ሌላ መጽሐፍ ቅዱስ ወደ ወላይትኛ፣□□ ሲቴሞኛ፣□□ ቶራቼኛ እና ወደ አኙዥ□ኛ ተተርቶሞ ጁቶኛል::

፩-፮ መ□ሐአ ቅዐ ስ □ስዓ □ሚቶኙ ቁጥሮችና ምዕራፎች

መጽሐፍ ቅዱስን በመጀመሪያ የጻፉት ሰዎች በምዕራፎችና በቁጥሮች እንዳልወሰኑት ግልፅ ነው:: በምዕራፍና በቁጥር የተከፋፈለው ቆይቶ ነው:: በምዕራፍ የተከፋፈለውም በ፲፫ኛው መቶ ክፍል ዘመን በ፲፪፻፳፰ □.ም በእንግሊዝ ሀገር ነው:: በቁጥር የተከፋፈለው ደግሞ በ፲፭፵፫ □. ም □ጁም እ.ኤ.አ. ፲፭፻፶፩ በ□ረንሳይ ሀገር ነው:: ከዚሁ ጋር ተያያዞ በፅርቴ ማስታዎሻዎች /Foot Note/ □ተፊ መረ□ ከጊዜ በኋላነው::

፩-፮ የመጽሐፍ ቅዱስ አከፋፈልና አቆጣጠር

መ□ሐአ ቅዐ ስ በ፪ት ታላላቅ ክፍሎች ይከፈላል:: እነርሱም ብሉይ ኪዳንና ሐዲስ ኪዳን ናቸው □ ብሉይ ኪዳን ከክርስቶስ ልደት በፊት የተጻፉ ሲሆን ሐዲስ ኪዳን ግን ከክርስቶስ ልደት በኋላ የተጻፉ ናቸው:: እእያንዳንዳቸውም በተለያዩ ጊዜ የተጻፉ ልዩ ልዩ መጻሕፍትን የያዙ ናቸው:: የብሉይ ኪዳን መጻሕፍት ቀደም ብሎ እንደጠቀስነው ከ፲፬፻፹፮□.□ ጹምሮ ፶፻፩፻ □.ዓ. የተጻፉ ናቸው:: አጠቃላይ

መጻሕፍቱም በአራት ይከፈላሉ፡፡ ይህም እንደሚከተለው ነው፡፡

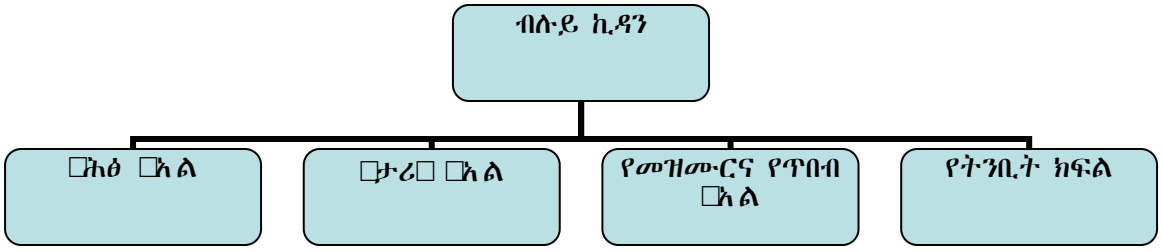

የሐዲስ ኪዳን መጻሕፍት ደግሞ ከ፵፩-፷፮ □ም የተጻፉ መጻሕፍት ሲሆኑ በ፭ት ክፍሎች ይከፈላሉ፡፡አከፋፈላቸውም እንደሚከተለው ነው፡፡

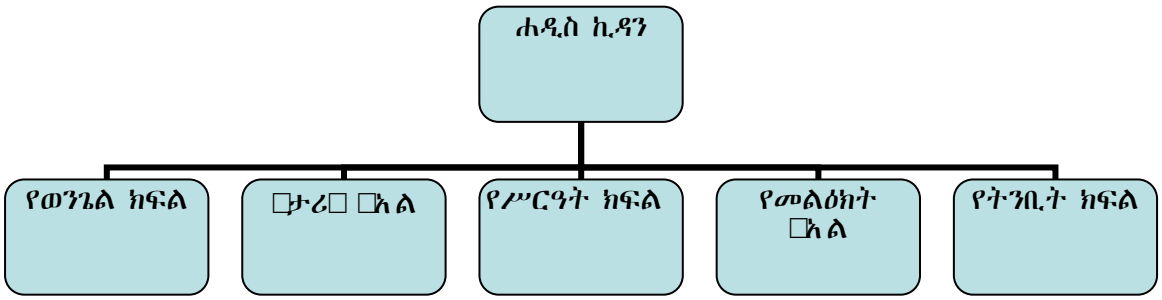

አጠቃላይ አከፋፈሉም የሚከተለውን ይመስላል፡፡

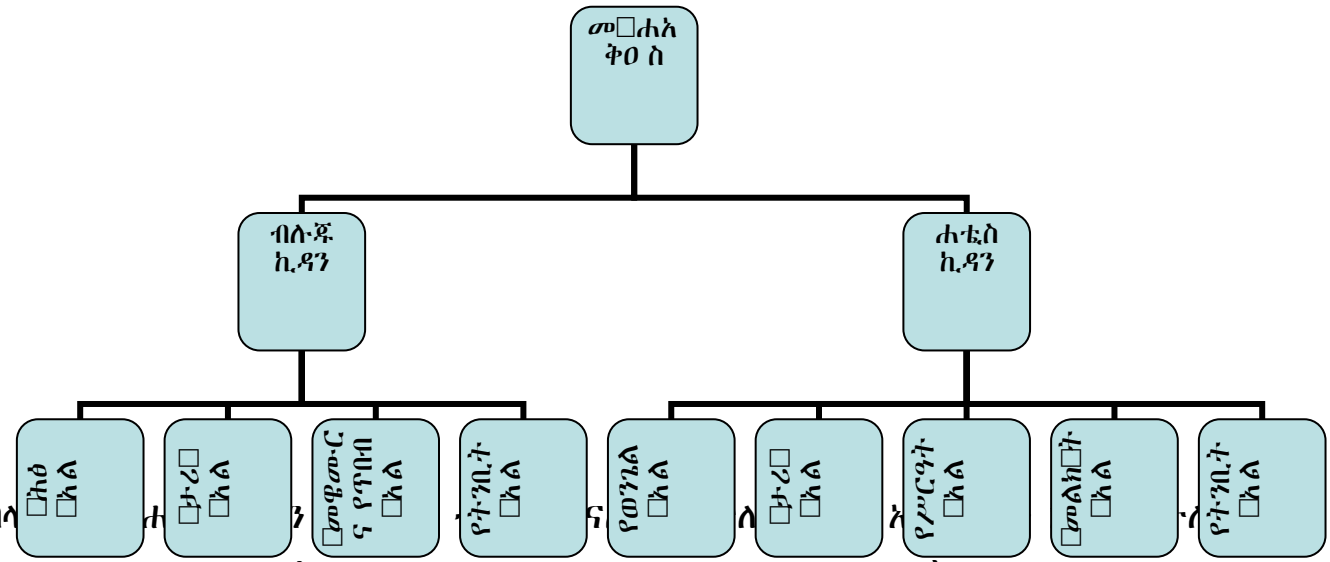

ከዚህ በላ ሐ ን ና ለ አ ር
እንደሚታ□ቀ□ መ□ሐፍ ቅዱስ ብዛቱ አንድ ሲሆን የተለያዩ መጻሕፍትን የያዘ ነው፡፡ ይህም በአንድ ወቅት በአንድ ጊዜ ተጠርዞ የተሰጠ ወይም የተገኘ ሳይሆን የተለያዩ ክፍሎቹ በተለያዩ ጸሐፍት በተለያዩ ጊዜና ቦታ የተጻፉ ናቸው፡፡ «ስትመጣ በጢሮአዳ በአክርጳ ዘንድ የተውሁትን በርኖሱንና

መጻሕፍቱን ይልቁንም በብራና የተጻፉትን አምጣልኝ::» ፪ኛ ጢሞ ፬ ፥ ፲፫ በማለት የተናገረው ቃል መጻሕፍቱ በክፍል በክፍላቸው ተጽፈው የነበሩ የተለያዩ መጻሕፍት እንደነበሩ ጸጥጹቃል::

«ኢትዮጵያዊው ጃንደረባ ... በሠረገላ ተቀምጦ የነበዩን የኢሳይያስን መጽሐፍ ሲያነብ ... » ይላል የሐዋ ፰፥፳፰ ፤ቄታችን መድኃኒታችን ኢየሱስ ክርስቶስ ናዝሬት በሚገኘው ምኩራብ ያነበው ዘንድ የነቢዩን የኢሳይያስን መጽሐፍ ጥቅልል እ□ሰጡት ይናገርና መጽሐፉንም በተረተረ ቂ□ «□ቄታ መንፈስ በኔ ላይ ነው::... » ተብሎ የተጻፈውን ስፍራ አገኘ:: አንብቦ ሲጨርስም ጠቅልሎ ለአገልጋዩ ሰጠውና ተቀመጠ ጹላል:: ሉቃ ፬፥፲፯-፳ ከነዚህ ገጸ ንባቦች የምንገነዘበው መጻሕፍት ለየብቻቸው ተጽፈው የተቀመጡ መሆናቸውን ነው:: ይህም ለአንዳንድ መናፍቃን እእንደ ሥጋዊ ፍቃዳቸው እደንዲሄዱ በር ከፍቶላቸዋል:: ለምሳሌ በ፱፱ ዓ.ም ሁለት አማልክት አሉ ብሎ የተነሳው መርቅያን የተባለ መናፍቅ ይህን ክህደቱን ለማሰራጨት ምቹ ሁኔታን ፈጥሮለታል:: ለመጽመሪጸ ቂ□ ባ□□□ም □መ□ሐአ ቅዱስ ቁጥር የብሉይ ኪዳን መጻሕፍትን በሙሉ አልተቀበላቸውም ነበር:: ምክንያቱ ደግሞ እነዚህ መጻሕፍት የተጻፉበትን የብሉይ ኪዳንን ዘመን ሲያስተዳድር የነበረው እንደሱ አገላለጽ ክፉው አምላክ ስለነበረ ነው:: ከሐዲስ ኪዳን ውስጥም ስለ ብሉይ ኪዳን የሚናገሩ የመሰሉትን አልተቀበላቸውም ነበር:: በሱ አመለካከት ቅዱሳት መጻሕፍት የሚባሉት ከወንጌል አንዱን ከጳውሎስ መልዕክታት ደግሞ አስሩን ብቻ ነበር:: የነዚህ መናፍቃን መነሳት ቤተ ክርስትያን ቀኖና መጻሕፍትን እእንድትወስን አድርጓታል:: ይህም ሥራ የተጀመረው በመጀመሪያው ክፍለ ዘመን በሐዋርያት ነው::

ቅዱሳን ሐዋርያት አጠቃላይ ስለ ሥርዓተ ቤተ ክርስቲያን ፹፩ ቀኖናትን ደንግገዋል:: ከእነዚህም □ስዓ ፹፩ኛው ድንጋጌ ወይም ቀኖና ስለ ቅዱሳት መጻሕፍት የሚናገር ነው:: ከዚህም በኋላ በሎዶቅያ በተካሔ□ ቱባ□ እና በ፫፻፶፫፣በ፫፻፶፱ ፣በ፬፻፲፱ በቅርጣግ /በካርቴጅና/ በተካሄዱት ጉባዔዎች ቅዱሳት መጻሕፍትን ለይቶ ለማወቅ ጥረት ተደርጓል:: ከዚህም ሌላ በ፫፻፸፰ □ም እኤ.አ በኒቂያ በተካሄደው ቱባ□ ላጹ እውነተኞቹን ቅዱሳት መጻሕፍት ለመሰብሰብ በተወሰነው መሠረት ቅዱስ አትናቴዎስ ሐዋርጸዊ በ፫፻፷፯ □ ም በ፴፱ኛው የትንሣዔ መልዕክቱ ላይ የቅዱሳት መጻሕፍትን ቁጥርና ዓይነት አስታውቋል::በዚህም የመጻሕፍቱ ቁጥር ሰማንያ አንድ /ሰማንያ አሀዱ/ እንደሆነ ታ□ቋል:: ጹህም በሐዋርያት ፹፩ኛው ቀኖና ቀደም ብሎ ተረጋግጧል:: ይህ ጉዳይ በፍትሐ ነገስትም ላይ ተገልጿል:: የኢትዮጵያ ኦርቶዶክስ ተዋህዶ ቤተ ክስቲያንም ይህንን ድንጋጌ ትቀበላለች:: ላቲኖች /ሮማውያን ፫፻ መጻሕፍትን ሲቀበሉ ግሪካውያን ደግሞ ፫፸፯/፫፸፯/ መጻሕፍትን ይቀበላሉ:: ግሪካውያን መጽሐፈ ጦቢትን፣ጥበብን ፣ዮዲትን ፣ሦስቱን የመቃብያን መጻሕፍትን ፣ሲራክንና ባሮክን ይቀበላሉ:: ይህንንም

በ፲፱፻፺ በሳተሙት መጽሐፍ ቅዱስ አካተውት ይገኛሉ። የሰማንያ አሐዱ ቅዱሳት መጻሕፍትም ዝርዝር የሚከተለው ነው።

□ብሉይ ኪዳን የቀኖና መጻሕፍት[‡]

፩ ኦሪት ዘፍጥረት
፪ ኦሪት ዘፀአት
፫ ኦሪት ዘሌዋውያን
፬ ኦሪት ዘኁልቁ
፭. ኦሪት ዘዳግም
፮. መጽሐፈ ኢያሱ
፯. መጽሐፈ መሳፍንት
፰ መ□ሐ□ ሩት
፱. ፩ኛ ና ፪ኛ ሳሙኤል
፲ ፩ኛ ና ፪ኛ ነገሥት
፲፩መ□ሐ□ □ና መዋዕል ፩ኛ
፲፪. መጽሐፈ ዜና መዋዕል ፪ኛእና ጸሎተ ምናሴ
፲፫ መጽሐፈ ኩፋሌ
፲፬መጽሐፈ ሄኖክ
፲፭ መጽሐፈ ዕዝራና ነህምያ
፲፮. ዕዝራ ካልዕና ዕዝራ ሱቱኤል
፲፯ መጽሐፈ ጦቢት
፲፰መጽሐፈ ዮዲት
፲፱መጽሐፈ አስቴር
፳ መጽሐፈ መቃብያን
፳፩ መጽሐፈ መቃብያን ዳግማዊና ሣልሳዊ

፳፪. መ□ሐ□ ምሳሌ
፳፫. መጽሐፈ ተግሣፅ ዘሰሎሞን
፳፬. መ□ሐ□
፳፭. መ□ሐ□ መ□ብብ
፳፮. መነል□ መነልጹ □ስሎሞ
፳፯. መ□ሐ□ ሲራ□
፳፰. ትንቢተ ኢሳይያስ
፳፱. ትንቢተ ኤርምያስ፣መ□ሐ□ ባሮ□ ተረ□ እና ሰቆቃው ኤርምያስ
፴. ትንቢተ ሕዝቅኤል
፴፩. ትንቢተ ዳንኤል፣ መዋሙር □ሦለስቱ መጽሐፈ ሶስና፣ተረፈ ዳንኤል
፴፪. ትንቢተ ሆሴዕ
፴፫. ትንቢተ አሞ□
፴፬. ትንቢተ ሚክያስ
፴፭. ትንቢተ ኢዩኤል
፴፮. ትንቢተ አብድዩ
፴፯. ትንቢተ ዮናስ
፴፰. ትንቢተ ናሆም
፴፱. ትንቢተ እንባቆም
፵. ትንቢተ ሶፎንያስ
፵፩. ትንቢተ ሐጌ
፵፪. ትንቢተ ዘካርያስ

[‡] አባይነህ ካሴ የመጽሐፍ ቅዱስ ጥናት አንድ ፣1996 ዓ.ም

፸፪ መጽሐፈ ኢዮብ
፸፫መዝሙረ ዳዊት

፸፮. ትንቢተ ሚልክያስ
፸፯. መጽሐፈ ዮሴፍ ወልደ ኮርዮን[§]

የሐዲስ ኪዳን የቀኖና መጻሕፍት

፩የማቴዎስ ወንጌል
፪የማርቆስ ወንጌል
፫የሉቃስ ወንጌል
፬የዮሐንስ ወንጌል
፭የሐዋርያት ሥራ
፮ወደ ሮሜ ሰዎች
፯ወደ ቆሮንቶስ ሰዎች ፩ኛ
፰ወደ ቆሮንቶስ ሰዎች ፪ኛ
፱ወደ ገላትያ ሰዎች
፲ወደ ኤፌሶን ሰዎች
፲፩ወደ ፊልጲስዩስ ሰዎች
፲፪ወደ ቆላስይስ ሰዎች
፲፫ወደ ተሰሎንቄ ፩ኛ
፲፬ወደ ተሰሎንቄ ፪ኛ
፲፭ወደ ጢሞቴዎስ ፩ኛ
፲፮ወደ ጢሞቴዎስ ፪ኛ
፲፯ወደ ቲቶ
፲፰ወደ ፊልሞና

፲፱. ወደ ዕብራውያን
፳. 1ኛ የጴጥሮስ መልዕክት
፳፩. 2ኛ የጴጥሮስ መልዕክት
፳፪. 1ኛ □□ሐንስ መልዕክት
፳፫. 2ኛ የዮሐንስ መልዕክት
፳፬. 3ኛ የዮሐንስ መልዕክት
፳፭. የያዕቆብ መልዕክት
፳፮. የይሁዳ መልዕክት
፳፯. ራዕየ ዮሐንስ
፳፰. ሥርዓተ ጽዮን /ሲኖዶስ/
፳፱. ትዕዛዝ /ረስጠአ/
፴. ፅን□/ረስታ/

፴፩. አብጥሊስ/ረስጠጅ/
፴፪. ፩ኛ መጽሐፈ ኪዳን
፴፫. ፪ኛ መጽሐፈ ኪዳን
፴፬. ቀለሜንጦስ

፩.፪- የብሉይ ኪዳን መጻሕፍት

ብሉይ ኪዳን ማለት የቆየ፣የጥንት ውል ወይም ስምምነት ማለት ነው። ከክርስቶስ ልደት በፊት ያለውን የአንድ አምላክ አማኞች የሆኑትን የዕብራውያንን □ሪ□ ጁተርካል። በ□ስታ□ም ብ□ □ተስኛ ቃሎችን የያዘ ነው። ስለ መሲሕ ክርስቶስ መምጣትም የተነገሩ ትንቢቶች በብዛት አሉበት። ኢሳ ፮፥፬

[§] አራተኛ መቃብያን እ□ተባለ እንደሚጠራ አባይነህ ፍትሐ ነገሥትን ተቅሶ ይገልጻል። የመጽሐፍ ቅዱስ ጥናት 1ኛ ፣1996፣ ቁ 33፣

ብሉይ ኪዳን ከሐዲስ ኪዳን ተነጥሎ አይታይም ። ምክንያቱም ብሉይ ኪዳን የሐዲስ ኪዳን ትንቢት ሲሆን ሐዲስ ኪዳን ደግሞ የብሉይ ኪዳን ፍጻሜ ነው። ሐዲስ ኪዳን □

በብሉይ ኪዳን ውስጥ አለ፤ሆኖም ግን ነቢያት የተነበዩለት አምላክ ወልደ አምላክ ኢየሱስ ክርስቶስ ዘመኑንና ጊዜውን ቆጥሮ በተገለጠ ጊዜ ስውር የነበረው ሐዲስ ኪዳን ተገልጿል።

በዚህ ምክንያት ብሉይ ኪዳን በሐዲስ ኪዳን ፍጻሜ እንዳገኘ እንገነዘባለን። ብሉይ ሲባል ሕጉ ሁሉ ወይም ቃል ኪዳኑ ሁሉ ያረጀ ነው ማለት አይደለም ዘመኑ የጥንት ነው ማለት እንጂ። በመሆኑም በዚህ ዘመን የምንገኝ ክርስትያኖች ሁሉ በብሉይ ኪዳን ውስጥ የተጠቀሰውን ጠቃሚ ሀሳብ ማጥናት አለበት። ጌታችን መድኃኒታችን ኢየሱስ ክርስቶስ ራሱ «ሙሴ፣ነቢያት ፣የሙሴ ሕግ ፣ነቢያትና መዝሙራት» እጸለ ጸስተምር እንደነበረ በመጽሐፍ ቅዱስ ውስጥ ተጠቅሶ እናነባለን። ሉቃ ፳፬፥፳፯፡፵፬ የብሉይ ኪዳን መጻሕፍት በ፬ት እንደሚከፈሉ ቀደም ብለን ለማንሳት ሞክረናል። እነሱም

ሀ. የሕግ /የኦሪት /ክፍል ለ. □ታሪ□ □አል ሐ. የመዝሙርና የጥበብ መጻሕፍት መ. የትንቢት መጻሕፍት ክፍል ናቸው። እነዚህንም በዝርዝር እንመከታለን።

፩.፪.፩- የሕግ መጻሕፍት

የሕግ መጻሕፍት የሚባሉት መጻሕፍተ ኦሪት በመባልም ይታወቃሉ። ኦሪት የሚለው ቃል ምንጩ የሱርስት ቋንቋ ሲሆን ትርጉሙ ሕግ ማለት ነው። በዕብራይስጥ ቶራ፣በግሪክ /በፅርዕ / ኖምስ ይባላል። ትርጉሙ ያው ሕግ ማለት ነው። የሕግ /የኦሪት/ መጻሕፍት በቁጥር ፭ት ሲሆኑ የጻፋቸውምሊቀነቢያትሙሴነው። በዚህም ምክንያት ፭ቱ የሙሴ መጻሕፍት እ□ዝባሉ ጁቷራሉ። እነዚህ መጻሕፍት እንደይዘታቸው የተለያየ ስያሜ ተሰጥቷቸዋል። እነዚህንም በዝርዝር እንመለከታለን።

ሀ፥ ፥ኦሪት ዘፍጥረት/ዘልደት/

ይህ መጽሐፍ ዘፍጥረት የተባለው የሥነ ፍጥረትን አመጣጥና አፈጣጠር ስለሚተርክ ነው። ዘልደት የተባለው ደግሞ ልደት የሚለው ቃል ፲፩ ጊዜ ተደጋግሞ ስለተጻፈ ነው። ይህ መጽሐፍ የተጻፈው እስራኤላውያን ከግብፅ በወጡበት ጊዜ በ፲፭፻ ዓ.ዓ አካባቢ ተጽፏል ተብሎ ይገመታል። ዋና ሀሳቡ ስለ ሥነ ፍጥረት አመጣጥ ፣ስለ ሰማይና ምድር አገኛኘት፣ስለ ሴትና ወንድ ፣ስለ ኃጢአት፣ስለ ሰው ዘርና ቋንቋ አመጣጥ፣ስለ መሳሰሉት ነገሮች ማስገንዘብ ነው። መጽሐፉ ፶ ምዕራፎች አሉት። አጣቃላይ መጽሐፉን በሁለት ከፍሎ ማጥናት ይቻላል ። አከፋፈሉም ከምዕራፍ አንድ እስከ አስራ አንድ ድረስ ስለ ሥነ ፍጥረት ታሪክ ሲያስረዳ ከምዕራፍ አሥራ ሁለት ጀምሮ እስከ ፍጻሜው ምዕራፍ ድረስ ደግሞ የአባቶችን ታሪ□ ጸስረቷል።

በአጠቃላይ የመጽሐፉን ይዘት ስንመለከት ስለ ፍጥረትና የፍጥረት ሁሉ ፍጻሜ ስለሆነው ስለ ሰው ፍጥረት ይናገራል። እግዚአብሔር ሰውን በመልኩ እንደ ምሳሌው ሲፈጥር ሙሉ ነጻነት ይኖረው ዘንድ እንደወደደ ፣በነፃነቱም ይጠቀም ዘንድ ትዕዛዝ እንደሰጠው መጽሐፉ ይነግረናል። ሰው በነፃነቱ ተጠቅሞ

□እግዚአብሔርን ትዕዛዝ ማፍረስ መረጠ ፣ይህንንምበማድረግ ኃጢአት ፣በኃጢአትም ሞት ወደ ዓለም እንዲገባ እንዳደረገ ያስረዳናል። ኃጢአት በዓለም ሁሉ ላይ ስለተሰራጨ የአዳም ልጅ ነፍሰ ገዳይ ሆነ። በኖህም ዘመን የሰው ክፋት በምድር ላይ በዛ። □ኣ ፬፥፩-፮ እግዚአብሔርም ከኖኅና ከልጆቹ በስተቀር የጥፋት ውሃ አዝንሞ የተፈጠረውን ሁሉ ፍጥረት አጠፋ። ዘፍ፮፥፭-፱ ። የኖኅ ልጆችም ቆይተው በእግዚአብሔር ላይ አመጹ። በዚህ ምክንያት እግዚአብሔር ለራሱ የተለየ ትውልድ ፈልጎ አብርሃምን ጠራ። ዘፍ ከምዕራፍ፲፪፥-፳፪ አብርሃምም እንደእግዚአብሔር ሀሳብ የሚኖር ሰው ነበር። ይስሐቅንም ወለደ ። ይስሐቅም ያዕቆብና ኤሳውን ፣ያዕቆብም ዮሴፍና ወንድሞቹን ወለደ የነዚህም ቅዱሳን አበው ታሪክ የሚነግረን መጽሐፍ ነው ኦሪት ዘፍጥረት የሚባለው። ዝርዝር አከፋፈሉም እንደሚከተለው ነው።

፩. ምክ ፩እና ፪ስለ ሥነ ፍጥረት

፪. ምክ ፫ እና ፬ የሰው ፈተናና ውድቀት

፫. ከምዕ ፭-፱ የጥፋት ውሃ

፬. ምክ ፲-፲፩ የዓለም ሕዝብ ትውልድ ዝርዝር፣የቋንቋ መደበላለቅ

፭. ከምዕ ፲፪-፳፬ የአብርሃም ታሪ□

፮. ከምዕ፳፭-፳፮ □ጹስሐቅ ታሪ□

፯. ከምዕ ፳፯-፴፮□ጸክቶብ ታሪ□

፰. ከምዕ ፴፯-፶ □□ሴአ ታሪክ ይተርካል ከነዚህ አበው ታሪክ ጎን ለጎንም የአሥሩን አበው ዕድሜም ይነግረናል። አሥሩ አበው የሚባሉትም አዳም የኖረውም ፱፻፴ □መት ነው። ሴት ፱፻፲፪፣ሄኖስ ፱፻፭፣ቃይናን ፱፻፲፣መላልኤል ፰፻፺፭፣ጸሬት ፱፻፷፪፣ሄኖክ ፭፻፷፭፣ማቱሳላ ፱፻፷፱፣ላሜህ ፯፻፸፯፣ኖ□፱፻፶ □መታት በዚህች ምድር መኖራቸውን ይነግረናል።

ለ-ኦሪት ዘጸአት

«ጸአት» የሚለው ቃል ምንጩ ግዕዝ ሲሆን ትርጉሙ መውጣት ማለት ነው። ይኸም መጽሐፉ □እስራኤል ልጆች ከግብፅ የባርነት ቀንበር ነጻ መ□□ታቸውን ስለሚናገር ነው።

መ□ሐኘ ፶ ምዕራፎች አሉት። እነሱም በአምስት ተከፍለው ሊጠኑ ይችላሉ።

፩ ምክ ፩እስራኤላውያን በግብፅ በባርነት እንደተጨነቁ

፪ ምክ ፪ የሙሴ ልደትና አስተዳደግ

፫ ከምዕ ፫-፲፪□እግዚአብሔር ለሙሴ መገለፅና በግብፅ የወረዱ መቅሰፍቶች እነዚህም መቅሰፍቶች አሥር ናቸው። እነሱም

- የሙሴ በትር እባብ መሆን ዘፀ፮፥፯የወንዞች ደም መሆን ዘፀ ፯፥፲፮-፲፰ የግብፅ ምድር በዝንብ መንጋ መወረር ዘፀ 8፥22
- መሞት ዘፀ ፱፥፮ በሻህኝ ቁስል መመታት ዘፀ ፱፥፰-፲፩
- ፅብን በበረዶ መመታት ዘፀ 9፥፳፫-፳፭
- በአንበጣ መንጋ መወረር ዘፀ ፲፥፲፫
- በሚዳሰስ ጽኑ ጨለማ መወረር ዘፀ ፲፥፳-፳፫
- ሞተ በኩር ዘፀ ፲፪፥፳
- ፬. ከምዕ ፲፫-፲፰ □እስራኤል ከግብፅ መውጣት

፭. ከምዕ ፲፱-፶ለእስራኤላውያን ሕግ እንደተሰጠና ድንኳን እንደተሠራ።

ሐ.ኦሪትዘሌዋውያን

ሌዋውያን ከ፲፪ቱ □እስራኤል ነገድ የአንዱ የሌዊ ዘር ናቸው። ሌዊ የስሙ ትርጓሜ ይጠጋል ማለት ነው። ሌዊ የልያ ፫ኛ ልጅ ነው። ዘፀ ፳፱፥፴፬ የብሉይ ኪዳን ካህናት ሌዋውያን ስለነበሩ ፣ስለ ኦሪት ካህናት ፣የክህነትን ሥርዓትና አገልግሎት በሰፊው የሚገልጸው ፫ኛ□ □ሙሴ ጽባላል። ኦሪት ዘሌዋውያንን ፳፯ ምዕራፎች ያሉት መጽሐፍ ነው። በዚህ መ□ሐአ □ስዓ ፆልተ□ □ሚቶቱት ዋና ዋና ቃላት ቅድስናና ሥርዓት ናቸው። ቅድስና የሚለው ቃል ፹፯ ቂ□ ተ□□ ሲገኝ ሥርዓት የሚለው ደግሞ ፵፭ ጊዜያት ያህል ተጽፎ ይገኛል። በዚህ ምክንያት ይህ መጽሐፍ የቅድስና መጽሐፍ ይባላል። አከፋፈሉም እንደሚከለው ነው።

፩. ከምዕ ፪-፯ ስለ መሥዋዕት ዓይነቶች

፪. ከምዕ፰-፲ የካህናት ሕጎች

፫. ከምዕ ፲፩-፳፪ ለእስራኤል ስለተሰጡ ልዩ ልዩ ሕጎች

፬. ከምዕ ፳፫ □እስራኤል በዓላት አፅዋማት እነሱም መጥቅዕ ፣በድር፣መፀለት ፣ፍስህ ፣በዓለ ሰዊት ፣ፆመ ዮዲት ፣ፆመ አይሁድ ፣ግበ ምድርና ፆመ አስቴር ናቸው ።

፭. ከምዕ ፳፬ -፳፯እስራኤላውን ከቅድስት ሀገር ከነዓን ሲደርሱ እንዲጠብቋቸው የተሰጧቸው ሕግጋት።

መ. ኦሪት ዘኁልቁ

ኁልቁ በፅእዝ ቁጥር ማለት ነው። መጽሐፉ ቁጥር የተባለበትም ምክንያት የእስራኤል ልጆችን ሙሴ እንዲቆጥር እግዚአብሔር ያዘዘው በመሆኑና ስለ አቆጣጠሩም ታሪክ የሚዘረዝር በመሆኑ ነው። ይኸም መ□ሐአ ፴፮ ምእራፎች አሉት። መጽሐፉ እስራኤላውያን ከደብረ ሲና ወደ ከነዓን እስኪገቡ ድረስ ለአርባ ዓመታት የሆነውን ታሪክ ይነግረናል። አከፋፈሉም እንደሚከተለው ነው።

፩ ከምዕ ፩-፮ልዩ ልዩ የሆኑ ነገዶች መደራጀት

፪ ከምዕ ፮-፲፩ ወደ ኢየሩሳሌም /ከነዓን/ ፖለስቲና ጉዞ መጀመር

፫ ከምዕ ፲፪የአሮንና የማርያም ማመፅ

፬ ከምዕ ፲፫-፲፬ ወደ ቅድስት ሀገር የተላኩ ሰላዮች

፭ ከምዕ ፲፭-፳፭ በበረሃ መዞር

፮ ከምዕ ፳፮-፴፮አዲስ ትውልድና ወደ ተስፋይቱ ምድር ለመግባት መዘጋጀት

ሠ. ኦሪት ዘዳግም

ይህ አምስተኛ የሙሴ መጽሐፍ ሲሆን ዳግም ሕግ ተብሎ ይጠራል። ዳግም ሕግ የተባለበትም ምክንያት በኦሪትዘፀአት፣ዘሌዋውያን ፣ዘኁልቁ የተነገሩና የተገለጹት ሕግጋት ተደግመውና ተከልሰው ስለተጻፉበትና ከግብፅ ላልወጣው ለሁለተኛው ትውልድ ስለተነገረ ነው። ይህ መጽሐፍ የሙሴን ትምህርትና ቡራኬ እንደገና አጠቃሎ ይናገራል። መጽሐፉ ፴፬ ምዕራፎች አሉት።

፩ ከምዕ ፩-፬ በሙሴ መሪነት የሆነው የእስራኤላውያንን ታሪ□

፪ ከምዕ ፭-፳፮ከእፅ□አብሔር የተሰጡ ሕግጋት ተደጋግመው እንደተነገሩ ሕዝቡም ሕግጋቱን እንዲከተሉ ምክር መሰጠቱ

፫ ከምዕ ፳፯-፴ ለሰዎች የተሰጡ ምርጫዎች በመታዘዝ በረከት ባለመታ□ዥ መርገም መቀበል እንዳለ

፬ ከምዕ ፴፩ ወደ ፊት የሚሆኑ አንዳንድ ነገሮች መገለፅ

፭ ከምዕ ፴፪-፴፫የመጨረሻዎቹ የሙሴ መዝሙርና በረከት

፮ ከምዕ ፴፬ የሙሴ በናባው ተራራ የተሰፋ ምድርን መመልከትና መሞት

፮.፪.፪- □ታሪክ መጻሕፍት

□ታሪክ መጻሕፍት የምንላቸው ብዛታቸው አስራ ሰባት ነው። እነዚህ መጻሕፍት በአብዛኛ□ □እስራኤልን ሕዝብና የነገሥታቱን ታሪክ በሰፊው ይተርካሉ። በተጨማሪም የሚከተሉትን ዋና ዋና ታሪኮች በመጻሕፍቱ ውስጥ ተካተዋል።

አሥራ ሁለቱ ነገደ እስራኤል ከሙሴ በኋላ የእስራኤል ሕዝብ መሪ ሆኖ በተመረጠውም በኢያሱ ወልደ ነዌ አማካኝነት ርስት መከፋፈላቸው።

- ከኢያሱ ሞት በኋላ እስራኤላውያን ያለ ምድራዊ መሪ በእግዚአብሔር መንግሥት ብቻ መተዳደራቸው።
- እግዚአብሔር ለእስራኤላውያን መሳፍንቶችን ማስነሳቱ
- በሮብ□ም ቂ□ እስራኤላውያን በሳፍንቶችን ማስነሳቱ

- እስራኤለሳውያን በበደላቸው ምክንያት አሥሩ ነገድ በአሶር ሁለቱ ነገድ በባቢሎን እንደተማረኩ
- እስራኤለሳውያን በበደላቸው ምክንያት አሥሩ ነገድ በአሶር ሁለቱ ነገድ በባቢሎን እንደተማረኩ
- ከሰባ /፸/ ዓመት የባቢሎን ምርኮ በኋላ እስራኤላውያን ወደ አገራቸው እንደተመለሱ
- የመሲሑ የትውልድ ዘር ከዳዊት ቤት መሆኑንም ጭምር እነዚህ መጻሕፍት ያስረዳሉ። ከዚህ በመቀጠል □ታሪ መጻሕፍት የሚባሉትን ተራበተራ እንመለከታለን

፩. መጽሐፈ ኢያሱ ወልደ ነዌ

ኢያሱ ማለት መድኃኒት ማለት ነው። ምሳሌነቱ ለክርስቶስ ነው። ኢያሱ ወልደ ነዌ በአጭር ታዓቆ ዘገር ነቅንቆ ጋሻ ነጥቆ አማሌቃውያንን አጥፍቶ እስራኤልን አድኖ መድኃኒት ተባለ። ጌታችን መትኃኒታችን ኢየሱስ ክርስቶስም ሥጋውን ቆርሶ ደሙን አፍሶ ምዕመናንን አድኖ መድኃኒት ተባለ።
ታሪኩ በ፲፬፻እና በ፲፫፻ ቅ.ል.ክ መካከል እንደተጻፈ ሊቃውንት ይናገራል። ዋና ሀሳቡ እስራኤላውያን ወደ ተስፋይቱ ምድር ስለ መመለስና ከነዓንን ስለማሸነፍ ያወሳል። በአራት ክፍሎችም ይከፈላል። አከፋፈሉም እንደሚከተለው ነው።

፩ ከምዕ ፩-፭ እስራኤል የዮርዳኖስን ወንዝ መሻገርን ና ወደ ምድረ ከነዓን መድረስ

፪ ከምዕ ፮-፲፪ የኢያሪኮ መሸነፍ

፫ ከምዕ ፲፫-፳፪ ከነዓን በእስራኤል እንደተከፈለ

፬ ከምዕ ፳፫-፳፬ የመጨረሻ የኢያሱ ምክርና ሞት

፪. መጽሐፈ መሳፍንት

መስፍን ማለት ፈራጅ አስተዳዳሪ ማለት ነው። መጽሐፉ በዚህ ስም የተሰየመበት ምክንያት ከኢያሱ ሞት በኋላ እስከ መጀመሪያው የእስራኤል ንጉሥ ሳኦል ድረስ እስራኤልን ወደ ፬፻ □መታት ገደማ ጸስተቴትሩ ስለነበሩ መሳፍንት ስለሚገልጽ ነው። በዚህ መጽሐፍ የተገለጹ መሳፍንት ፲፫ ሲሆኑ ስማቸው እንደሚከተለው ቀርቧል።

ሀ. ጎቶንያል መሳ ፫÷፯-፲፩ ረ.አቤሜሌክ መሳ፱÷፶፪ ተ. ኤሎም መሳ ፲፪÷፲፩
ለ.ናዖድመሳ፫÷፲፪-፴ ሰ.ቶላ መሳ፲÷፩-፪ ቸ.ዓብዶንመሳ፲፪÷፲፭
ሐ.ሰሜፋርመሳ፫÷፴፩ ሸ. ኢያዕር መሳ፲÷፫-፭ ኀ. ሶምሶን መሳ ፲፫÷፩-ሰ. ቶላ መሳ፲÷፩-፪
መ. ባርቅ መሳ ፬÷፩-፭ ቀ. □አታሐ መሳ ፲፩÷፩
ሠ.ጌዴዎን መሳ ፮÷፲፩ በ. ኢብጻን መሳ ፲፩÷፩

መጽሐፈ መሳፍንት ፲፩ ምዕራፎች ያሉት መጽሐፍ ነው። ጸሐፊው ነቢ ሳሙኤል ነው።

፫. መ□ሐ□ ሩት

ሩት በዘመነ መሳፍንት የነበረች ሞአባዊት ሴት ናት:: በእስራኤል ሀገር ረሀብ ተከስቶ በነበረ ጊዜ ስሙ አቤሜሌል የተባለ ሰው ኑኃሚን ከተባለች ሚስቱ ጋር መሀሎንና ኬሌዎን ከተባሉ ሁለት ወንዶች ልጆቹ ጋር ተሰዶ ነበር:: አቤሜሌክ በሞአብ ሀገር ከሞተ በኃላ ሁለቱ ልጆቹ መሀሎን ሩትን ኬሌዎን ደግሞ ኦርፍን አግብተው ነበር:: እነሱም ልጅ ሳይወልዱ እንደ አባታቸው ሞቱ:: ኑኃሚን በባልዋና በል□ቿ ሞት አዝና በሞአብ ሀገር ስትኖር እግዚአብሔር እስራኤልን በበረከት መጎብኘቱን ሰማች:: ወደ ኢየሩሳሌምም መመለስ በፈለገች ጊዜ ሩትንና ኦርፍን በሀገራቸው እንዲቀሩ ነገረቻቸው:: ሩትም ኑኃሚንን ሕዝብሽ ህዝቤ ፣አምላክሽ አምላኬ ፣ሀገርሽ ሀገሬ ይሆናል ብላ ተከትላ ሄደች :: በዚያም ቦኤዝ የሚባለውን የአቤሜሌክን ዘመድ አግብታ ኢዮቤድ የተባለውን የዳዊትን አያት ወለደች:: መ□ሐ□ ሩት ከአሕዛብ ወገን የነበረችውን ሩትን በእምነቷ ምክንያት እግዚአብሔር እንደተቀበላትና የዳዊት አያት እንዳደረጋት ይናገራል:: መጽ ሩት ፩÷፲፮-፲፯፣ሜቴ ፩÷፭ ጁህ መ□ሐአ መትኅን ዓለም ኢየሱስ ክርስቶስ ለሕዝብና ለአሕዛብ ቤዛ ሊሆን እንደመጣ ያሳያል:: መጽሐፉ ፬ ምዕራፎች ያሉት ሲሆን በአራት ክፍሎችም ተከፍሎ ሊጠና ይችላል:: አከፋፈሉም

፩. ምክ ፩ ሩት ከኑኃሚን ጋር ወደ ቤተ ልሔም እንደሔደች

፪. ምክ ፫ ሩት ከአቤሜሌክ ዘመድ ከቤዔዝ እርሻ እንደቃረመች

፫. ምክ ፫ ሩት ቦዔዝ እንዲያገባት ያደረገችውን ጥረትና ጥበብ ጸሳጸል

፬. ምክ ፬ ሩት ቦዔዝን አግብታ የክርስቶስ ቅዱመ አያት የሆነ ኢዮቤድን እንደወለደች ጁቶልነል::

፬. መጽሐፈ ሳሙኤል

ሀ. መጽሐፈ ሳሙኤል ቀዳማዊ

ሳሙኤልማለትእግዚአብሔር ሰማኝማለት ነው:: የመጽሐፍ ቅዱስ መዝገበ ቃላት ደግሞ □እግዚአብሔር ስም ወይም አምላካዊ ስም ማለት ነው:: የመሳፍንት መጨረሻ ነው:: የኤፍሬማዊው የሕልቃናና መካን የነበረችው የሐና የስእለት ልጅ ነው:: እናቱ እንደ ስእለቷ ጡት በጣለ ጊዜ ለእግዚአብሔር አቀረበችው:: ፩ ሳሙ ፩ የዔሊም ልጆች ባለጌዎች ነበሩ:: ሳሙኤል በዔሊ ፊት እግዚአብሔርን ሲያገለግል እግዚአብሔር ተገለጠለት:: ፩ ሳሙ ፪- ፫ ዔሊ ሲሞት የእስራኤል ፈራጅና ካህን ሆነ:: ሳኦልንና ዳዊትን ቀብቶ አንግሷል::

መጽሐፈ ሳሙኤል በሳሙኤል ስም የተሰየመው በሁለት ምክንያቶች ነው:: እነሱም ፩ኛ መ□ሐኘ በሳሙኤል የሕይወት ታሪክ ስለሚጀምርና እሱ ስላነገሳቸው ነገሥታት ስለሚያወራ ሲሆን ሁለተኛ□ ምክንያት ደግሞ ጸሐፊው ራሱ ነቢዩ ሳሙኤል ስለሆነ ነው:: በምዕራፍ ሃያ አምስት ላይ መሞቱ

ተገልጾ የለምን ቢሉ አወ እስከ ምዕራፍ፳፫ድረስ ያለውን የጸፈው ሳሙኤል ነው ። ከዚያ በኃላ ያለውን ግን ነቢዩ ናታንና ጋድ ጽፈውታል ተብሎ ጁታመናል።

ይህ መጽሐፍ ከሰባው ሊቃውንት ትርጉም በፊት ከመጽሐፈ ሳሙኤል ሁለተኛ ጋር አንድ መጽሐፍ ነበር። ሰባው ሊቃውንት ግን ሲተረጉሙት ሁለት ቦታ ተካፍለው ስለተረጎሙት ዛሬም ድረስ አንደኛና ሁለተኛ እየተባለ ይጠራል።ሲቆጠር ደግሞ አንድ ላይ ይቆጠራል። መጽሐፉ አጠቃላይ ፴፩ ምዕራፎች ያሉት ሲሆን በሶስት ይከፈላል።

፩- ከምዕ ፩-፬ በዚህ ክፍል ውስጥ ሕልቃና ስለሚባለው ኤፍሬማዊ ቤተሰብ በተለይም ስለ ሁለቱ የሕልቃና ሚስቶች ሐናና ፍናና ታሪክ ይነግረናል። መካን የነበረችውም ሐና በስእለት ነቡዩ ሳሙኤልን እንደወለደች ፣ሳሙኤልም ከተወለደ በኋላ ለቤተ መቅደስ መሰጠቱን፣ለሳሙኤልም እግዚአብሔር በራዕይ እንደተገለጠለች፣ስለ ሊቀ ካህናቱ ልጆች ስለ አፍኒንና ፊንሀስ በእግዚአብሔር ፊት ክፉ ሥራ ስለመስራታቸው ከዚህም የተነሳ እግዚአብሔር እንደተቆጣና ጦርነት እንዳስነሳ በጦርነቱም አፍኒንና ፊንሐስ እንደሞቱ ፣ታቦተ ጽዮንም እንደተማረከት ፣ዔሊም ይህን ሲሰማ ደንግጦ እንደሞተ ይተርክልናል።

፪- ከምዕ ፭-፲፪ በዚህ ክፍል ውስጥ የምንመለከተው ደግሞ የቃል ኪዳኑ ታቦት በማረኩት ሕዝቦች ላይ ስላደረሰው መቅሰፍት ፣ፍልስጤማውያንም ታቦቱን እጅ መንሻ ጨምረው ለእስራኤል እንደመለሱ፣ሳሙኤል ሕዝብ መሪና ነቢይ ሆኖ በእግዚአብሔር ስለመሾሙ ፣እርሱ በሸመገለ ጊ ልጆቹን ኢዩኤልንና አብያን በእስራኤል ላይ ፈራጅ አድርጎ እንደሾማቸው ፣እነሱ ግን የአባታቸው አሠረ ፍኖት ሳይከተሉ እንደቀሩ፣ሳሙኤልም በሕዝቡ ጥያቄ እግዚአብሔር በፈቀደ ከብንያም ነገር የነበረውን ሳኦልን የመጀመሪያው የእስራኤል ንጉሥ አድርጎ ስለማንገሡ በሰፊው ተዘርዝሮ ይገኛል።

፫- ከምዕ ፲፫-፴፩ በዚህ ክፍል ደግሞ የተገለጸው ሳኦል ትእ□□ እግዚአብሔርን ባለማክበሩ እግዚአብሔርን እንዳሳዘነ፣ በሳኦል ፈንታ ዳዊት ንጉሥ እንዲሆን እፅ□አብሔር በመፍቀዱ ዳዊትን ሳሙኤል ቀብቶ እንዳነገሠ፣ዳዊት ጎልያድን በወንጭፍ ድንጋይ እንደገደለ፣የሳኦል በጦርነት መሞት ተገልጾ ይገኛል።

ለ. መጽሐፈ ሳሙኤል ሁለተኛ

ይህ መጽሐፍ የሚገልጸው ሳሙኤል ከሞተ በኋላ የነበረውን የእስራኤልን ታሪክ ነው። ጸሐፊዎቹ ነቢዩ ናታንና ጋድ ሲሆኑ በሳሙኤል የተሰየመበት ምክንያነት ሰባው ሊቃውንትከመተርጎማቸው በፊት ከመጀመሪያው መጽሐፍ ጋር ማለትም ከመጽሐፈ ሳሙኤል አንደኛ ጋር አንድ መጽሐፍ ስለነበርና እሱ ስላነገሳቸው ነገሥታት ታሪክ የሚተርክ መጽሐፍ ስለሆነ ነው።

መ□ሐኝ ፷፬ ምዕራፎች ያሉት ሲሆን በሶስት ዋና ዋና ክፍሎች ከፍሎ ማጥናት ይቻላል።

፩- ከምዕ ፩-፲በዚህ ክፍል ውስጥ ዳዊት መናገሻ ከተማውን ኬብሮንን አድርጎ በይሁዳ ነገድ ላይ ሰባት ዓመት እንዲሁም ኢያቡሳዊያንን ከጽዮን ተራራ በጦርነት አስወግዶ ኢየሩሳሌምን ዋና ከተማ በማትረፅ ፴፫ ዓመት በአጠቃላይ አርባ ዓመት እንደነገሰ ይገልጿል።

፪- ከምዕ ፲-፲፱ በ□ህኛው ክፍል ደግሞ የምንመለከተው ዳዊት የኦርዮንን ሚስት መድፈሩንና ባሏን ኦርዮንን ማስገደሉን፣ነቢዩ ናታን ዳዊትን ስለ በደሉ እንደገለጸው ፣ የዳዊት የበኩር ልጅ አምኖን እህቱ ትዕማርን አስገድዶ እንደደፈራት፣አቤሶሎምወንዱሙአምኖንንስለመግደሉ፣አባቱ ዳዊትን ስለማሳደዱና ዙፋኑን ስለመቀማቱ በኋላም በዳዊት

የጦር አዛዥር ስለመገደሉ ና ዳዊት በልጁ በአቤሴሎም ሞት እንዳዘነ እንመለከታለን።

፫- ከምዕ ፳-፳፬ በዚህ ክፍል ውስጥ የምንመለከተው ደግሞ የቢክሩ ልጅ ሸባዕ በዳዊት ላይ አመጽ እንዳስነሳ፣ ኢያሱና የእስራኤል ልጆች ከገባዖን ሰዎች ጋር የገቡትን ቃ ኪዳን ሳኦል በማፍረስ ምክንያት በእስራኤል ላይ ሦስት ዓመት ጽኑ ረሀብ እንደሆነ እና ዳዊት ሕዝቡን በማስቆጠሩ ምክንያት እግዚአብሔር ተቆጥቶ በእስራኤል ላይ ቸነፈር እንደሆነ በቸነፈሩም ሰባ ሺህ ሰ□ እንዳለቀ ይተርክልናል።

፭. መጽሐፈ ነገሥት

ሀ.. መጽሐፈ ነገሥት አንደኛ

መጽሐፈ ነገሥት አንደኛና ሁለተኛ ከዳዊት ልጅ ከሰሎሞን አንሥቶ እስከ ይሁዳ መንግሥት ማለቂያ ድረስ ያለውን የ፬፻ ዓመት የእስራኤልና የይሁዳ መንግሥታትና ነገሥታትን ታሪ□ ጽተርካል። እነዚህ መጻሕፍት ከሰባው ሊቃውንት ትርጉም በፊት እንደ መጽሐፈ ሳሙኤል ሁሉ አንድ መጽሐፍ ነበሩ።የመጻሕፍቱ ጸሐፊ ማንእንደሆነ በእርግጠኝነት አይታ□ቅም ። በታልሙድ ሰዎች እምነት ጸሐፊው ነቢይ ኤርምያስ ነው። ሌሎች ደግሞ ንጉሥ ሰሎሞንና ንጉሥ ሕዝቅያስ የንግሥና ዘመናቸውን ታሪ□ ሲጽፉ ነቢዩ ኢሳይያስና ኤርምያስ የነበሩበትን ዘመን ታሪ□ □□ኻል ጽላሉ። መጽሐፈ ነገሥት አንደኛ ፳፪ ምዕራፎች ያሉት መጽሐፍ ሲሆን በሶስት ከፍሎ ማጥናት ይቻላል።

፩ከምዕ ፩-፲ በዚህ ክፍል የምናገኛቸው መጽሐፍ ቅዱሳዊ ትምህርቶች የሚከተሉት ናቸው። ሰሎሞን የአባቱን ዙፋን መውረሱን ና በአባቱ ጠላቶች ላይ የወሰደውን እርምጃ ፣በሁለት ሕፃናት እናቶች የፍርድ ችሎት ላይ የሰሎሞን ጥበበኛነት መገለጥ ፣ቤተ መቅደስን እንደሠራ፣ ንግሥተ ሳባ የጠቢቡ ሰሎሞንን ጥበብ ለማየት ወደ

፩ኢየሩሳሌም እንደተጓዘችእና በዘመኑ ስለነበሩት ነቢያት ማለትም ናታን ፣አኪያና ኢዶ ይተርካል።

፪ምክራአ ፲፩ በዚህ ክፍል ውስጥ የምንመለከተው ጠቢቡ ሰሎሞን በፍቅረ አንስት መጠመዱና □ዖታትን በማምለክ እግዚአብሔርን እንዳሳዘነ እንመለከታለን። በዚህም ምክንያት በመንግስቱና በእርሱ ላይ አመጸኞች መነሳታቸውን እግዚአብሔርም ከኤፍሬም ነገድ የነበረውን ኢዮርብዓምን እንዳስነሳበት ይነግረናል።

፫ከምዕ ፲፪-፳፪በዚህ ክፍል ውስጥ የምንመለከተው ስለ ሰሎሞን ልጅ ስለ ሮብዓም መንገስና በክፋት መንገድ መቆም፣የእስራኤል መንግስት ሁለት ቦታ እንደተከፈለ ይነግረናል። ያያይዝናም ስለ አራቱ

የይሁዳ ነገሥታት ማለትም ሮብዓም ፣አብያ ፣አሳ እና ኢዮሣፍት ይተርክልናል። ከዚህም ጎን ለጎን ስለ ስምንቱ የእስራኤል ነገሥታት ታሪ□ ጸ□ሳል ። እነዚህም ነገሥታት ኢዮርብዓም ፣ናዳብ ፣ባኦስ፣ኤላ፣ዘምሪ፣ዘንበሪ ፣አክአብ እናአካዝያስናቸው።

ለ.መ□ሐነገሥት ሁለተኛ

ጹህ መ□ሐአ ፳፫ ምዕራፎች ያለት መጽሐፍ ሲሆን በ፪ ከፍሎማጥናት ይቻላል። አከፋፈሉም እንደሚከተለው ነው።

፩ከምዕ ፩-፲፯ በ□ህ □ኤል □ኡዓ እስራኤላውያን በአሦራውያን እስከተማረኩበት ባለው ጊዜ ስለ ይሁዳና ስለ እስራኤል መንግሥታት የሚናገር ነው።

፪ከምዕ ፲፰-፳፭ በ□ህኛው ክፍል ደግሞ ናቡከደነጾር ይሁዳንና ኢየሩሳሌምን አጥፍቶ ሕዝቡን በምርኮ ወደ ባቢሎን እስከ ወሰደበት ጊዜ ድረስ የነበረውን ሁናቴ የሚገልጥ ነው። አያይዞም በዚያ ወቅት ስለነበሩት አሥራ ስድስቱ የይሁዳ ነገሥታት እና አሥራ አንዱ የእስራኤል ነገሥታት ታሪ□ በሰፊው ይገልጻል። የይሁዳ ነገሥታትም ስም የሚከተለው ነው። ኢዮራም ፣አካዝያስ ፣ጎቶልያ ፣ኢዮአስ ፣አሜስያስ፣ዖዝያን ፣ኢዮአታም ፣አካዝ ፣ሕዝቅያስ ፣ምናሴ፣ አሞጽ ፣ኢዮስያስ ፣ኢዮአክስ፣ ኢዮአቄም ፣ዮአኪን እና ሴዶቅያስ ናቸው። ኢዮራም ፣ኢዩ ፣ኢዮአካዝ ፣ዮአስ፣ ዳግማዊ ኢዮርብዓም ፣ዘካርያ ፣ሰሎም፣ምናሔም ፣ፋቂስያስ ፣ፋቁሔ እና ሆሴዕ ናቸው።

፪መጽሐፈ ዜና መዋዕል አንደኛ

ዜና መዋዕል ማለት የዕለት ዜና ማለት ነው። ዛሬ አንደኛና ሁለተኛ ዜና መዋዕል በማለት የምናገኛቸው ሁለት መጻሕፍት ከሰባ ሊቃውንት ትርጓሜ በፊት እንደ አንድ መጽሐፍ የሚጠሩ ነበሩ። የዜና መዋዕል መጻሕፍት የተጻፉት ከባቢሎን ምርኮ በኋላ ከክርስቶስ ልደት በፊት 400 ዓመት አካባቢ በካህኑ ዕዝራ ነው።

ሁለቱ □□ና መዋዕል መጻሕፍት ከመጽሐፈ ሳሙኤልና ከመጽሐፈ ነገሥት ጋር ተመሳሳይነት ቢኖራቸውም በተወሰኑ ጉዳዮች ላይ ልዩነት አላቸው። ለምሳሌም በመጽሐፈ ዜና መዋዕል ውስጥ ብቻ □ሚቶኙ ታሪኮች አሉ ። ከነሱም መካከል የሚከተሉት ይገኙባቸዋል።

- ❖ የቀደሙ አባቶች የትውልድ ዝርዝር
- ❖ የካህናትና የመዘምራን አገልግሎትና የመዘምራን ሥርዓት መካተታቸው በአንዳንዱ ጉዳዮን ደግሞ አለማንሳታቸው ለምሳሌም
- ❖ ዳዊት በነቢዩ ናታን መወቀሱ
- ❖ ስለአምኖንና ትዕማር
- ❖ ስለ አቤሴሎም የመሳሰሉት አለመገኘታቸው ልዩነቶች ናቸው። መጽሐፈ ዜና መዋዕልን እንደሚከተለው በሁለት ከፍሎ ማጥናት ይቻላል።

፩ከምዕ ፩-፱ በ□ህ □አል □ቀ□ሙ □እስራኤል አባቶች የትውልድ ሐረግ ከአዳም እስከ አብርሃም ፣ከይስሐቅና ያዕቆብ እስከ ዳዊት ፣ከዳዊት እስከ ዘሩባቤል በዌርዌር ጁቶልነል::

፩ከምዕ ፲-፳፱ በዚህ ክፍል ውስጥ ደግሞ የቀረበው የሳኦል መንግሥት ወድቆ የዳዊት መንግሥት መተካት፣ዳዊት ብዙ ጦርነቶችን ማሸነፉ፣ በዳዊት ኃያልነት በአካባቢው ያሉ ነገሥታት መጨነቃቸው፣ለቃል ኪዳኑ ታቦት ማረፊያ ዳዊት ቤት ማዘጋጀቱ፣ዳዊት ሌዋውያንን መሥዋዕት ለማቅረብና መንፈሳዊ ዜማን እንዲያዜሙ መቅጠሩ እና መንግሥቱን ለልጁ ለሰሎሞን ማስረከቡ ተቶልጥበታል::

፯መ□ሐ□ ዜና መዋዕል ሁለተኛ እና ጸሎተ ምናሴ

ሀ. መጽሐፈ ዜና መዋዕል ሁለተኛ

ሠላሳ ስድስት ምዕራፎች ያሉት ከመጽሐፈ ዜና መዋዕል አንደኛ የሚቀጥል መጽሐፍ ነው:: መጽሐፉን በአራት በመክፈል ማጥናት ይቻላል::

፩ከምዕ ፩-፱በዚህ ክፍል ውስጥ የሰሎሞን ሀብታምነት፣ቤተ መቅደሱን እንዳሠራ፣ ስለ ሰሎሞን ገናናነት እና ጥበቡን ለማየት ንግሥተ ሳባ እንደመጣች ይነግረናል::

፪ከምዕ ፲-፲፩ በ□ህኛው ክፍል ደግሞ የምናገኘው ከሰሎሞን ሞት በኋላ ልጁ ሮብዓም መንገሡን ፣□እስራኤልም መንግሥት ሁለት ቦታ መከፈሉን ፣የይሁዳ ንጉሥ አቢያ የእስራኤልን ንጉሥ ኢዮርብዓምን ማሸነፉ እና የይሁዳ ንጉሥ አሳ ኢትዮጵያንን ድል ማድረጉና ሌሎችም በሰፊው ተ□ርዌረኸል::

፫ከምዕ ፲፯-፳፩ በዚህ ክፍል ውስጥ ደግሞ የምንመለከተው ኢዮሣፍጥ የአባቱን ዙፋን መውረሱን ፣ አክአብ በኢዮሳፍጥ ስለ መረዳቱ ፣ኢዮሳፍጥ ከሞተ በኋላ ልጁ ኢዮራም ዙፋኑን መውረሱ እና በነቢዩ ኤልያስ መገሰጹን ይነግረናል::

ምክ ፳፪-፴፮ በ□ህ ክፍል ውስጥ የምንመለከተውጉዳይ በዳዊት ሥርወ መንግሥት ሥር ስለተነሡት ነገሥታት ታሪ□ እና ናቡከደነፆር ዋና ከተማዋን ኢየሩሳሌምን አፍርሶ አብዛኛዎቹን የይሁዳ ሕዝብ ማርኮ መ□ሰዐ ተ□ርዌሮ ጁቶኛል::

ለ. ጸሎተ ምናሴ

ምናሴ ማለት ማስረሻ ማለት ነው ትርጉሙ:: ምናሴ ከይሁዳ ነገሥታት ቁጥር የገባ የንጉሡ የሕዝቅያስ ልጅ ነው:: ፪ኛ ነገ ፳፥፳፩ ከ፲፪ ዓመቱ ጀምሮ በንግሥና ወንበር ላይ የተቀመጠ ነበር:: ባእት አምልኮትን እየተከተለ ከአሞራውያን ይልቅ ክፉ ነገርን አደረገ :: በኢየሩሳሌምም ላጁ □እግዚአብሔር ቁ□ እንዲመጣ አደረገ:: ፪ኛ ነገ ፳፩፥፩-፲፰ የአሦርም ንጉሥ ወደ ባቢሎን ማረከው:: በዚያም ጸለየ ይህ መጽሐፍ ምናሴ መዚያ የጸለው ጸሎት ነው:: እግዚአብሔርም ጸሎቱን ሰምቶ ማረው:: ወደኢየሩሳሌም ተመለሰ:: ሕዌቡም እግዚአብሔርን እንዲያመለኩ አዘዘ:: ፪ኛ ዜና ፴፫፥፲፩-፳ ጁህ

□ምናሴ መጽሐፍ አቆጣጠሩ ከሁለተኛ ዜና መዋዕልጋር ነው ምክንያቱ ደግሞ በ፪ኛ ዜና ፴፫÷፲፰ ላጁ የሕዝቅያስ ልጅ ምናሴ
እንደጸለየ ስለሚናገር እና ተያያዥነት ስላለው ነው:: ጸሎተ ምናሴ ባለ አንድ ምዕራፍ ሲሆን በአሥራ ስድስት ቁጥሮች የተከፋፈለ መጽሐፍ ነው::

፰..መ□ሐ□ ክዌራ እና ነህምያ

ሀ.መ□ሐ□ ክዌራ

መ□ሐኝ □እስራኤል ሕዝብ ከባቢሎን ምርኮ እንደተመለሱ ቤተ መቅደስም እንደገና እንደሠሩ ይናገራል:: መጽሐፉ ከ፭፻፴፯ አንስቶ ዕዝራ ራሱ ወደ ኢየሩሳሌም እስከመጣበት እስከ ፬፻፶፰ ቅ.ል.ክ ያለውን ታሪ□ ጁተርካል:: □□ህ መ□ሐአ □ሐኝ እዌራ እንደሆነ ይታመናል:: መጽሐፉ ፲ ምዕራፎች ያሉት ሲሆን ምዕራፍ ፩ ቂሮስ □እስራኤል ሕዌብ እንዲመለስ መፍቀዱ ምክ ፪ ከምርኮ የተመለሰው ፬፻፻፳፫፻፰ ሕዌብ መመዌቹ ፣ምክ ፫ □ቤተ መቅ□ስ እድሳት መጹመሩ፣ምክ ፬ ጠላቶች የቤተ መቅደሱን የእድሳት ሥራ መቃወማቸውን ይገልፃል:: ይቀጥልናም በምዕ ፭-፮ በሐጌና በዘካርያስ ቀስቃሽነት ዘሩባቤል የቤተ መቅደሱን ሥራ መፈጸሙን

ከምዕ ፯-፰ እነ ዕዝራ ወደ ኢየሩሳሌም መመለሳቸውንና ከምዕ ፱-፲ ዕዝራ አይሁድ ያላመኑትን እንዳያገቡ መከልከሉን ይተርካል:: መ□ሐ□ ክዌራ □ሚቆጠረው ከመጽሐፈ ነህምያ ጋር ነው:: ምክንያቱ ደግሞ ሁለቱንም መጻሕፍት የጻፋቸው ዕዝራ በመሆኑና በይዘትም ተመሳሳይ በመሆናቸው ነው::

ለ. መጽሐፈ ነህምያ

ነህምያ የፋርስ ንጉሥ የአርጤክስ ጠጅ አሳላፊ የነበረ አይሁዳዊ ነው:: ነህ ፩÷፩-፳፩ በአንዳንድ የግእዌ መጻሕፍት ውስጥ ሴንያ ተብሎ ይጠራል:: በአርጤክስ ቤተ መንግሥት ሳለ የእ□ሩሳሌምን ቅጥሮች መፍረስ አናኒ ከሚባለው አይሁዳዊ በሰማ ጊዜ እጅግ በጣም አዘነ:: ከንጉሡ ፈቃድ ጠይቆ ኢየሩሳሌምን ለመሥራት ሄደ:: የጣላትን ተቃውሞ ሳይፈራ የኢየሩሳሌምን ቅጥሮች በ፶፪ ቀን ውስጥ በእምነት ገነባ:: የዚህ መጽሐፍ ጸሐፊ ካህኑ እዝራ ሲሆን መጽሐፉ አሥራ ሦስት ምዕራፎች ያሉት መጽሐፍ ነው::

፱..መጽሐፈ ዕዝራ ሱቱኤል እና መጽሐፈ ዕዝራ ካልዕ

ሀ. መጽሐፈ ዕዝራ ሱቱኤል

ሱቱኤል (ሰላትያል) የጸሐፊውና የካህኑ ዕዝራ ድርብ ስም ነው:: የመጽሐፈ ዕዝራ ሱቱኤል ጸሐፊም ራሱ ዕዝራ ነው:: ይሕ መጽሐፍ አሥራ ሦስት ምዕራፎች ሲኖሩት በውስጡም የሚከተሉት ትምህርቶች ይገኙበታል::

- ዕዝራ በምርኮ በባቢሎን ሀገር በነበረ ጊዜ ስላያቸው ሰባቱ ራዕዮች

- ዕዝራ ላቀረባቸው ጥያቄዎች በምሳሌ የተሰጠውን መልስ
- በመፊ ረሻም ክዌራ እግዚአብሔርን በጸሎት ጠይቆ ልዩ መንፈሳዊ ጸጋንና ዕውቀትን እንደሰጠው ያስተምረናል።

ለ.መ□ሐ□ ክዌራ ካልክ

መጽሐፈ ዕዝራ ካልዕ በካህኑና በጸሐፊው ዕዝራ የተጻፈ ባለ ዘጠኝ ምዕራፍ መጽሐፍ ነው። መጽሐፉ

- መፀኛ ዜና መዋዕል ከምዕ ፴፮-፴፮
- በመጽሐፈ ዕዝራ ከምዕ ፪-፱
- በመጽሐፈ ነህምያ ከምዕ ፯-፰የተገለጹትን ታሪኮች በድጋሚና በስፋት የሚተርክ መጽሐፍ ነው። ይህ መጽሐፍ ከዕዝራ ሱቱኤል ጋር በአንድነት ይቆጠራል።

፲መጽሐፈ ጦቢት

ይህ መጽሐፍ ጦቢት የሚባል ሽማግሌ በንጉሡ በስልምናሶር ዘመን ወደ አሦር ንጉሥ ከተማረከ በኋላ እርሱና ልጁ ጦቢያ እጅግ በጣም ተቸግረው እጸለ እግዚአብሔር በመልአኩ በቅዐ ስ ሩፋኤል አማካኝነት ረድቶአቸው ከችግር እንዴት እንደዳኑ የሚተርክ ባለ ፲፬ ምክራአ መጽሐፍ ነው።

፲፩መጽሐፈ ዮዲት

መጽሐፈ ዮዲት ፲፮ ምዕራፎች ያሉት መጽሐፍ ነው። መጽሐፉ ንጉሥ ናቡከደነፆር እስራኤላውያንን ለመውጋት የላከው ሆኒፎርኒስ የተባለን የጦር አዛዥ እስራኤላዊቷ ዮዲት እንዴት አድርጋ እንደገደለችው የሚተርክ መጽሐፍ ነው።

፲፪..መጽሐፈ አስቴር

አስቴር ማለት በፋርስ ቋንቋ ኮከብ ማለት ነው። አንዳንዶች አስቴር የሚለው ቃል እሽታር ከምትባል አንዲት የባቢሎን ጣኦት ስም የተወሰደ ነው ይላሉ። የእብራጹስዓ ስሟ ሀ□ሳ ነው። የፋርስ ንጉሥ አርጤክስ ባገባት ጊዜ ንግሥት የሆነች
አንዲት አይሁዳዊት ምርኮኛ ነበረች። ንጉሡ ሚስቱን ንግሥት አስጢንን ከሰደደ በኋላ አስቴር የሳደጋት የአጎትዋን ልጅ መርዶክዮስ ንግሥት እንድትሆን አሰበ። አስ ፪፥፳-፲፭ ንጉሡም አገባትና አነገሣት። የአይሁድ ጠላት የነበረው ሐማ አይሁድን ሁሉ ለማጥፋት ባሰበ ጊዜ አስቴር ንጉሡን በመለመን አዳነቻቸው። አስ ፫፥፰ መጽሐፈ አስቴር ይህንን ታሪ□ □ሚተር□ ባለ ፲፭ ምክራአ መ□ሐአ ነው። በመጽሐፉ ውስጥ አንድም ቦታ □እግዚአብሔር ስም አልተጠቀሰም። ምክንያቱ ደግሞ አይሁድ በምርኮ በነበሩ ጊዜ ስለተጻፈ ነው የሚል ግምት አለ። የመጽሐፉ ጸሐፊ ማን እንደሆነ በእርዕ ታኛነት አይታወቅም። ነገር ግን መርዶክዮስ ሳይሆን እንዳልቀረ ይነገራል።

፲፫..መጽሐፈ መቃቢያን

መቃብያን ማለት ጀግኖች ማለት ነው። የመቃብያንን ታሪክና ልዩ ልዩ መንፈሳዊ ትምህርቶችን የያዙ ስምንት መጻሕፍተ መቃብያንመኖራቸውታ□ቋል።በፅእዝናበአማርኛ ተተርቶመ□ □ሚቸኩት ሦስቱ የመቃብያን መጻሕፍት ናቸው።

የመቃብያንንመጻሕፍትማንእንደፃፋቸው በግልፅ አይታ□ቅም። እነዚህን በዝርዝር እንመለከታለን።

መጽሐፈ መቃብያን ቀዳማዊ

መቃብያን ቀዳማዊ ፣በሞዓባውያንና በሜዶናውያን መንግሥት ብሎ የሚጀምር ጲሩጳይዳን የተባለው አመጸኛ ንጉሥ የመቃቢስ ዘብንያምን ልጆች አብያ ፣ሲላስና ፈንቶስን በእውነተኛ ሃይማኖታቸው ምክንያት እንዴት እንዳሰቃያቸው የሚተርክ ፴፮ ምዕራፎች ያሉት መጽሐፍ ነው።

፲፬..መጽሐፈ መቃብያን ካልዕ እና ሣልስ

ሀ. መጽሐፈ መቃብያን ካልዕ

መቃቢስ የተባለው የሞዓብ ንጉሥ እስራኤላውያንን ከተዋጋ በኋላ በእስራኤል ላይ ያደረገውን ክፉ ሥራ ተጸጽቶና ንስሐ ገብቶ የሠራውን በጎ ሥራ ይተርካል። እርሱም ከሞተ በኋላ ጲሩጳይዳን የተባለ ንጉሥ የመቃቢስን ልጆች በጽኑ ሃይማኖታቸው ምክንያት እንደገደላቸው የሚተርክ ባለ ፺፩ ምክራአ መጽሐፍ ነው።

ለ.መጽሐፈ መቃብያን ሣልስ

መጽሐፈ መቃብያን ሣልሳዊ ፲ ምዕራፎች ሲኖሩት የብሉይ ኪዳን ታሪኮችን እየጠቀሰ የጽድቅና የኩነኔን ፣የትንሣኤ ሙታንን ነገር የሚያብራራና የሚያስረዳ መጽሐፍ ነው። ሁለተኛና ሦስተኛ መ□ሐ□ መቃብያን የሚቆጠሩት እንደ አንድ መጽሐፍ ነው።

፲፭-መጽሐፈ ዮሴፍ ወልደ ኮርየን

ከአዳም ጀምሮ እስከ ፵ ዓ.ም የኢየሩሳሌም ቤተ መቅደስ መቃጠል ድረስ የሆነውን ሁሉ የሚተርክ ዜና አይሁድ ነው። ይኽ መጽሐፍ ዜና አይሁድ ወይም መጽሐፈ ሥርውም ተብሎ ይጠራል። የኢትዮጵያ ኦርቶዶክስ ተዋህዶ ቤተ ክርስቲያን አራተኛ መጽሐፈ መቃብያን እንደሆነ ትገልጻለች። መጽሐፉም በ፷ ክፍሎች የተከፈለ ረጅም መጽሐፍ እንደሆነ አንዳንድ ጽሑፎች ይገልጻሉ።

፲፮መጽሐፈ ኩፋሌ

ኩፋሌ ማለት መክፈል ወይም መግመስ ማለት ነው። ይህ መጽሐፍ ከመጀመሪያው የሥነ ፍጥረት ቀን ጀምሮ እስራኤል

ከግብፅ እስከወጡበት ድረስ ያለውን ጊዜና ታሪክ አስፋፍቶ የሚተርክ መጽሐፍ ነው። የመጽሐኘ □ሐኘ ነቢዩ ሙሴ ሲሆን ፴፬ ምዕራፎች ያሉት መጽሐፍ ነው።

፲፯..መጽሐፈ ሄኖክ

መጽሐፈ ሄኖክ ከአዳም ጀምሮ ሲቆጠር ፯ ትውልድ በሆነው በሄኖክ የተጻፈ ባለ ፸፪ ምዕራፎች መጽሐፍ ነው። መጽሐፉም ስለሚከተሉት ጉዳዮች ይናገራል።

ስለ ቈታችንና መድኃኒታችን ኢየሱስ ክርስቶስ፣ስለ ቅዱሳን መላእክት ፣ስለ ፀሐይና ጨረቃ ዑደት ፣ስለ ዕፅዋት ፣ስለ ጻድቃንና ኃጥአን እንዲሁም በኖኅ ዘመን ስለተፈጸመው ኃጢአትና ቅጣት ይናገራል።

፩.፪.፫ የመዝሙርና የጥበብ መጻሕፍት

መዝሙር ማለት ምስጋና ማለት ነው። ጥበብ ማለት ደግሞ ማስተዋል መንፈሳዊ ዕውቀት ማንኛውንም ነገር ለማግኘት የመመርመር ችሎታ ማለት ነው። ስለዚህ በዚህ ክፍል ውስጥ የሚገኙ ፭ መፃሕፍት ፣እግዚአብሔርን መለመኛና ማመስገኛ ጸሎቶችን እንዲሁም ከእግዚአብሔር ስለሆነው እና ከእግዚአብሔር ስለሚገኘው ጥበብ በየምዕራፎቻቸው አካተው ይዘዋል። እነዚህ መጻሕፍት በሰምና በወርቅ በምሳሌም የተጻፉ በመሆናቸው የቅኔ መጻሕፍትም ይባላሉ። በይበልጥ ቅኔያዊ አቀራረባቸው ነው። ወደ ተለያዩ ቋንቋዎች ከተተረጎሙ በኋላ ግን ከቅኔያዊ አቀራረባቸው ይልቅ ፍሬ አሳብን ብቻ በመፅለዓ ጭታወቃሉ። ከዚህ በመቀጠለል የመጻሕፍቱ ይዘቶችን በቅደም ተከተል ይጠናሉ።

፩. መጽሐፈ ኢዮብ

ኢዮብ ብዙ መከራ የደረሰበት እግዚአብሔርን ይፈራ የነበረ ሰው ነው። መጽሐፈ ኢዮብ ሀብታምና የከበረ ሰው እንደነበረ ይናገራል። በድንገት ሀብቱ ሁሉ ፣ልጆቹም ጠፉበት ፣በታላቅ □ዳ ተመታ ፣በሰውም ዘንድ የተናቀ ሆነ። ጠቢባን ነን የሚሉ ወዳጆቹ እንኳ በስውር ስለበደልህ ነው እጸሉ ተከራከሩት። የመጽሐፉ አንባቢ ፣የኢዮብን ቅንነት ይገለጽ ዘንድ በሰይጣን እንዲፈተን እግዚአብሔር እንደፈቀደ ያውቃል። ኢዮብ ግን ይህንን አላወቀም፣ከሁሉም ይልቅ ያስጨነቀው እግዚአብሔር ራሱ የተነሳበት ስለመሰለው ነበረ። በመጨረሻም እግዚአብሔር ጥበቡንና ኃይሉን በገለጠለት ጊዜ ፣ኢዮብ እንደዚህ ባለ አምላክ ለመታመን እንጂ መንገዶቹን ለማስተዋል ለሰው እደንዳልተሰጠ ተረዳ መከራከሩንም ተወ። ከዚያም በኋላ ቀድሞ ከነበረው ይልቅ የበለጠ ሀብት ተሰጠው ፣ፈጅምም እትሜ በሰላምና በክብር ኖረ አድሜም ጠግቦ ሞተ። መጽሐፈ ኢዮብ ስለዚህ ቅን ሰው ታሪክ ነው በዝርዝር የሚነግረን። ይህን መጽሐፍ ከመዝሙርና ከጥበብ መጻሕፍት እንዲቆጠር ያደረገው አጻጻፉ ነው። ምክንያቱም የመጀመሪያውና የመጨረሻው ክፍሎች በስድ ንባብ ሲጻፍ ከምዕ ፫ እስከ፸፪፡፮ ትራስ ያለው በግጥም ስለተጻፈ ነው። በውስጡ ከሚገኘው የጥበብ ጥልቀትና ከሥነ ጽሑፍ ውበቱ የተነሣ የተደነቀ ነው። ይህም ከመዝሙርና ከጥበብ መጻሕፍት ጋር እንዲቆጠር ያደረገው ሌላ ምክንያት ነው።

መጽሐፈ ኢዮብ ፸፪ ምዕራፎች አሉት። መጽሐፉ በማን እና መቼ እንደተፃፈ በእርግጠኝነት አይታ□ቅም። እግዚአብሔርን በሚወዱና ለሕጉ በሚታዘዙ ሰዎች ላይ መከራ ሊደርስ እንደሚችልና

በትዕግስት ካሳለፉት መከራው እንደሚወገድና በረከትንም ከእግዚአብሔር በእዓ አ እንደሚያገኘ □ሚጸስተምር መጽሐፍ ነው:: መጽሐፉን በ፫ዋና ዋና ክፍሎች በመክፈል ማጥናት ይቻላል::

፩ከምክ ፩-፪ በዚህ ክፍል ውስጥ ኢዮብ ሰባት ወንዶችና ሦስት ሴቶች ልጆች እንደነበሩት ብዙ በጎች ፣ግመሎች፣በሬዎች እና አህዮች እንደነበሩት እና ሁሉንም በሞት እንዳጣ ይነግረኛል::

፪ከምዕ ፫-፯ በዚህ ክፍል ኢዮብ የተወለደበትን ቀን እንደረገመ ፣የኢዮብ ወዳጆች ኤልፋዝ ፣በልዳዶስ እና ሶፋር በኢዮብ ላይ ስላቀረቡት ወቀሳ ፣ኢዮብ ለወዳጆቹ የወቀሳ መልስ እንደመለሰ እና ኤሉሁ የተባለ ወጣት በኢዮብና በባልንጀሮቹ ላይ ያቀረበውን ወቀሳና አስተያየት ያስነብበናል::

፫ከምዕ ፰- ፵፪ በ□ህ □አል □ፅሞ እግዚአብሔር ነፋስ ሆኖ ለኢዮብ ስለ ሰዎች ንግግር ከንቱነት የሰጠው መልስ ኢዮብ ከብስጭቱ እንዳረፈ ፣እፅ□አብሔር በኢዮብ ወዳጆች ወዳጆቹ □□እግዚአብሐእንደለመነ፣ኢዮብየጠፋበትንሀብትእዓ አእንል□እ□ን□ለ□ እስከ ፬ ትውልድ ድረስ የልጅ ልጅ አይቶ አድሜ ጠግቦ እንደሞተ ይነግረናል::

፪.መዝሙረ ዳዊት

ዳዊት ከእስራኤል ነገሥታት ሁሉ ታላቅና ተወዳጅ ንጉሥ ነበር:: ዘመነ መንግሥቱ ከ፲፻፲፩ -፱፻፸፩ ከቅ.ል.ክ እንደሆነ ይገመታል:: በእስራኤል ስሙ የገነነ ንጉሥ እንደመሆኑ መጠን በመጽሐፍ ቅዱስ ታሩኩ በረጅሙ ተጽፏል:: ፩ኛ ሳሙ ፲፮ እስከ ፩ኛ ነገ ም ፪ ትረስ ጁቶኛል:: በ፩ኛ ዜና ከምዕራፍ ፲፩ እስከ ፳፱ ትረስ ተ□ጠል::

ዳዊት በይሁዳ በቤተልሔም አገር እሴይ ከተባለ ሰው ተወለደ:: ፩ሳሙ ፲፮ ÷፲-፲፩ :: ከእሴይ ልጆች መካከል የሁሉም ታናሽ ሆኖ የአባቱን በጎች በመጠበቅ በእረኝነት የልጅነት ዘመኑን አሳለፈ:: ፩ ሳሙ ፲፮ ÷፲፩ :: በንጉሥ ሳኦል ቦታ ተተክቶ ተቀባ:: ዙፋኑን ከመውረሱ በፊት ግን ለሳኦል ጋሻ ጃግሬው በመሆን ያገለግለው ነበር:: ሳኦልንም ለማስደሰት በፊቱ በገና ይደረድር ነበር::፩ሳሙ ፲፮÷፲፰-፳፫ በእግዚአብሔርስምና ኃይል ጎልያድ የተባለውን ፍልስጥኤማዊ በወንጭፍ ድንጋይ ገደለ:: ፩ ሳሙ ፲፯÷፵፭-፶፩

ይህንንም ጀብዱ በመሥራቱ በሕዝቡ ዘንድ ተወዳጅነትን አተረፈ:: ነገር ግን በዚሁ መጠን ንጉሥ ሳኦል ምቀኛ ሆነበትና ዳዊትን ሲገድለው ፈለገ:: የሳኦል ልጅ ዮናታን ግን ይወደውና ይረዳው ነበር:: ነፍሱን ለማዳን ከንጉሡ ፊት ሸሽቶ በፍልስጤማውያን መካከል በስደተኝነት ተቀመጠ:: ፩ ሳሙ ፳ እና ፳፩ :: ወደ አዶላምም ዋሻ ኮብልሎ ተደበቀ:: ፩ሳመ ፳፪÷፩:: በምትረ-በቴ ሳለ ፬፻ የሚያህሉ ሰዎች ተከታዮቹ ሆኑ:: ለእርሱም የጦር አዛዥ በመሆን የእስራኤልን ጠላቶች ይወጋ ነበር:: ፩ ሳሙ ፳፫ ንጉሥ ሳኦል በአልስጥኤማውያን ወረራ መካከል በጊልቦዓ ተራራ ላይ በራሱ እጅ ከሞተ በኋላ ዳዊት አስቀድሞ በጁሁቴ ፣በኋላም በመላ እስራኤል ላይ ንጉሥ ሆነ:: ፪ ሳሙ ፪-፬ እና ፭÷፩-፭

ንጉሥ ዳዊት በዘመነ መንግሥቱ ልዩ ልዩ ታላላቅ ሥራዎችን በማከናወኑ በስም ጥሩነት ተወዳዳሪ የሌለው ንጉሥ ሆኗል:: ዳዊት በገናን ጥሩ አድርጎ የሚደረድር ሀብተ ዝማሬ የተሰጠው ንጉሥ ነበር:: በዚህም ምክንያት በርካታ

መዝሙራትን እንደጻፈ ይታወቃል:: መዝሙረ ዳዊትም የሚለው ይህ መጽሐፍ ፸፫ የሚሆኑት መዝሙራት በዚህ ንጉሥ የተዘጋጁ ናቸው::

መዝሙራ ዳዊት በውስጡ ፻፶ የሚያህሉ መዝሙራትን የያዘ መጽሐፍ ነው:: ትምህርትና ቅኔ በአንድነት ይገኙበታል:: መዝሙረ ዳዊት ብዙውን ጊዜ የዳዊት መዝሙራት የሚባልበት ምክንያነት አብዛኞቹ መዝሙራት በንጉሥ ዳዊት የተደረሰ ስለሆነ ነው:: ሆኖም ግን ከ፻፶ዎቹ መዝሙራት ውስጥ በሌሎች የተደረሱ መዝሙራት አሉ:: ለምሳሌ የሚከተሉትን መጥቀስ ይቻላል::

- ❖ መዌሙር ፺ □ሙሴ መዌሙር
- ❖ መዌሙር ፻፵፮፣፻፵፯፣፻፵፰የዘካርያስና የሐጌ መዝሙራት ናቸው::
- ❖ መዌሙር ፪፣፬፣፹፬፣፹፮ እና ፹፯ ሌሎችም አሉየቆሬ ልጆች መዝሙራት ናቸው::*
- ❖ መዌሙር ፶፣፸፫፣፸፰፣፹፣እና ፹፩ ሌሎችም አሉ የአሳፍ መዝሙሮች ናቸው::**
- ❖ ኤታን በሚበል እስራኤላዊ የተደረሱ መዝሙሮች ለምሳሌ መዝ ፹፰ መዝሙረ ዳዊትን አሁን ባለበት ሁኔታ ያዘጋጀው ካህኑ ዕዝራ ነው:: መዝሙራቱ በተለያዩ ዘመናት እንጅ በአንድ ዘመን ብታ የተዘጋጁ አይደሉም:: በቤተ ክርስቲያን ሥርዓት መሠረት የመዝሙርር መጻሕፍት መሠረታቸው መዝሙረ ዳዊት ነው:: አሥር አሥር መዝሙራትን አንድ ላይ በመከፋፈል ንጉሥ እ□ተባሉም ጁቷራሉ::

፩ መ□ሐ□ ምሳሌ

መጽሐፈ ምሳሌ በጠቢቡ ሰሎሞን የተጻፈና ፳፬ ምዕራፎች ያሉት መጽሐፍ ነው:: በዚህ መጽሐፍ ውስጥ መፍቀሬ ጥበብ ሰሎሞን እግዚአብሔርን የሚፈራ ሰው እንዴት መኖር እንደሚገባው ጸስተምራል:: □መጽሐፈ ምሳሌ ዋናው ትምህርት «ጥበብ ከእግዚአብሔር ጋር በመተባበር ዕውቀትንና ማስተዋልን አግኝቶ በሥራ ላይ ማዋል ነው» የሚል ነው::

መጽሐፉ የተጻፈው በግጥም መልክ ነው:: ምክንያቱም በግጥም የተሰጠ ትምህርት በልብ ስለሚያዝ ነው:: መጽሐፉ ትምህርትና ምክርን በምሳሌ የሚያስተምር ነው:: በ፫ ከፍሎ ማጥናትም ይቻላል::

፩ከምዕ ፩-፱ በ□ህ □አል □ስዓ ስለ ዓበብ ቶለነ የተደረገበትና ጥበብን መማር እንደሚጠቅም አለመማር እንደሚጎዳ የተነገረበት ነው::

---

* የቆሬ ልጆች የሚባሉት የአሚናዳብ ልጅ የቆሬ ዘር ናቸው:: ፩ □ናኜ፣፳፪ ፣መዌ፵፪
** በዳዊትና በሰሎሞን ዘመን የነበረ የመዘምራን አለቃ::1ኛ ዜና 16

፪ከምዕ ፲-፳፪ በ□ህኛው ክፍል ደግሞ ልብን ለማደስ፣ ጠባይን ለማረም ፣አስተሳሰብን ለማነልበት እና በሥነ ምግባር ለመታነጽ የሚረዱ ትምህርቶችን በተለያዩ ምሳሌዎች የሚገልጽ ነው።

፫ከምዕ ፳፪-፳፬ በዚህ ክፍል ጥበብን ለመማር ትዕዛዞች ፣ምክሮችና መመሪያዎች ቀርበዋል።

መ□ሐ□ ተፅሳ□

መ□ሐ□ ተፅሳ□ ፯ ምዕራፎች ያሉት ሲሆን በአቀራረቡ ከመጽሐፈ ምሳሌ ተመሳሳነት ያለው መጽሐፍ ነው።

መጽሐፉም በንጉሥ ሰሎሞን ፣አጎርና ሳሙኤል የተጻፈ ነው። መጽሐፉ ያሉት ምሳሌዎች በይሁዳ ንጉሥ በሕዝቅያስ ዘመን በነበሩ ነቢያት የተሰበሰቡ ናቸው። መጽሐፉን በ፫ ክፍሎ ማጥናት ይቻላል።

፩ከምዕ ፪-፭ የይሁዳ ንጉሥ የሕዝቅያስ ሰዎች የቀዱአቸው የሰሎሞን ምሳሌዎችን የያዘ ነው።

፪ምክ ፮ የማሣ አገር ሰው የያቁ ልጅ አጉር ለኢቲኤልና ለኡካል የተናገረው ቃል ይገኛል።

፫ምክ ፯ ይህ ክፍል የማሣ ንጉሥ ልሙኤል የተናገረውን ትምህርት የያዘ ነው።

መ□ሐ□ መ□ክብ

መክብብ ማለት ሰባኪ ወይም አስተማሪ ማለት ነው። መጽሐፈ መክብብ የሚለው ስያሜ ከመጽሐፉ ይዘት የተገኘ ነው። መጽሐፉ በተደጋጋሚ ሰባኪው እንዲህ ይላል እያለ በተደጋጋሚ ይናገራል በዚህ ምክንያት መክብብ የሚለውን ስያሜ አግኝቷል። የዚህ መጽሐፍ ጸሐፉ ጠቢቡ ሰሎሞን ነው። መ□ ፩፥፩-፲፪ በ□ህ መ□ሐአ እግዚአብሔር የሌለበት ማንኛውም ነገር ከንቱ እንደሆነ አበክሮ ይናገራል። ከንቱ □ሚለ□ ቃልም በመ□ሐኘ □ስዓ ፴፯ቁ□ ጸህል ተ□ጠል። መ□ሐኘ ፲፪ ምዕራፎች ያሉት መጽሐፍ ሲሆን በ፬ ክፍሎ ማጥናት ይቻላል።

፩ምክ ፩ ከፀሐይ በታች በዓለም ላይ ሁሉም ነገር ዞሮ ዞሮ እንደሚመጣ ምንም አዲስ ነገር እነደሌለ የሚሆነው ሁሉ ቀድሞ የሆነ እንደሆነ ይሰብካል።

፪ምክ ፪ በዚህ ክፍል ጠቢቡ ሰሎሞን የዓለም ደስታ የተባለውን ሳቅን፣ መጠጥን ፣ጨዋታን ፣ሀብትን ፣ ዕውቀትን ፣ሥልጣንን ፣ንብረትን ፣የሴቶችን ፍቅር ፣ክብርንና ማናቸውንም ነገር ሁሉ እንደፈተነ ፈትኖም ሁሉም ነገር ከንቱ ነፋስን እንደመከተል ሆና እንዳገኘ□ □□ሞም □ማጸቷፅብ እንደሆነ ይገልፃል።

፫ከምዕ ፫-፲፩ በ□ህ □ኣል □ስዓ □ፅሞ እግዚአብሔር በነገር ሁሉ ውስጥ ከሌለ ሁሉ ከንቱ እንደሆነ ያሰገነዝባል። በጠጨማሪም ሰው በዚህች ዓለም ለጊዜው ቢደሰትም ተስፋውን ሊመሠርትባት እንደማይገባ ያስገነዝባል።

ፅምክ ፲፪ በዚህ ክፍል ደግሞ የምንመለከተው አጥጋቢ ደስታና የተትረፈረፈ ሕይወት በዓለም ነገር በማናቸውም በኩል እንደማይገኝ ተገልጿል።

መኃል□ መኃልጁ ዘሰሎሞን

ጎለየ ዘፈነ/ዘመረ/አመሰገነ /ማለት ነው። መጎልየ መጎልይ ማለት ከመዝሙርና ከምስጋና የሚበልጥ መዝሙር /ምስጋና / ማለት ነው። ይህ መጽሐፍ ምስጢረ ሥጋዌን የሚያመሰጥር ሲሆን በሰሎሞንና በሱላማጢስ መካከል እንደተጻፈ ይገመታል። የሁለት ፍቅረኞች ንግግር ነው። ንግግሩ ግጥም ሲሆን አነጋገሩ ከተለመደው አነጋገር የተለየ ነው። አይሁድ ሙሽራውና ሙሽራይቱ □እግዚአብሔርና የቤተ እስራኤል ምሳሌዎች ናቸው ይላሉ። ሌሎች ደግሞ ሙሽራው ክርስቶስ ሲሆን ሙሽራይቱ ቤተ ክርስቲያን ናት ይላሉ። ለዚህም ማጠየቂያ ሲያቀርቡ ሙሽራው ሙሽሪትን እንደወደደ ሙሽራይቱም ሙሽራውን እንደወደደች ክርስቶስም ቤተ ክርስቲያንን ፣ቤተ ክርስቲያንም ክርስቶስን ወዳዋለችና ምሳሌነቱ እነደዚህ ነው ይላሉ።

ኤፌ ፭፥፳፭-፴፫፣ራእ ፲፱፥፯፣፳፩፥፱-፱ ብዙዎች ደግሞ የክርስቶስና የእያንዳንዱን ክርስቲያን ጎብረት እንደሚያስረዳ አድርገው ይተረጉሙታል። በ□ህ መ□ሐአ □ስዓ ፫ ዓይነት ሰዎች በተራ ይናገራሉ። እነሱም ቁነጃጅቱ ፬ ጊዜ ተናግረዋል። ሙሽራው ፲፩ ጊዜ ሲናገር ሙሽራይቱ ደግሞ ፲፯ ጊዜ ተናግራለች። በ□ህ መ□ሐአ □ስዓ □እግዚአብሔር ስም አንድ ጊዜ ብቻ ተጠቅሶ ይገኛል። ምክ ፮፥፮።መ□ሐኘ ባለ ፮ ምዕራፍ መጽሐፍ ነው።

መ□ሐ□ ዓበብ

መ□ሐ□ ዓበብ ፲፱ ምዕራፎች ያሉት መጽሐፍ ሲሆን ጸሐፊው ጠቢቡ ሰሎሞን ነው። አቀራረቡ ከመጽሐፈ ምሰሌ ጋር ተቀራራቢ ነው። መጽሐፉ ስለ ጥበብ ጥቅም በመግለጽ ሰው ጥበብን እንዲፈልግ ይመክራል።

መ□ሐ□ ሲራ□

□መ□ሐ□ ሲራክ ጸሐፊ ኢያሱ ወልደ አልዓዛር ወልደ ሲራክ ይባላል። መጽሐፉ ፶፩ ምዕራፎች ያሉት መጽሐፍ ነው።

በአቀራረቡ ከሰሎሞን መጻሕፍት ጋር ተቀራራቢነት አለው። ከጌታ ልደት ፪፻፫ ዓመት ቀደም ብሎ □ሐኘ□ እግዚአብሔርደን መንፈሳዊና ሥጋዊ ጥበብ ለምኖ ተገልጾለት የጻፈው ነው። መጽሐፉም በአጠቃላይ ለመንፈሳዊና ሥጋዊ ሕይወታችን ጥበብና ምክር የሚሰጥ ነው።

የትንቢት መጻሕፍት/የትንቢት ክፍል/

የትንቢት መጻሕፍት የምንላቸው በቁጥር አስራ ስድስት መጻሕፍት ናቸው። እነዚህ መጻሕፍት የተጻፉጽ ከጌታ ልደት ቀደሞ እግዚአብሔር በተለያየ ጊዜና ቦታ ባስነሳቸው ነቢያት አማካኝነት ነው። ነቢያት የቃልና የጽሑፍ ተብለው በ፪ ይከፈላሉ። የቃል ነቢያት የምንላቸው ትንቢታቸውን በቃል

ያስተላለፉትን ነው። ለምሳሌ ነቢዩ ናታን ፪ኛ ሳሙ ፲፪÷፩ ፣ነቢዩ ጋድ ፪ ሳሙ ፳፬÷፲፩፣ነቢዩ ኤልያስ ፩ኛ ነገ ፲፯÷፩ ፣ነቢዩ ኤልሳ ፪ኛ ነገ ፫÷፲ ነቢዩ አሒያ ፩ኛ ነገ ፲፩÷፲ መጥቀስ ይቻላል። የጽሑፍ ነቢያት የምንላቸው ደግሞ ከኢሳይያስ ጀምሮ እስከ ሚልክያስ ያሉ ትንቢታቸውን በጽሑፍ የሰጡ ፲፮ ነቢያት ነው።

ከዚህ በላይ ነቢያትን የቃልና የጽሑፍ ብለን በ፪ ከፍለናቸዋል። የጽሑፍ ነቢያት የሚባሉት □ፅሞ በመጽሐፎቻቸው ምዕራፍና ቁጥር መብዛትና ማነስ ዐበይት እና ደቂቅ ተብለው ይከፈላሉ። ዐበይት የምንላቸው። ኢሳይያስ ፣ኤርምያስ ፣ሕዝቅኤል እና ዳንኤል ናቸው። የተቀሩት ፲፪ቱ ደቂቀ ነቢያት ተብለ□ ጁታራሉ።

እግዚአብሔር እነዚህን ነቢያት ከተለያየ ቦታ ጠርቷቸዋል። በዚህም ምክንያት ነቢያት በሦስት ይከፈላሉ። አከፋፈሉም እንደሚከተለው ነው።

፩. ነቢያተ ጁሁቴ :- እነዚህ ከይሁዳ የተጠሩ ነቢያት ናቸው ቁጥራቸው ፲ ሲሆን ስማቸውም የሚከተለው ነው። ኢሳይያስ ፣ኤርምያስ ፣ሐጌ ፣ኢዩኤል ፣ናሆም ፣ዕንባቆም ፣ሶፎንያስ ፣አብድዩ ፣□ክርጸስ እና ሚልክያስ ናቸው።

፪. ነቢያተ ሰማርያ :- እነዚህ ከሰማርያ የተጠሩ ነቢያት ናቸው። በቁጥር፬ሲሆኑስማቸውም ሆሴዕ፣አሞፅ ፣ሚኪያስ እና ዮናስ ናቸው።

፫. ነቢያተ ባቢሎን :- እነዚህ ነቢያት እስራኤላውያን

በባቢሎን በምርኮ እያሉ የተነሱ ነቢያት ናቸው። በቁጥር ፪

ሲሆኑ ስማቸውም ሕዝቅኤልና ዳንኤል ነው። ሌላው ነቢያቱና የትንቢት መጽሐፎቻቸው የሚከፈሉበት ነቢያቱ በኖሩበት ዘመን ነው። በዚህም መሠረት ነቢያትና የትንቢት መጻሕፍቶቻቸው ከባቢሎን ምርኮ በፊት የነበሩ ፣በባቢሎን ምርኮ ጊዜ የነበሩና ከባቢሎን ምርኮ በኋላ የነበሩ ተብለው ነው። ከባቢሎን ምርኮ በፊት የነበሩ ኢሳይያስ ፣ሆሴዕ ፣ኢዩኤል ፣አሞጽ ፣ሚክያስ ፣አብድዩ ፣ናሆም ፣ዮናስ እና ሶፎንያስ ናቸው። በባቢሎን ሚርኮ ጊዜ የነበሩ □ፅሞ ኤርምያስ ፣እንባቆም ፣ሕዝቅኤልና ዳንኤል ናቸው። ከባቢሎን ምርኮ በኋላ የነበሩት ደግሞ ሐጌ ፣ዘካርያስ ፣ሚልክያስ ናቸው።

ከዚህ በላይ አጠቃላይ የነቢያቱን አከፋፈል ተመልክተናል። በማስከተል ደግሞ የትንቢት መጻሕፍቱን በዝርዝር እንመለከታለን።

ትንቢተ ኢሳይያስ

ኢሳይያስ ማለት እግዚአብሔር ደኅንነት ነው ማለት ነው። በይሁዳ ነገሥታት በዖዝያን ፣በኢዮአታም ፣በአካዝና

በሕዝቅያስ ዘመን ከ፯፻፵-፯፻፹ ቅ.ል.ክ ትንቢት የተናገረ ነቢይ ነው። በአካዝና በሕቅያስ ዘመነ መንግስት የቤተ መንግስት አማካሪ ነበር። አባቱ አሞጽ *ጹባላል። ፪ኛ ነገ ፲፱÷፩-፪ ፣ኢሳ ፩÷፩ ኢሳይያስ ነቢይ እንዲሆን የተመረጠው ኦዝያን በሞተበት ዓመት ነው። ኢሳ ፮÷፩ ትንቢተ ኢሳይያስ በዚህ ነቢይ የተጻፈ የትንቢት መጽሐፍ ነው። ፪ኛ ዜና ፳፮÷፳፪ ፣፴፪÷፴፪ ኢሳ ፳÷፩ ነቢዩ ኢሳይያስ ስለ ጌታችን መትኃኒታችን ኢየሱስ ክርስቶስ ግልፅ ትንቢት በመናገሩ ኢሳ ፮÷፲፩፣ኢሳ ፶፫÷፩-፲ ኢሳ ፱÷፮ ሊቃውንተ ቤተ ክርስትያን መጽሐፉን ደረቅ ሐዲስ ሲሉት ነቢዩን ደግሞ ወንጌላዊው ነቢይ ይሉታል። ነቢዩ ኢሳይያስ የኖረው እስከ ምናሴ ዘመን ሲሆን ንጉሥ ምናሴ ገና ንስሐ ሳይገባ ፣ወደ አምላኩ ሳይመለስ በፊት ኢሳይያስን በመጋዝ አሰንጥቆ ገድሎታል። ክብ ፲፩÷፴፯

ትንቢተ ኢሳይአስ ፷፮ ምዕራፎች ያሉት የትንቢት መጽሐፍ ነው። በሦስት ከፍሎም ማጥናት ይቻላል።

፩ከምዕ ፩-፳ በዚህ ክፍል የይሁዳ ሕዝብ የሰዶምና የገሞራን ሕዝብ ዓይነት ርኩሰትን ይፈጽሙ ስለነበረ በንስሐ እንዲመለሱ ካልተመለሱ እግዚአብሔር እንደሚቀጣቸው ፣የሕዝቡ መሪዎች በ□ህ ቱቱጆ ላጆ ጆበልዓ ኃላፊነት እንዳለባችው እና ከክፉ ሥራቸው እንዲመለሱ የገሰጸበት ክፍል ነው።

፪ከምዕ ፪-፲፪ በዚህ ክፍል ነቢዩ በሚከተሉት ጉዳዮች ላይ ትንቢት ተናግሯል። ስለ ኢዮአታምና አካዝ ፣ስለ ጌታችን ከእመቤታችን በድንግልና ስለ መወለዱና አማኑኤል ስለ መባሉ፣ ክርስቶስ አምላክ ስለመሆኑ ኢሳ ፱÷፮ ፣ቄታ ከዳዊት ዘር እንደሚወለድና ሲወለድ በዛብሎንና በንፍታሌም ምትር □ቄታ ብርሃን እንደሚገለጥ ና ስለ እስራኤልና ሶርያ መፍረሰና ስለ ሕዝቦቻቸው መማረክ።

፫ከምዕ ፲፫-፳፫ በዚህ ክፍል ውስጥ ስለ ባቢሎን ፣አሦር ፣ሞ□ብ ሶርጸ ፣እስራኤል፣ ግብፅና ጢሮስ መውደም የተለያዩ ትንቢቶችን ተናግሯል።

፬ከምዕ ፳፬-፳፮ በ□ህ □አል ስለ እምቢተኛነትና እግዚአብሔርን ለሕዝቡ የሰጠውን ማስጠንቀቂያ እና ስለ እግዚአብሔር ዓላማና ፍርድ የተነገረበት ነው።

፭ከምዕ ፳፯-፴፬ በዚህ ክፍል ደግሞ ንጉሥ ሰናክሬም ይሁዳን መውረሩ፣ ንጉሥ ሕዝቅያስ መጸለዩና እግዚአብሔር እንደረዳውና ሰናክሬም ፻፹፭ሺህ □ታደሮቹን በተዓምር እንዳጣ እንዲሁም ንጉሥ ሕዌቅጸስ መታመሙና ከሕመሙ መፈወሱተፃል□ል።

* ከነቢዩ አሞጽ የተለየ ነው። ሌላ አሞጽ ነው።

፭ከምዕ ፵-፷፮ በዚህ ክፍል ውስጥ ደግሞ የተገለጸው የመጥምቀ መለኮት የዮሐንስ መምጣት ፣የክርስቶስ አመጣጥና ትህትና ፣ጌታችን ስለተቀበላቸው ሕማማት ፣ስለ መንፈስ ቅዱስ መውረድ በግልጽ ቋንቋ ተንብዮአል፡፡

ትንቢተ ኤርምያሰ

ኤርምያስ ማለት እግዚአብሔር ከፍ ያደርጋል ማለት ነው ፡፡ ከእስራኤል ታላላቅ ነቢያት አንዱ ነው፡፡ አባቱ ኬልቅዩስ ነው ብለው ብዙ ሊቃውንት ያምናሉ፡፡ ገና በእናቱ ማሕፀን ሳለ

ነቢይ ይሆነው ዘንድ በእግዚአብሔር የተመረጠ ነው፡፡ ሲጠራም ብላቴና ነኝ በማለት አመነታ ነገር ግን በተሰጠው ተስፋ መሠረት ጥሪውን ተቀብሎ በረታ፡፡፡ የተጠራውም የይሁዳ ንጉሥ ኢዮስያስ በነገሠ በ፲፫ኛው ዓመት በ፮፻፳፮ ቅ.ል.ክ ነው፡፡ ኤርምያስ ትንቢት በተናገረበት ዘመን አምስት የይሁዳ ነገሥታት ነግሠዋል፡፡ እነሱም ኢዮስያስ ፣ኢዮአክስ፣ኢዮአቄም ፣ዮአኪን እና ሴዴቅያው ናቸው፡፡ በነዚህ ነገሥታት ዘመን ለ፵ □መታት ያህል በነቢይነት አገልግሏል፡፡ የነቢዩ ኤርምያስ ሕይወቱ በሐዘንና በለቅሶ የተሞላ ስለነበረ ብዙጊዜም ያለቅስ ስለነበረ የመከራ /የሰቆቃ/የልቅሶ/ ነቢይ እ□ተባለም ጁቷራል፡፡ እስራኤላውያን በተማረኩ ጊዜ ለወገኖቹ ሲያለቅስ ጠላቶቻቸው እያዳፉ ወደ ባቢሎን እንደወሰዱት በተረፈ ኤርምያስ ላይ ተጽፏል፡፡ ተረ ኤር ፷፡፳፩ ፣፲፩፡፩-፴፮ በባቢሎንም ለሰባ ዘመን ቆይቷል፡፡ የሰባው ዘመን ግዞት በተጠናቀቀ ጊዜ በኢየሩሳሌም በ□ቃ□ እግዚአብሔር ከምርኮው ተሰውረው የቀሩ ከነበሩ ከአቤሜሌክና ከባሮክ በንስር አማካኝነት የተላከ ደብዳቤ

ደርሶት ከወገኖቹ አንዱ ሞቶ ለቀብር እንደተሰበሰቡ ኤርምያስ የግዞት ዘመን እንዳበቃ አነበበላቸው፡፡ ሕዝቡም ከአሕዛብ በጋብቻ የተቀላቀሉትን እንዲለያዩ ነገራቸው፡፡ እየመራቸውም እስከ ኢዩሩሳሌም አድርሷቸዋል፡፡ ከምርኮ ከተመለሱ በኋላ ወገኖቹ አይሁድን ስለ ልባቸው ክፋት ስለ ሕግ መተላለፋቸው ይወቅሳቸው ነበር ፡፡ በዚህ ምክንያት ሕዝቡ ተናዶ በድንጋይ ወግሮ ገድሎታል፡፡ መ□ሐኘ ፶፪ ምክራፎች ያሉት መጽሐፍ ነው፡፡ ጸሐፊው ራሱ ኤርምያስ ነው፡፡ በዘጠኝ ክፍሎችም ከፍሎ ማጥናት ይቻላል፡፡

፩ምክ ፩ በ□ህ □አል እግዚአብሔር ኤርምያስን በእናቱ ማኅፀን ሳለ እንደመረጠውና እንደቀደሰው፣ለአሕዛብም ነቢይ ይሆን ዘንድ እንደመረጠው ተገልፆ እንመለከታለን፡፡

፪ከምዕ ፪-፳ በዚህ ክፍል ውስጥ የምንመለከተው የእስራኤል ሕዝቦች ወደ እግዚአብሔር እንዲመለሰሉ ነቢዩ ያደረገው ጥረትና የተናገራቸው የማስጠንቀቂያ መልዕክቶች ይገኛል፡፡

፫ከምዕ ፳፪-፳፱ በዚህ ክፍል የምንመለከተው የይሁዳ ንጉሥ የነበረው ዮአኪን ወደ ባቢሎን ከተማረከ በኋላ ነቢዩ

ኤርምያስ ለነገሥታት ፣ለሕዝቡና ለምርኮኞች ያስተላለፈውን መልዕክቶች ይዞ ይገኛል፡፡

፬ኛምዕ ፴-፴፫ በዚህ ክፍል ውስጥ የምንመለከተው ነቢዩ ስለ ወንጌል ሕግ ስለ ሐዱስ ኪዳን የተናገረውን ትንቢት ነው።

፭ኛምዕ ፴፬-፴፱ ይህ ክፍል ኢዩሩሳሌም በጠላቶቿ መከበቧንና ውድቀቷን ነቢዩ የተናገረው ትንቢት ጹፏል።

፮ኛምዕ ፵-፵፪ ነቢዩ ኤርምያስ ከምርኮ ከተረፉት አይሁድ ጋር በይሁዳ መቅረቱን ይገልጣል።

፯ኛምዕ ፵፫-፵፬ ነቢዩ ኤርምያስ የግብፅ የስደት ኑሮና በዚያ ያከናዎናቸውን አገልግሎቶች ያትታል።

፰ኛምዕ ፵፭-፵፰ በዚህ ክፍል ነቢዩ በአሕዛብ ላይ የተናገራቸው የትንቢት ቃላት ይገኛሉ።

፱ምክ ፵፱ በዚያ ዘመን ስለተፈጸመው የእስራኤል ውድቀት ፣ጥፋትና የሕዝቧ ስደት እንዴት እንደነበር ይነገራል።

ሰቆቃው ኤርምያስ

ሰቆቃ ማለት ሙሾ /ልቅሶ/ ማለት ነው። ምንም እንኳን በመጽሐፉ የነቡዩ ኤርምያስ ስም ባይገለጽም በሊቃውንተ ቤተ ክርስቲያን እንደታመነበት የመጽሐፉ ጸሐፊ ነቢዩ ኤርምያስ ነው። መጽሐፉም ፭ ምዕራፎች ያሉት መጽሐፍ ነው። የመጽሐፉ ይዘት እንደሚከተለው ነው። ኢየሩሳሌም በጠላት እፀ እንዴት እንደወደቀች ፣የቅጽሮቿና የቤተ መቅደስዋ መፍረስ፣ የንብረትዋና የሕዝቧ መማረክን መነሻ በማድረግ ነቡዩ ኤርምያስ ያቀረበውን ሰቆቃ /የሐዘን እንጉርጉሮ/ ይዞ ይገኛል። መጽሐፉ በዚያን ቂ□ እናቶች ልጆቻቸውን እንከ መብላት ያደረሰውን አስከፊ ረሀብ፣ኢየሩሳሌም በጠላት እጅ ስትወድቅ የካህናትና የነቢያት መገደል፣እንዲሁም ነቢዩ ራሱ በምርኮ የደረሰበትን ችግር በዝርዝር ይዟል። በታሪፊ ማሪም ስለ እግዚአብሔር ቁጣና ቅጣት ፣ማዳኑን ተስፋ ስለማድረግና ስለ ምሕረቱ ም ጭምር የተገለጠበት መጽሐፍ ነው። የሚቆጠረውም ከትንቢተ ኤርምያስ ጋር እንደ አንድ መጽሐፍ ነው።

ተረፈ ኤርምያስ

ተረፈ ኤርምያስ ከሰቆቃወ ኤርምያስ ቀጥሎ ምዕራፍ ስድስት ብሎ የሚጀምር ስድስት ምዕራፎች ያሉት መጽሐፍ ነው። ጸሐፊው ባሮክ ነው። ተረ ኤር ፲፩፥፷፫

የዚህ መጽሐፍ ይዘት ስለ ባቢሎን ምርኮና የምርኮውን ዘመን እግዚአብሔር እንዴት አድርጎ ለባሮክና ለአቤሜሌክ እንዳሳለፈላቸው እንዲሁም ስለ ኤርምያስ ሰማዕትነት ይገልጿል።

መ□ሐ□ ባሮ□

ባሮክ ማለት ቡሩክ ማለት ነው። ባሮክ የነቢዩ ኤርምያስ ታማኝ ወዳጅና ጸሐፊም ነበር። ባሮክ በነቢዩ ኤርምያስ ት□ዛ እግዚአብሔር ለነቢዩ ኤርምያስ የተናገረውን ቃል በመጽሐፍ ጽፏል። ኤር ፴፮፥፩-፴፪ ኤርምያስ በንጉሥ ሴዴቅያስ ዘመን በታሰረ ገዜ ባሮክ የንጉሥን ቁጣ ሳይፈራ ነቢዩን ይረዳው ነበር። ኤር ፴፪፥፲፪-፲፮ መጽሐፉ የተጻፈው በኤርምያስ ደቀ መዝሙር በባሮክ ነው። መጽሐፉ አምስት ምዕራፎች አሉት። የሚቆጠረውም ከትንቢተ ኤርምያስ ጋር ነው።

ትንቢተ ሕዝቅኤል

ሕዝቅኤል ማለት «እግዚአብሔር ብርታትን ይሰጣል» ማለት ነው። በ፭፻፺፯ ቅ.ል.□ እስራኤላውያን ወደ ባቢሎን በተማረኩ ጊዜ ከምርኮኞቹ አንዱ ነበር። የእስራኤል ካህን ነበር። በምርኮ ምድር ከሌሎች ምርኮኞች ጋር ኮባር በሚባል ወንዝ አጠገብ ይኖር ነበር። ሕዝ ፩፥፫ በሠላሳ ዓመት ዕድሜው እፀ□አብሔርን በኪሩቤል ላጁ እንዳለ በራዕይ አየ። ሕዝ ፩ ። ለተማረኩት ለእስራኤላውያን ቀሉን እንዲናገር ተጠራ። ሕዝ ፪፥፩-፬ ። ባይናገር ግን እግዚአብሔር የኃጢአተኛውን ደም ከእፃ እንደሚፈልግ ሁለት ጊዜ አስጠነቀቀው። ሕዝ ፫፥፩ጅእና፴፫፥፮ የነቢዩ የአገልግሎት ዘመን በ፪ □ተለጸዩ ክፍሎች ሊከፈል ይችላል።

፩ቅ.ል.□ በ፭፻፹፯ ኢየሩሳሌም በጠላት እጅ ከመውደቋ አስቀድሞ በባቢሎን ምርኮኞች መካከል የፈጸመው የስብከት አገልግሎት።ሕዝከምዕ፬-ምክሯ፬

፪ኢየሩሳሌም በጠላትእፀከወደቀች በኋላ በባቢሎን የፈጸመው የስብከት አገልግሎት ሕዝ ከምዕ ፴፫ -፵፰ ያለው ነው።

ሕዝቅኤል በባቢሎን ለሯ □መታት እያስተማረ ቆይቶ እ□ጸ□ በምርኮ እያለ በሰማዕትነት ያረፈ ታላቅ ነቢይ ነው። መጽሐፉም ፵፰ ምዕራፎች ሲኖሩት በ፬ ክፍል ተከፋፍሎ ሊጠና ይችላል።

፩ከምዕ ፩-፪፥፫ ትረስ በ□ህ □አል □ሁን እግዚአብሔር ለሕዝበ እስራኤል መልዕክቱን ለማስተላለፍ ለነቢዩ ሕዝቅኤል ያደረገለትን ጥሪ ፣ኃላፊነቱንም በሚገባ ካልተወጣ ስለሚጠብቀው ቅጣት፣ ነቢዩ ስለተመለከታቸው ስለኪሩቤልና ስለ መንኩራኩሮቹ ራእጁ እና በራእይ ስለተመለከተው □እግዚአብሔር ግርማና ክብር ይገኛል።

፪ከምዕ ፫፥፬ እስከ ምዕ ፯፬ በዚህ ክፍል ውስጥ ሕዝቡ ስለ ክፉ ሥራቸውና ጣዖት በማምለካቸው □□ታ እንዳለባቸው ያሰማው የማስጠንቀቂያ ቃል፣ነቢዩ የኢየሩሳሌም ካርታ በተሠራበት ጡብ ምሳሌነት ገለጻ ማድረጉ፣በባቢሎንና በግብፅ ነገሥታት ተመስለው ነቢዩ ስለተናገራቸው ፪ ንስሮች ፣ዝገት በበላው ብረት ድስት ምሳሌ በኢየሩሳሌም ላይ የተሰነዘረው ወቀሳና በቤተ መቅደስ መፍረስና

ለልጆቻቸው ሞት በዚህም ለሚደርስባቸው ሀዘን ምሳሌ ይሆን ዘንድ የሚስቱ ሞት ተገልጿል።

፫ከምዕ ፴፭-፴፫ በዚህ ክፍል ውስጥ ነቢዩ በይሁዳ አካባቢ ስለነበሩት እንደ አሞን ፣ሞአብ ፣ዔዶም፣ፍልስጥኤም ፣ጢሮስ ፣ሲዶና ና ግብፅ ላይ የተናገራቸው ትንቢቶች ሰፍረዋል።

፬ከምዕ ፴፬-፵፰በ□ህ □አል □ዕሞ እግዚአብሔር ለነቢዩ የሰጠው ኃላፊነት በድጋሚ ተገልጿል። ለኃጢአተኞችም የማስጠንቀቂያት ትምህርት መስጠት እንዳለበት ተገልጧል። በጠጨማሪም በዚህ ክፍል ስለ ምስጢረ ጥምቀት ሕዝ ፴፮÷፴፭-፴፯፣ስለ ትንሣኤ ሙታን ሕዝ ፴፯÷፩ ፣ስለ እመቤታችን

ዘላለማዊ ድንግልና ሕዝ ፶፬፥፪ እና ስለ ምሥጢረ ሥጋዌ ሕዝ ፵፫፥፩-፪ የተነበየው ትንቢት ይገኛ ል።

ትንቢተ ዳንኤል

የስሙ ትርጉም እግዚአብሔር ፈራጅ ነው ማለት ነው። ነቢዩ ዳንኤል በይሁዳ አገር የተወለደና በናቡከደነፆር

ተማርኮ ወደ ባቢሎን የወረደ ነቢይ ነው። ይህም የሆነው በ፮፻፭ ቅ.ል. ክ ነው። በባቢሎንም ብልጣሶር ተባለ። የከለዳውያንንም* ትምህርትና ቋንቋ ተማረ። ዳንኤል እግዚአብሔርን በፍጹም ልቡ የሚያመልክና የማይረሳ ነቢይ ነበር። በባቢሎን ከናቡከደነፆር ጀምሮ ብልጣሶርን ፣ዳርዮስንና ቂሮስን በማስተማር ፣ሕልምን በመፍታት ጽሑፍንም በመተርጎም አቅሉቅሏ። ለእግዚአብሔር ሕዝብ እ□□ለ□ ብ□ ራእይ አየ። ዳንኤል ጣዖት ወደ እግዚአብሔር በመለመኑና ጣኦት ባለማምለኩ ወደ አንበሳ ጉድጓድ ተጣለ። እግዚአብሔር ግን መልአኩን ልኮ አዳነው። ዳንኤል በመልካም አካሔዱ □ታወቀ ሰው ነበር።

ትንቢተ ዳንኤል ጠቅለል ባለ መልኩ ሲታይ ዳንኤል ሠለስቱ ደቂቅ (አናንያ ፣አዛርያ እና ሚሳኤል) በሃይማኖታቸውና በሥርዓታቸው በመጽናት በባዕድ አገር ለእግዚአብሔር ታማኝ ስለሆኑ መከራ ቢደርስባቸውም፣ እግዚአብሔር የዚህ ዓለም መንግሥታትን እንደሚቆጣጠር

የራሱ መንግሥት ደግሞ ዘለዓለማዊ መሆኑን የሚያመለክት ነው። ትንቢተ ዳንኤል ፮ ታሪኮችና ፬ ራእይዎችን የያዘ መጽሐፍ ነው። በዚህም መሠረት ከምዕ ፩ እስከ ፮ ትረስ ታሪኮቹ ይገኛሉ። ከምዕ ፯ እስከ ፲፪ □ፅሞ □ራእጹ □ፍል ሊባል ይችላል። በጠቅላላ መጽሐፉ ፲፪ ምዕራፎች ያሉት መጽሐፍ ነው። በአሥርም ተከፍሎ ሊጠና ይችላል።

፩ምክራአ ፩ ዳንኤል ወደ ባቢሎን መማረኩን ፣የከለዳውያንን ትምህርት መማሩንና በንጉሡ መሾሙን ይገልጻል።

፪ምክራአ ፪ በዚህ ክፍል የምንመለከተው ደግሞ ናቡከደነፆር ያየውን ታላቅና ብልጭልጭታ□ የበዛውን ምስል ሕልም የተረጎመበትን ምዕራፍ ነው።

፫ምክራአ ፫ በ□ህክፍልየምንመለከተውሲድራቅ ፣ሚሳቅና አብድናጎል የተባሉትናቡከደነፆር ላቆመ□የወርቅ ምስል አንሰግድምበማለታቸውእቶንእሳትውስጥ መጣላቸውንና

* ከላውዴዎን በሚባልና ከባቢሎን በስተደቡብ በኩል የነበረ አገር ነው። በዚህ ሀገር የሚኖሩ ሰዎች ከለዳውያን ተብለው ይጠራሉ። ዋና ከተማቸው አብርሃም ይኖርበት የነበረው ዑር ነበር። ናቡከደነፆር የከለዳውያን ዘር ነው። ፍልስፍናና የከዋክብትን ጥናት ወደ ባቢሎን ያመጡ ሕዝቦች ናቸው።

በእግዚአብሔር አዳኝነት በመልአኩ ተራዳኢነት መዳናቸውን ያስረዳናል።

፬ምክራአ ፬ ዳንኤል ሁለተኛውን የናቡከደነፆርን ሕልም መተርጎሙንና የተተረጎመው ሕልም ፍጻሜም ምን እንደሆነ ይገልጻል።

፭ምክራአ ፭ ዳንኤል በግድግዳ ላይ ስለ ንጉስ ብልጣሶር የተጻፉትን ማኔ ቴቄል ፋሬስ የሚሉትን ቃላት የተረጎመበት

፮ምክራአ ፮ ዳንኤል በዳርዮስ ዘመነ መንግሥት ወደ አንበሶች ጉድጓድ እንደተጣለና እግዚአብሔር እንዳዳነው ይተርካል።

፯ምክራአ ፯ በዚህ ክፍል በምዕራፍ ሁለት ላይ የተመለከታቸው ዐራት መንግሥታት በዐራት አራዊት እንደሚመሰሉና ዳንኤል በራእዱ እንደተመለከተው እና ግዛትና መንግሥት የሰው ልፀ የሚመስል መልክ ላለው መሰጠቱን ይገልጻል። የሰው መልክ ያለውም ለክርስቶስ ይተረጎማል።

፰ምክራአ ፰ በዚህ ክፍል ውስጥ ዳንኤል በኡባል ወንዝ አጠገብ ሆኖ የተገለጠለትን ራእይና □ራእዩ ምስጢር የተገለጠበት ምዕራፍ ነው።

፱ምክራአ ፱ ዳንኤል ከምርኮ ስለ መመለስ መጸለዩና መሲሕ እስኪመጣ ሰባ ሱባዔ እንደሚያልፍ ትንቢት መናገሩ የተገለጠበት ነው።

፲ከምዕ ፲-፲፪ በ□ህ □ኤል ከታላቁ እስክንድር ገኟላ በሶርያና በግብፅ መንግሥታት መካከል ስለሚደረገው ጦርነትና ስለ እግዚአብሔር ሕዝብ መከራ ትንቢት የተናገረበት ነው።

መጽሐፈ ሶስና

ይህ መጽሐፍ በነቢዩ ዳንኤል የተጻፈ ባለ ፩ ምዕራፍ መጽሐፍ ነው። በመጽሐፉ ውስጥ የተገለጸው እግዚአብሔርን የምትፈራ ሶስና የምትባል ሴት በዘመኑ ለነበሩ ፪ መምህራነ አይሁድ (ረበናት) የሥጋ ፈቃዳቸውን አልፈጽምም በማለቷ በሐሰት ፣በዝሙት ወንጀል የሞት ፍርድ አስፈረዱባት ግን
ዳንኤል በጥበብ ከመወገር አዳናት ። ሶስና ከዳንኤል ጋር
በፋርስ በስደት ትኖር የነበረች ሴት ናት።

□ሎተ ሠለስቱ □ቂቅ

ጁህም መ□ሐአ እንደ መጽሐፈ ሶስና በዳንኤል የተጻፈ ባለ አንድ ምዕራፍ መጽሐፍ ነው። የመጽሐፉ ይዘት አናንያ አዛርያና ሚሳኤል *□□ እቶኑ እሳት በተጣሉ ጊዜ ለእግዚአብሔር ያቀረቡትን ጸሎትና ምስጋና የሚገልጽ ነው።

ተረፈ ዳንኤል

ተረፈ ዳንኤል በነቢዩ በዳንኤል የተጻፈ አንድ ምዕራፍ ብቻ ያለው መጽሐፍ ነው። መጽሐፉም ምዕ ፮ ላይ ከምናገኘ□ ታሪክ ጋር ተመሳሳይ ነው። የሚገልጸውም ፈሪሳውያንእና የባቢሎን ሰዎች

ያመልኳቸው የነበሩትን ጣዖታት ነቢዩ ዳንኤል እንዴት እንዳጠፋ እና እግዚአብሔር ነቢዩ ዳንኤልን እንዴት ከአናብስት አፍ እንዳዳነው የሚገልጽ መጽሐፍ ነው።

መጽሐፈሶስና፣ጸሎተሠለስቱደቂቅእናተረፈዳንኤልአንድላይከትንቢተዳንኤልጋርየሚቆጠሩመጻሐፍትናቸው ። ምክንያቱ ደግሞ አንድም በዳንኤል ስለተጻፉ ነው። በሌላ በኩል ደግሞ አንዳንዶቹ በትንቢተ ዳንኤል ውስጥ የተገለጸውን

ትንቢተ ሆሴዕ

ትንቢተ ሆሴዕ በነቢዩ ሆሴዕ የተጻፈ ፲፬ ምዕራፎች ያሉት መጽሐፍ ነው። ሆሴዕ ማለት እፅዚአብሔር ያድናል ማለት ነው። ነቢዩ ሆሴዕ ዳግማዊ ኢዮርብዓም በሰማርያ ነግሦ በነበረበት ዘመን በሰሜናዊው □እስራኤል መንግሥት ተነሥቶ የነበረ ነቢይ ነው። የነቢይነት ዘመኑም ቅ.ል.□ ከ፯፻፺፪-፯፻፵፭ ነበር።

ሆሴዕ ትንቢት በሚናገርበት ጊዜ ዖዝያን፣ኢዮአታም ፣አዳዝ እና ሕዝቅያስ ነበሩ። በዚህ ዘመን ከሱ ሌላ ነቢዩ አሞጽ ፣ነቢዩ ኢሳይያስ እና ነቢዩ ሚክያሰ ትንቢት ይነገሩ ነበር።

የትንቢተ ሆሴዕ ዋና መልዕክት እግዚአብሔር የማይለወጥ አምላክ ስለሆነ ሕዝቡ እግዚአብሔርን ወደ ማ□ቅ በመመለስ እንዲድኑ ጥሪ ማቅረብ ነው። መጽሐፉ ባለ ፫ ምክራአ መ□ሐአ ነው።

ትንቢተአሞጽ

የዚህ መጽሐፍ ጸሐፊ ከበግ እረኝነት ናየሾላ ፍሬ ከመልቀም የተጠራው ነቢዩ አሞጽ ነው። አሞ÷፲፬ ነቢዩ አሞጽሥራውን

የጀመረው በይሁዳ ንጉሥ በዖዝያን ፣በእስራኤል ንጉሥ በዳግማዊ ኢዮርብዓም ዘመን ነው። አሞጽ ማለት ኃይል ማለት ነው። ነቢዩ አሞጽ እየደጋገመ የፍርድ ቃልን በሰፊው ይዘግባል። በመጽሐፉ መጨረሻ ላይም ፣በፍጻሜ ዘመን ላይ ለእስራኤልም ሆነ ለአህዛብ የደኅንነትና የሰላም ቂ□ እንዲመጣ የአዲስ ኪዳንን ዘመን በትንቢት አመልክቷል።

ትንቢተ አሞጽ ፱ ምዕራፎች ያሉት መጽሐፍ ነው። በ፫ ክፍሎችም በመከፋፈል ማጥናት ይቻላል።

፩ከምዕ ፩-፪ ትረስ በ□ህ □አል □ኑዓ በእስራኤልና በእስራኤል ሀገሮች ላይ የእግዚአብሔር ፍርድ እንደሚደረግ

፪ከምዕ ፫-፮ በ□ህ □አል □ፅሞ □እስራኤል ቤቶች የተደረገላቸውን የንስሐ ጥሪ ባለመቀበላቸው አርት እንደሚደረግባቸው

፫ከምዕ ፯-፱ በ□ህ □አል □ፅሞ እግዚአብሔር በእስራኤላውያን ላይ ስለሚያመጣው ፍርድናነቢዩ ያያቸው

ስራእዮች እንዲሁም በፍጻሜ ዘመን ስላለው ተፋ ተገልጻል።

ትንቢተ ሚ□ጸስ

የስሙ ትርጉም «እንደ እግዚአብሔር ያለ ማን ነው?» ማለት ነው:: በዚህ ስም የተጠሩ ሁለት ነቢያት ናቸው :: አንደኛው የይምላ ልጅ ፣በአክዓብ ዘመነ መንግሥት በሰማርያ ትንቢት ይናገር ነበር:: የአክዓብንም ሞት ተነበየ:: ፩ ነገ ፳፪÷፲፫-፳፰ ፣፪ ዜና ፲፰÷፯-፳፯ ፪ኛ□ □ፅሞ ማሬታዊ□ ሚ□ጸስ ሲሆን በኢዮአታምና በአካዝ ፣በሕዝቅያስም ዘመን በይሁዳ ነቢይ ነበር:: ሚክ ፩÷፩ ፣ኤር ፳፮÷፲፰-፲፱ በአባቱ ስም ሳይሆን ሞሬሼት ጌት በተባለች ከተማ ስም ይታ□ቃል:: ሚ□ ፩÷፩-፲፬ ሚክያስ ትንቢት መናገር የጀመረው ከሰማርያ ውድቀት በፊት ማለትም ከ፯፻፳፪ ቅ.ል.ክ ነበር:: አስቀድሞ ሰማርያ በኋላም ኢየሩሳሌም እንደምትፈርስ ተነበየ:: ሚክ ፩ ÷፮፣፫÷፲፪ ይህ ነቢይ በነበረበት ዘመን ኢሳይያስ፣ሆሴዕ እና አሞጽትንቢት ይናገሩ ነበር ትንቢተ ሚክያስ ፯ ምዕራፎች ያሉት የትንቢት መጽሐፍ ነው::

ትንቢተ ኢዩኤል

ኢዩኤል ማለት «እግዚአብሔር አምላክ ነው» ነው ማለት ነው:: ነቢዩ አገልግሎቱ በይሁዳ መንግሥት ሲሆን በመጀመሪያ ለአገልግሎት የተጠራበት ምክንያት በሕዝቡ ላይ ሲወርድ ሰላለ□ የአንበጣ መንጋ ጾምና ጸሎት ይደረግ ዘንድ ሕዝቡን እንዲያስጠነቅቅ ነው:: መጽሐፉ ባለ ፫ ምክራአ መጽሐፍ ሲሆን ለጌታ ልደት በፊት በ፮፻ ዓመት በፊት በነቢዩ በኢዩኤል የተጻፈ መጽሐፍ ነው:: የነቢዩ አባት የእስራኤል ነቢይ የነበረው ባቱኤል ነው:: ስለ መንፈስ ቅዱስም መውረድ የተናገረው ትንቢት በሐዲስ ኪዳን ተፈጽሟል::

ትንቢተ አብድዩ

አብድዩ ማለት «የእግዚአብሔር አገልጋይ » ማለት ነው:: ነቢዩም ትንቢቱን የተናገረው በይሁዳ ንጉሥ በአክአዝ ዘመን እንደሆነ ይነገራል:: ፪ ዜና ፳፰÷፲፮-፲፯ መጽሐፉ በአጠቃላይ ኤዶማውያን የተባሉት የዔሳው ዘሮች በእስራኤላውያን ላይ ስለፈጸሙባቸው ግፍ ነቢዩ የወቀሰበትን መልእክት የያዘ ነው:: ነቢዩ አብድዩ በ1ነገ ፲፰÷፫-፲፮ ታሪኩ ከተገለጸው አብድዩ ይለያል::

ትንቢተ ዮናስ

የስሙ ትርጉም ርግብ ማለት ነው:: በዳግማዊ ኢዮርብዓም ዘመነ መንግሥት የነበረ ነቢይ ነው:: ኢዮርብዓም ሶርያውያንን አባርሮ የእስራኤልን ድንበር እንዲመልስ ትንቢት ተናገረ:: የዮናስ መኖርያ በገሊላ በጋትሔፌር ከተማ ነበረ:: አባቱ አማቴ ይባላል:: ፪ ነገ ፲፬÷፳፭ ፣ዮና ፩÷፩ እግዚአብሔር ሄደህ በነነዌ ላይ ስበክ ባለው ጊዜ ትእዛዙን ጥሶ በመርከብ ሸሸ:: እግዚአብሔር ታላቅ ነፋስን አስነሳና

የተሳፈረባትን መርከብ አስጨነቀ። መርከቡ ውስጥ የነበሩት ሰዎች አወጡና ባሕር ላይ ጣሉት። እግዚአብሔርም ያዘጋጀው ዓሣ አንበሪ ዋጠውና ወስዶ በነነዌ ተፋው። ዮናስም ትንቢቱን በነነዌ ተናገረ። የነነዌ ሰዎችም የዮናስን ስብከት ሰሙና ንስሐ ገቡ ፣በፆምና በጸሎት እግዚአብሔርን ጹቅርታ ጠየቁት እግዚአብሔርም ንስሐ ስለገቡ ይቅር አላቸው። ትንቢተ ዮናስ ከመጀመሪያው ጀምሮ እስከ መጨረሻው የሚናገረው ይህንን ከፍ ብሎ የጠቀስነውን ታሪክ ነው። በዚህም ከሌሎች የትንቢት መጻሕፍት በአቀራረቡ ይለያል። የዮናስ ለ፫ ቀንና ሌሊት በዓሣ አንበሪ ሆድ

መቆየቱ ለክርስቶስ ፫ ቀን ፫ ሌሊት በመቃብር ለመቆዩ ፣ዮናስ ከዓሣ አንባሪ ሆድ መውጣቱ ክርስቶስ ከሞት ለመነሳቱ ምሳሌ ሆኖ በሐዲስ ኪዳን ተገልጧል። ማቴ ፲፪፥፵-፵፩

ትንቢተ ዮናስ ባለ ፫ ምዕራፍ የትንቢት መጽሐፍ ሲሆን ጸሐፊው ራሱ ነቢዩ ዮናስ ነው።

ትንቢተ ናሆም

ናሆም ማለት «መጽናናት »ማለት ነው። ናሆም ከጌታ ልደት በፊት ፯፻ ዓመት በፊት ስለ ይሁዳ ሕዝብ ከአሦራውያን ነጻ መውጣት ፣ስለ ነነዌ ዳግም መጥፋት የተነበየ ነቢይ ነው። ይን ነቢይ በአነጋገሩ በንጉሥ ሕዝቅያስና በነቢዩ በኢሳይያስ ዘመን እንደነበረ ይገመታል። የመጽሐፉ ዋና መልዕክት በቀል የእኔ ነው በሚለው የእግዚአብሔር ቃል መሠረት የእሥራኤል ሕዝብ ጠላት የነበረችውን ነነዌን ከጥፋት ከተመለሰች በኋላ ባሳየችው ጭካኔ እግዚአብሔር የሚበቀላት መሆኑን የሚገልጥ ነው። ጹህ መ□ሐአ ፫ ምዕራፎች ያሉት መጽሐፍ ሲሆን ጸሐፊው ራሱ ነቢዩ ናሆም ነው።

ትንቢተ ዕንባቆም

ዕንባቆም ማለት «እቅፍ » ማለት ነው። እንባቆም ትንቢቱን የተናገረው በይሁዳ ኢዮአቄም በነገሠበትና ነቢዩ ኤርምያስ በነበረበት ዘመን ነው። መጽሐፉ የአይሁድ ሕዝብ በኃጢአቱ ስለሚደርስበት መከራ፣ከለዳውያን በሚገዟቸው ሕዝቦች ባደረሱት ግፍ የሚደርስባቸውን ቅጣትና ነቢዩ የጸለየውን ጸሎት የያዘ ነው። ትንቢተ ዕንባቆም ባለ ፫ ምዕራፍ የትንቢት መጽሐፍ ሲሆን ከጌታ ልደት በፊት በ፮፻ ዓመት በነቢዩ በዕንባቆም የተጻፈ መጽሐፍ ነው።

ትንቢተ ሶፎንያስ

ሶፎንያስ ማለት «እግዚአብሔር ሰውሯል ወይም ጠብቋል » ማለት ነው። ነቢዩ በይሁዳ ንጉሥ በኢዮስያስ ዘመነ መንግሥት የነበረ ነው። ትንቢተ ሶፎንያስ ፫ ምዕራፎች ሲኖሩት ከጌታ ልደት በፊት በ፯ ዓመት በፊት በነቢዩ በሶፎንያስ የተጻፈ ነው።

ትንቢተ ሐቄ ሐቄ ማለት በዕራይስጥ «በዓላዊ » ማለት ነው።

ይህም በበዓል ቀን የተወለደ እንደማለት ነው። በ፭፻፸ ቅ.ል.ክ አካባቢ በኢየሩሳሌም ለነበሩ አይሁድ ትንቢት የተናገረ ነቢይ ነው። እስራኤላውያን ከምርኮ ከተመለሱ በኋላ ቤተ መቅደስን ለመሥራት ጀምረው ነበር። ከሳምራውያን መቃወም የተነሣ ሥራው ተቋረጦ ሳይፈጸም ፲፮ ዓመት ዘገየ። ዕዝ ምክ ፫-፬ ። ከዚህ ገኋላ ሐጌ ሥራውን እንዲፈጽሙት አነሳሳቸው።

ይህ ነቢይ የተናገረው ትንቢት ትንቢተ ሐጌ የምንለው ነው። የጻፈውም ራሱ ሐጌ ነው። ከዚህ ቀደም ብለን የተመለከትናቸው ትንቢታት የተጻፉት ከባቢሎን ምርኮ በፊት ወይም በምርኮ ጊዜ ነቢያቱ በዓይን ምስክርነት ያዩትን ነበር።ከምርኮ በኋላ የተጻፉት የትንቢት መጻሕፍት ግን ሐጌ፣ዘካርያስና ሚልክያስ ናቸው። ከምርኮ የመመለስ ዐዋጅም የታወጀው ዳርዮስ በነገሠ በሁለተኛው ዓመት ነው።

ከምርኮ መልስ የተጻፉት መጻሕፍት ዋና ትኩረታቸው በ፪ ነገሮች ላይ ነው። እነሱም

፩ኛ/ ቤተ መቅ□ስ እድሳትናበምርኮ ምክንያት ተጓጉሎ

የነበረው የአምልኮ ሥርዓት ዳፅም እንዲመለስ ማሳሰብ

፪ኛ/ ክርስቶስ መምጣትና እርሱም ለለው ልጆች ሁሉ በረከትንና ድኅነትን እንደሚያድል ማሳሰብና ትንቢት መናገር ናቸው።

ትንቢተ ሐጌም እነዚህን ሁለት ጉዳዮች ያካተተ ባለ ፪ ምዕራፍ የትንቢት መጽሐፍ ነው።

ትንቢተ ዘካርያስ

ዘካርያስ ማለት «እግዚአብሔር ያስታውሳል » ማለት ነው። በብሂ በተለይ በ፩ኛ እና በ፪ኛ ዜና መዋዕል ፣በዕዝራና በነህምያ መጻሕፍት ውስጥ ከ፳ የሚበልጡ ሰዎች በዚህ ስም ተጠርተውበታል። ከነዚህ መካከል የዚህ ትንቢት መጽሐፍ ባለቤት የሆነው የበራክዩ ልጅና የዒዶ የልጅ ልጅ የነበረው ከምርኮ መልስ አይሁድ የፈረሰውን ቤተ መቅደስ እንዲሠሩና ወደ አምልኮተ እግዚአብሔር እንዲመለሱ ከነቢዩ ሐጌ ጋር አብሮ ያስተባብረና ያስተማረ ነው። ዘካርያስ የሐጌን ትምህርታዊ ማስጠንቀቂያ የራሱንም መልዕክት በሰፊው ያቀረበና ሐጌ የዘረዘራቸውን በሕዝቡ ላይየደረሱ ችግሮች

የሚወገዱት ሕዝቡ ለእግዚአብሔር ሲገዛና ወደ እግዚአብሔር ሲመለስ እንደሆነ የገለጸ ነቢይ ነው። መ□ሐኘ ፲፬ ምዕራፎች ሲኖሩት መጽሐፉን የጻፈው ራሱ ዘካርያስ ነው።

ማለት« መልዕክተኛዬ» ማለት ነው፡፡ ስለዚህ ነቢይ በመጽሐፍ ቅዱስ ውስጥ የተጻፈ ነገር የለም ፡፡ የሚታ□ቀ□ በ፬፻፫ እና በ፬፻፵ቅ.ል.ክ መካከል በኢየሩሳሌም ትንቢት የተናገረ ነቢይ መሆኑ ነው፡፡ ዘመኑም በዕዝራና በነህምያ ዘመን ነው፡፡ መጽሐፉ ፬ ምዕራፎች ያሉት ሲሆን ጸሐፊው ራሱ ነቢዩ ሚልክያስ ነው፡፡

ምዕራፍ ሦስት

፩.፫- የሐዲስ ኪዳን መጻሕፍት ጥናት ሐዲስ ኪዳን የሚለው ሐረግ ከሁለት ቃላት ጥምረት የተገኘ ሐረግ ነው፡፡ ትርጉሙን ለመገንዘብ በቅድሚያ የሁለቱንም ቃላት ፍቺ ለየብቻ መመልከት አስፈላጊ ነው፡፡ ሐዲስ/አዲስ/ የሚለው ቃል የዘመኑን ቅርበት የሚገልጽ ነው፡፡ ብሉይ ማለት የቆየ ፣የጥንት ማለት እንደሆነ ሀዲስ ስንል ከብሉይ

ኪዳን በኋላ የተሰጠ ፣በቅርብ የተደረገ ማለት ነው፡፡ ኪዳን ማለት ደግሞ በግዕዝ ውል፣ስምምነት፣ ቃል መግባት ፣መሐላ ማለት ነው፡፡ በዚህ መሠረት ሐዲስ ኪዳን ማለት ከእግዚአብሔር ለሰው ልጆች የተሰጠውን የተስፋ ቃል የያዘ ውል ፣ስምምነት ማለት ነው፡፡ ይህን ስንል እፅዚአብሔር ለሰው ልጆች መዳን ሲል የሰጠው ታላቁ ተስፋ በብሉይ ኪዳን ውስጥ አይገኝም፣ወይም አልተገለጸም ለማለት አይደለም፡፡ በብሉይ ኪዳን ታሪ□ □ውስጣ □እስራኤልን ተስፋ እግዚአብሔር ቀስ በቀስ ይገለጽ እንደነበረ መመልከት እንችላለን፡፡ ቤተ እስራኤልም ይህን ተስፋቸውን ሊያገኙ የሚችሉበትን መንገድ አዘጋጀ፡፡ በሲና ተራራ ቃል ኪዳኑን በመስጠት የተስፋውን ቃል አረጋገጠ፡፡ እነርሱም ሕጉንና ሥርዓቱን ሊቷብቁ እርሱ ደግሞ አምላክ ሊሆናቸው ተስፋውንም ሊሰጣቸው ቃል ገባላቸው፡፡ ጹህ ቃል ኪዳን የተፈጸመው በታላቅ ሥነ ሥርዓት በሲና ተራራ ሥር ነበር፡፡ አሮንና ልጆቹ ከእሥራኤልም የተመረጡ ሰባ ሽማግሌዎች በተገኙበት ሙሴ መሰዊያንና ለአሥራ ሁለቱ ነገደ እሥራኤል አሥራ ሁለት ሀውልቶችን አሠርቶ ለእግዚአብሔር ስለ ደህንነት መሥዋዕት

በሬዎችን እንዲሠው አደረገ፡፡ የደሙን እኩሌታ በመሰዊያ□ ላጭ ረፊ □ው፡፡ እኩሌታውን በቆሬ ውስጥ አድርጎ አቆየው፡፡ የቃል ኪዳኑን መጽሐፍ ካነበበ በኋላ ሕዝቡም ለሰሙት ቃል ታዛዥ መሆናቸውን ሲቷል□ ጸስቀመጠውን ደም አንስቶ ወደ እነርሱ ረጨው፡፡ «እግዚአብሔር ከእናን ጋር ያደረገውን የቃል ኪዳኑ ደም እነሆ አለ» ዘፀ ፪፥፰ ይህም ከተፈጸመ በኋላ ለሙሴ፣ለአሮንና ለልጆቹ ለሰባውም ሽማግሌዎች የእግዚአብሔር ምሥጢር ተገለጠላቸው፡፡ « ከእፅሩ በታችም እንደ ሰማይ መልክ የሚያበሩ እንደ ብሩህ ሰንፔር ድንጋይ የሚመስል ወለል ነበረ...እጁንም በእሥራኤል አዛውንቶች ላጭ አልዘረጋም ፣እነርሱም እግዚአብሔርን አዩ ፣በሉም ቷቷም » ተብሎ ተ□ጠል፡፡ □ና ፳፬ ፥ ፩-፲፩ እንግዲህ የብሉይ ኪዳን ከእግዚአብሔር የሚያቀርብ ክብርንም የሚያሳይ ከሆነ የአዲሱ ቃል ኪዳንማ ምን ያህል

□□ እግዚአብሔር ያቀርበናል? ምን ጸህልስ □ብር አለው ብለን በማድነቅ እንጠይቃለን፡፡ ምክንያቱም አዲስ ኪዳን በእንሰሳት ደም ሳይሆን በክርስቶስ ደም የተሰጠ ቃል ኪዳን ስለሆነ ነው፡፡ በጸሎተ ሐሙስ ምሽት ከቤተ እሥራኤል የመተጣቸውን

አሥራ ሁለቱን ሐዋርያት ሰብስቦ የመሥዋዕተ ኦሪትን ማዕድ ከፈጸመ በኋላ የሐዲስ ኪዳኑን ምስጢር ገለጠላቸው፡፡ ለዓለም ሁሉ ድኅነት ሲል በእለተ ዓርብ መሥዋዕት በመሆን ደሙን በመስቀል ላይ እንደሚያፈስ ነገራቸው፡፡ በዚህም ደም አዲሱ ቃል ኪዳን የተመሠረተ መሆኑን ለመግለጽ ሥርዓተ ቁርባንን ሠርቶ ምሥጢሩን አስረዳቸው፡፡ እንዲህም አላቸው «ይህ ጽዋ ስለ እናንተ በሚፈሰው በደሜ የሚሆን ሐዲስ ኪዳን ነው፡፡ » ሊቃ ፳፪፥፳ ይህ ከዚህ በላይ የተመለከትነው ጥቅስ የደኅንነታችን ተስፋ □ዴታችን የመድኃኒታችን የኢየሱስ ክርስቶስ ደም መሆኑን ያስገነዝበናል፡፡ አዲስ ኪዳን ሰዎችን በሚያድን በክርስቶስ ደም ላይ የተመሠረተ ነው፡፡ የብሉይ ኪዳን ግን የማዳን ኃጹል በሌለ□ በእንሰሳት ደም ላይ የተመሠረተ ነበር፡፡

በየትውልዱ በሚነሱ ክርስቲያኖች ሁሉ የአዲሱ ቃል ኪዳን ተሳታኝ እንዲሆኑ ሥርዓተ ቁርባን በ□ደ□□ ጽ□□ማል፡፡ እያንዳንዱ ክርስቲያን ቅዱስ ቁርባንን በተቀበለ ቁጥር የአዲሱ ቃል ኪዳን ተሳታፊ በመሆን የደኅንነት ተስፋ እንዳለው ያረጋግ□ል፡፡

ስለዚህ ተስፋ የሚሰብኩና የሚያስተምሩ መጻሕፍትን የአዲስ ኪዳን መጻሕፍት እንላቸዋለን፡፡ በዚህም መሠረት ከዚህ ቀጥለን እነዚህን መጻሕፍት በዝርዝር እንመለከታለን፡፡ በምዕራፍ አንድ ውስጥ አስቀድመን እንደገለጽነው የሀዲስ ኪዳን መጻሕፍት በአምስት ክፍሎች ይከፈላሉ፡፡ እነዚህም ክፍሎች የሚከተሉት ናቸው፡፡

- የወንጌል ክፍል
- □ታሪ□ □ኪ ል
- የሥርዓት ክፍል
- □መልክ□ታታ □ኪ ል እና
- የትንቢት ክፍል ናቸው፡፡

ከዚህ በላይ በዘረዘርነው ቅደም ተከተል መሠረት እያንዳንዱን እያነሳን በዝርዝር እንመልከት

፩.፫.፩የወንጌልክፍል ወንጌል የሚለው ቃል መሠረቱ ዩአንገሊዎን የሚለው የግሪክ ቃል ነው፡፡ ትርጉሙ የምሥራች ማለት ነው፡፡ የምሥራቹም አካላዊ ቃል በተዋሕዶ ሰው ሆኖ መገለጡን ፣የሚይታ□□

መለኮት መታየቱን ፣የማይዳሰሰው መዳሰሱን፣ የማይጨበጠው መጨበጡን ፣ዕርቅ መፈጸሙን በልዑሉ ትሑት መሆን ፣ትሑቱ አዳም ልዑል ሆኖ በዘባነ ኪሩብ ተቀምፌ ለመሠለስ ፣ለመቀ□ስ መብቃቱን መስማት ነው። የምሥራቹ የሚናገረውም ሰምተን እንድናምን ፣አምነንም እንድንድን ነው። በቅዱስ መጽሐፍ መሠረት «ወንጌል» እ□ተባለ □ሚቷራ□ ራሱ ቄታችን መድኃኒታችን ኢየሱስ ክርስቶስም ሆነ ሐዋርያቱ ያስተማሩት ትምህርት ነው። ጌታችንም ሆነ ሐዋርያት ስለ እርሱ ማንነት /□ል□ እግዚአብሔር ወልደ ማርያም በተዋሕዶ የከበረ አንድ አካል አንድ ባሕርይ መሆኑን ስለሰ□ሰው መሆኑን መከራ መስቀል መቀበሉን ፣መሞቱን መነሣቱን ፣በክብር ማረጉን ፣በአብ ዕሪና መቀመጡን ዳግመኛ በክብር የሚመጣ መሆኑን፣ / ያስተማሩት ትምህርት ሁሉ ወንጌል ይባላል። «ኢየሱስም በምኩራቦቻቸው እያስተማረ የመንግስሥትንም ወንጌል እየሰበከ በሕዝብም በአሕዛብም ያለውን ደዌና ሕማም እየፈወሰ በገሊላ ሁሉ ይዞር ነበር።» ተብሎ እንደተጻፈ

□ቄታችን ትምህርት ወንጌል ተብላ ትጠራለች። ማቴ ፬፥፳፫፣ማር ፩፥፲፭ በመፊ ረሻም □ቀ መዛሙርቱን «ወደ ዓለም ሁሉ ሂዱ ወንጌልንም ለፍጥረት ሁሉ ስበኩ። ያመነ የተጠመቀ ይድናል፤ ያላመነ ግን ይፈረድበታል።» በማለት ያዘዛቸው የእነርሱ ትምህርትም ወንጌል መሆኗን ያስረዳል። ማር ፲፮፥፲፮ ከዚሁ ጥቅስ እንደምንረዳው ወንጌል የእምነት ትምህርት ናት ። ስለዚህ በጊዜና በቦታ በምክንያትም አትወሰንም። ስለወልደ እግዚአብሔር መገለጥ የሚሰጠው እውነተኛ ትምህርት ሁሉ ወንጌል ይባላል። «መጽሐፍም እግዚአብሔር አሕዛብን በእምነት እንዲያጸድቅ አስቀድሞ አይቶ ፦ በአንተ አሕዛብ ሁሉ ይባረካሉ ብሎ ወንጌልን ለአብርሃም አስቀድሞ ሰበከ።» በማለት ወንጌል ለአብርሃም እንደተሰበከች የተገለጸው ትምህርቱ ወይንም ስብከቱ ሥጋዌን የሚገልጥ በመሆኑ ነው። ቫ ፫፥፰ ሊቃውንተ ቤተ ክርስቲያን ትንቢተ ኢሳይያስንም« ደረቅ ሐዲስ /ወንጌል/» ይሉታል። □□ህም ምክንያቱ ስለ ሥጋዌውን ቀድሞ እንደተነገረ ትንቢት በምስጢርና በምሳሌ ሳይሆን በዘመነ

ሥፋዳ እንደነበረ ሆኖ በቀጥታ በመነገሩ ነው።

ከዚህ በላይ ጌታችን መድኃኒታችን ኢየሱስ ክርስቶስም ሆነ ሐዋርያት ያስተማሩት ብሎም ነቢያት አስቀድመው ስለ ሥጋዌ በምሳሌና በምስጢር የተናገሩትና የሰበኩት ሁሉ ወንጌል ይባላል ብለናል። ይሁን እንጂ ወንጌል ስንል በዋናነት ስለ ፬ቱ መጻሕፍት እየተናገርን እንደሆነ መገንዘብ ይገባል። እነዚህ መጻሕፍት ወንጌል የተባሉበት ምክንያት ጌታችን ካስተማረው ትምህርት ፣ከተአምራቱ ስለ እርሱ ማንነትም ጥቂት ጉዳዮችን ይዘው ስለሚገኙ ነው። በእርግጥ በነዚህ መጻሕፍት ውስጥ የተገለጸው ቄታችን ካስተማረው ትምህርት ፣ከሠራቸው ታምራት እጅግ በጣም ጥቂቶቹን ብቻ ነው። ይህንንም

ሐ፲ርጸ□· ቅዐ ስ ዮሐንስ «ኢሰየሱስ ያደረገው ብዙ ሌላ ነገር ደግሞ አለ፣ሁሉ በእያንዳንዱ ቢጻፍ ለተጻፉጽ መጻሕፍት ዓለም ራሱ ባልበቃቸውም ይመሰለኛል።» በማለት ተናግሯል። □ሐ፳፩፥፳፭ በሌላም ስፍራ ይኸው ሐዋርያ «ኢየሱስ በዚህ መጽሐፍ ያልተጻፈ ሌላ ብዙ ምልክት በደቀ መዛሙርቱ ፊት አደረገ፣ነገር ግን ኢየሱስ እርሱ ክርስቶስ የእግዚአብሔር ልጅ እንደሆነ ታምኑ ዘንድ

፣አምናችሁም በስሙ ሕይወት ይሆንላችሁ ዘንድ ይኽ ተጽፏል።» በማለት አስረድቷል። ዮሐ ፳፥፴-፴፩ የወንጌል ክፍል ብለን የምንጠራቸው ጌታችን ካስተማረውና ካደረገው ታምራት ጥቂቱን ብቻ የያዙ መጻሕፍት በቁጥር አራት ናቸው። ፬ት መሆናቸው ማለትም ፫ት ወይም ፭ት ያለመሆናቸው ራሱ ምክንያት አለው ይህንን ደግሞ ቀጥለን እንመለከታለን። ቄጤችን መድኃኒታችን ኢየሱስ ክርስቶስ ለአገልግሎት ከጠራቸው /ከመረጣቸው/፲፪ ሐዋርያትትና ፸፪ አርድዕት መካከል ወንጌላት በ፬ቱ ብቻ እንዲጻፉ ለምን አደረገ? የመጻሕፍትን ቁጥር በቀኖና የወሰኑ ሊቃውንትስ ፬ቱ □ንጌላት ብቻ ለምን ተቀበሉ? ምክንያቱም ጥንት በቅዱሳን ሐዋርያት ስም የተጻፉ ነገር ግን በሐዋርያቱ በራሳቸው ጸልተ□ኘ በርካታ መጻሕፍት እንደነበሩ ይነገራልና? ቅዱሳት መጻሕፍት የተጻፉጽ በመንፈስ ቅዱስ ምስጢር ገላጭነት ነው። በመንፈስ ቅዱስ ምስጢር ገላጭነት መጻፋቸውም የሚታወቀው ጸሐፊዎቹ ከመጻፋቸው በቀር የሚጽፉት ነገር በአሥራው መጻሕፍት ቁጥር ውስጥ

የሚካተት መሆን አለበት በሚል መንፈስ ያዘጋጁ ባለመሆኑ ነው። መጻሐፍትን ለመለየት መስፈር፣መቁጠር ፣መወሰንና ማወቅ የመጣው በኋላ ነውና ። ስለዚህ በ፬ት እንዲወሰኑ የሆነው በጥበበ እግዚአብሔር ነው። ይህንን የእግዚአብሔርን የፍጥረት በመመልከት ልንረዳው እንችላለን። እነዚህንም ቀጥለን እንመልከት።

እግዚአብሔር መሬትን ይመግቡ ዘንድ ፬ት አፍላጋትን ፈጥሯል። እነሱም ኤፌሶን፣ግዮን፣ቲዕሮስ እና ኤፍራጥስ ናቸው። እነዚህ ፬ቱ አፍላጋት ከአንዲቱ ዔደን ገነት እየወጡ ዕፅዋትን እያጠጡ ከመድረቅ ወደ ልምላሜ ፣ከልምላሜ ወደ ጽጌ፣ ከጽጌ ወደ ፍሬ ያደርሳሉ። ስለዚህ በዚህች ዓለም ያሉ ዕፅዋት በ፬ቱ አፍላጋት መግቦት ለፍሬ እንደሚበቁ የሰው ልጆችም በ፬ቱ ወንጌላት ምግብነት ለፍሬ ጽድቅ እንደሚበቁ ለማስረዳት ነው። የ፬ቱ አፍላጋት ምንጭ አንዲቱ ዔደን ገነት እንደሆነች የ፬ቱ ወንጌላትም ምንጭ አንድ ጌታ እንደሆነ የሚያጠይቅ ነው። በዚህም መሠረት ኤፌሶን

የማቴዎስ፣ግዮን □ማርቆስ፣ቷፅሮስ □ሉቃስ ኤፍራጥስ ደግሞ የዮሐንስ ምሳሌዎች ናቸው፡፡

በ፬ቱ ክፍለ ዘመናት ይመሰላሉ፡- በአራቱ ክፍለ ዘመናት መፈራረቅ ምግበ ሥጋ እንደምናገኝ በ፬ቱ ወንጌላውያን ትምህርት ምግበ ነፍስ ይገኛልና፡፡

በ፬ቱ ማዕዘናተ ዓለም ፡- በ፬ቱ ማዕዘናት ሁሉ መካናት /ሥፍራዎች/ እንደሚያዙ ፣እንደሚታ□ቁ ፣በአራቱ ወንጌላውያን ትምህርትም የወልደ እግዚአብሔር አምላክነት ፣የገነት የመንግስተ ሰማያት መኖር ታውቋልና ነው፡፡

በ፬ቱ እንሰሶች ይመሰላሉ፡- አርባዕቱ እንሳሳ እግዚአብሔር እነርሱን ይሸከማቸዋል፣ ይይዛቸዋል እንጂ እነርሱ የሚሸከሙት አይደለም፡፡ መንበሩን ይሸከማሉ ማለት ለደጋግ አባቶች እንደእምነታቸው መጠን ሲገለጽ አጽንቷቸው የሚሸከሙት መሆኑን ለመናገር ነው፡፡ በመሆኑም እግዚአብሔር በነዚህ እንሰሳት ጹርባ ላጁ ተቶልፌ እንደሚታይ ለዓለም ሰዎች የተገለጠው በወንጌሉ አማካኝነት መሆኑን የሚያስረዳ ነው፡፡ በዚህም መሠረት ቅዱስ ማቴዎስ በገጸ

ብክሲ /□ሰ□ መል□/ ባለ□ ጁመሰላል □ቴታችንን ምድራዊ ልደቱንና የዘር ሀረጉን በማስቀደም ወንጌሉን መጻፍ ስለጀመረ ነው፡፡ ማርቆስ በገጸ አንበሳ ይመሰላል፡፡ አንበሳ □እንሰሳት ንጉሥ ነው፡፡ እንሰሳት ድምጹን ሲሰሙ ይደነግጣሉ፡፡ ይሸሻሉ፣ከአካባቢውም ይጠፋሉ ፣ቅዱስ ማርቆስም ወደ ግብጽ ምድር ወርዶ ወንጌልን በሰበከ ጊዜ የተለያየ የእንሰሳት ቅርጽ ያላቸው ጣዖታት ብን ብለው ጠፍተዋልና ነው፡፡

ቅዐ ስ ሉቃስ በቶ□ ላሕም ጁመሰላል፡- ቴታ በከብቶች በረት እንደተወለደ ጽፏልና አንድም የጠፋው ልፀ ወደ አባቱ ሲመጣ የሰባ ፍሪዳ አምጥታችሁ እረዱ ማለቱን ስለጻፈ በላሕም ተመስሏል፡፡

ቅዱስ ዮሐንስ በገጸ ንስር ይመሰላል፡- ንስር ከፍተኛ የሆነ የማየት ችሎታ አለው ረቂቅ የሆኑ ነገሮችን በቀላሉ ማየት ይችላል፡፡ ቅዱስ ዮሐንስም ወንጌሉን ስለ ረቂቅ መለኮት በመጻፍ ስለጀመረ አበው በገጸ ንስር መስለውታል፡፡ ከዚህ ሌላ የሚነሳው ጉዳይ የወንጌል ጸሐፍት ከሐዋርያትና ከአርድዕት የተውጣጡ የሆኑት ለምንድነው ? አርድዕት ብቻ

ወይም ሐዋርያት ብቻ ለምን አልጻፉትም የሚለው ጉዳይ ነው፡፡ ይህም ራሱን የቻለ ምክንያት ያለው ነው፡፡ ወንጌሉን ሐዋርያት ብቻ ጽፈውት ቢሆን አርድዕት ለማስተማር ሲወጡ እናንተንማ ማን ይሰማችኋል፣ የውጭ ሰው ናችሁ የውስጥማ ሰው ብትሆኑ ወንጌልን በጻፋችሁ ነበር እያሉ አይሁድ የአርድዕትን ትምህርት ከመቀበል □□ ኋላ እንዳይሉ፡፡ ታዲያ አርድእት ብቻ ለምን አልጻፉትም ያሉ እንደሆነ ስለ ወንጌል ክብር ነው፡፡ ወንጌል በአርድእት ብቻ የተጻፈች ቢሆን ኖሮ ደገኛጁቱ ሕፅ

በሐዋርያት ልቦና ቀርታለች ብለው ወንጌልን ከመቀበል እንዳይከለከሉ ለማድረግ ከአርድእት ፪ት ከሐዋርያት ፪ት ሆነው ወንጌልን እንዲጽፉ አደረገ፡፡

የቅዱስ ማቴዎስ ወንጌል

ቅዱስ ማቴዎስ አባቱ ዲቁ ወይም እልአ□ስ ጁባላል እናቱ ደብሞ ክሩትያስ ትባላለች፡፡ የመጀመሪያ ስሙ ሌዊ ይባል ነበር፡፡ ማቴዎስ ብሎ የጠራው ጌታችን መድኃኒታችን ኢየሱስ ክርስቶስ ነው፡፡ የስሙ ትርጉም «የተመረጠ » ማለት ነው፡፡ ማቴዎስን ጌታችን ሳይጠራው የሮማውያን ግብር ሰብሳቢ ቀራጭ ነበር፡፡ ቀረጡን የሚቀርጠው በዚያን ዘመን

እስራኤልን ቀኝ ገዝተዋቸው ለነበሩት ለሮማውያን ነበር በዚህ ምክንያት በአይሁድ ዘንድ ቀራጮች የተጠሉ ነበሩ፡፡ ማቴዎስም ቅፍርናሆም በምትባል መንደር መንገድ ዳር ተቀምጦ ግብር ሲሰበስብ አይቶት ጌታችን ተከተለኝ ብሎ ጠርቶታል፡፡ እሱም ቀራጭነቱን ትቶ በቤቱ ድግስ ደግሶ ጌታን እና ድሆችን ጋብዞ የነበረውን ገንዘብ ሁሉ መጽውቶ ተከትሎታል፡፡ ከዚያ በኃላ ቄታ በዋለበት እየዋለ ባደረበት እያደረ ወንጌልን ተምራል፡፡ ጌታችን ካረገ በኋላም ጥቅምት ፲፪ ቀን በሰማዕትነት እስካረፈበት ጊዜ ወንጌልን ሲሰብክ ኖሮ አርፋል፡፡ ታሪኩን ስንክሳር ጥቅምት ፲፪ ቀን አውጥቶ መመልከት ይበጃል፡፡ ቅዱስ ማቴዎስ ወንጌሉን የጻፈው የቅዱስ ማርቆስን ወንጌል ከተመለከተ በኋላ በ፷፰ ዓ.ም አካባቢ ነው፡፡ ይህ ወንጌል ከሌሎቹ ወንጌላት በምዕራፉ ብዛት የመጀመሪያው በመሆን ፳፰ ምዕራፎች አሉት፡፡ □ቴታንም ትምህርት በሰፊው በማቅረብ ጁታወቃል፡፡ ወንጌሉን የጻፈው ለአይሁዳውያን በመሆኑ ከ፶ በላይ ትንቢት

ቃላትን /ጥቅሶችን/ በማቅረብ ፍጻሜ እንዳገኙ ዞል□ል፡፡* ቅዱስ ማቴዎስ ወንጌሉን ስለ ጻፈበት ቋንቋ የተለያዩ አመለካከቶች አሉ፡፡ ይሁን እንጂ የወንጌሉ አሳዛፍና የብሉይ ኪዳን ጥቅሶችን በብዛት መጠቀሙ ወንጌሉ ለአይሁድ /ለዕብራውያን/ እንደተጻፈ መገመት ያስችላል ፡፡ በዚህ መሠረት ወንጌሉ የተጻፈው በዕብራይስጥ ቋንቋ ነው ነው የሚለው አመለካከት ሚዛን ይደፋል፡፡

ቅዱስ ማቴዎስ ወንጌሉን የጻፈበት ምክንያት

- አይሁድ ጌታን በድንግልና አልተወለደም ብለው ስለነበር ከእመቤታችን ከቅድስት ድንግል ማርያም ያለአባት መወለዱን ለመመስከር

* የመጽሐፍ ቅዱስ ጥናት ደግሞ ማቴዎስ የጠቀሳቸው የብሉይ ኪዳን ጥቅሶች 150 እንደሚሆኑ ገልጧል፡፡

- ኦሪትን ነበርና ሊሸር መጣ ብለውት ኦሪትን ሊፈጽም እንጂ ሊሸር እንዳልመጣ ለማጠየቅ፣በጠቅላላው በብሉይ ኪዳን ነቢያት ትንቢት የተናገሩለት አበው ምሳሌ የመሰሉለት፣ሱባኤ የተቆጠረለት፣ የዓለም ጌታ እሱ መሆኑን ለማጠየቅ

- በብሉይ ኪዳን ስለመሲህ መምጣት የተነገሩ ትንቢቶች በኢየሱስ ክርስቶስ እንደተፈጸሙ ለመግለጽ ነው። ስለዚህ ብሉይ ኪዳን ስለመሲህ የተነገሩት ትንቢቶች በኢየሱስ ክርስቶስ ልደት ፣ሕማም ሞትና ትንሣኤ መፈጸማቸውን ለመግለጽ ።

ይህም ወንጌል አከፋ□ል እንደሚከተለው ሊሆን ይችላል።

፩ መግቢያ የኢየሱስ ልደትና አገልግሎት ዝግጅት፣ ማቴ ፩፥፩-፩፥፲፩

፪የኢየሱስ ስብከትና አገልግሎት አጀማመር ስለ መንግስቱ አባላት ጠባይ፣ሕግ አፈጻጸም ፣ሃይማኖት፣ፍርድ የሰጠው ትምህርት ማቴ ፬፥፲፪-፯፥፳፱

፫ኢየሱስ በተዓምራቱ ስልጣኑን ማሳየቱና ስለ መንግስቱ አገልጋዮች አሠራር የሰጠው ትምህርት ማቴ ፰፥፩-፲፥፵፪

፬ኢየሱስ አገልግሎቱን ሲፈጽም ያጋጠመው የፈሪሳውያን ተቃውሞና በምሳሌዎች ስለ መንግስቱ ዕድገት የሰጠው ትምህርት ማቴ ፲፩፥፩-፲፫፥፶፪

፭ኢየሱስ ደቀ መዛሙርቱን ለብቻቸው ማስተማሩና ስለ መንግሥቱ አባላት ጎብረት የሰጠው ትምህርት ማቴ ፲፫፥፶፫-፲፰፥፴፭

፮ኢየሱስ ገሊላን ለቆ ወደ ኢየሩሳሌም መውጣቱና ስለ መንግሥቱ መማጣት ያስተማረው ትምህርት ማቴ ፲፱፥፩-፳፭፥፵፮

፯የኢየሱስ አገልግሎት ፍጻሜ ፣ኢየሱስ ለደቀ መዛሙርቱ የተናገራቸው የመጨረሻ ቃላት ፣መያዙ ፣ሕማማቱና ትንሣዔው ማቴ ፳፮፥፩-፳፰፥፲፭

መ□ም□ሚጸ □ታላቁ ተልዕኮ አደራ ማቴ ፳፰፥፲፮-፳

የቅዱስ ማርቆስ ወንጌል

ቅዱስ ማርቆስ ወንጌላዊ ቁጥሩ ከ፵፪ቱ አርድዕት ነው። በትውልዱ ዕብራዊ ሲሆን ቤተሰቦቹ ይኖሩ የነበሩት በሰሜን አፍሪካ ሲረኒካ /ቀሬና/ ዛሬ ሊቢያ በተባለችው ከተማ ነበር። ነገር ግን የሰሜን አፍሪካ ዘላን ጎሳዎች የኖኑት በርበሮች በየጊዜው በከተማዋ ጥቃት እየሰነዘሩ ሀብት ንብረታቸውን

እየዘረፉ ስላስቸሯቸው እናቱ ማርያም ባ□ኡ ልጸ □ሐ ፲፪፥፲፪ እና አባቱ አርስጦብሎስ ወደ ትውልድ ሀገራቸው ወደ ኢየሩሳሌም በመመለስ ቤት ሠርተው ተቀመጡ:: ይህም ጌታችን በዚህ ምድር በሥጋ በተገለጠበት ወራት ስለነበረ ቅዱስ ማርቆስ የጌታን ትምህርት ለመማር ዓሩ አጋጣሚ □ዓ ሮለታል::

ቅዱስ ማርቆስ ገና በልጅነት እድሜው በኢየሩሳሌም ከተማ ለመኖር በመታደሉ በዚያን ዘመን ይሰጥ የነበረውን መንፈሳዊ ትምህርት ከመማርም ባሻገር የላቲን ፣የግሪክ እና የዕብራይስጥን ቋንቋዎች ለመማር ችላል:: በእርፅዓ ቴታችን መድኃኒታችን ኢየሱስ ክርስቶስ በይሁዳ አውራጃዎች እ□ተ□ዘ□ረ ሲያስተምር ማርቆስ ገና ሕጻን ነበር:: በምሴተ ኀሙስ ለሐዋርያት ወደ ከተማ ሂዱ በማድጋ ውኃ የተሸከመ ሰው ታቶኛላችሁ ተከተሉትም በማለት ፋሲካን ሊያዘጋጁለት የመረጠውን ቤት እንዲያሳያቸው የጠቆማቸው ወጣት ቅዱስ ማርቆስን እንደሆነ የቤተ ክርስቲያን ሊቃውንት ይናገራሉ:: ማር ፲፬፥፲፫ ቴታችን መድኃኒታችን ኢየሱስ ክርስቶስ ወደ ቀራኒዮ በሚጓዝበት ዕለት ቅዱስ ማርቆስ እርቃኑን ሸፍኖ

ይከተለው ነበር:: ነገር ግን አይሁድ ሊይዙት ባሰቡ ጊዜ ጨርቁን ጥሎ ራቁቱን ሸሽቷል:: ማር ፲፫፥፶ □ማርቆስ እናት ማርያም ባውፍልያ ቤቷን ለክርስቲያኖች መሰባሰቢያ ይሆን ዘንድ የሰጠች ደግ ሴት ነበረች□ሐ ፲፪፥፲፪-፲፯:: በበ□ለ ፶ መንፈስ ቅዱስ ለሐዋርያት የወረደው በማርያም ባውፍልያ ቤት ነበር:: ከዚህም ሌላ ቅዱስ ጴጥሮስ የማርቆስ አክስት ባል ስለነበር አክስቱ ዘንድ በሄደ ጊዜ ከቅዱስ ቻዓ ሮስ ጋር ተዋወቀ ይህም ሁኔታ የቅዱስ ማርቆስ መንፈሳዊ ሕይወት እንዲጠናከር አስተዋጽኦ ነበረው::

ሐዋርያት ዓለምን ዕጣ በዕጣ ብለው ተካፍለው ሲወጡ ቅዱስ ማርቆስ በበርናባስ አቅራቢነት ከቅዱስ ቼ□ሎስ ፉር በመጹመሪጸ□ ቶዞ□ በ፵፮ ዓ.ም ለስብከተ ወንጌል ወጥቶ ነበር::: ነገር ግን በጵንፍልያ ከተማ እናቴ ናፈቀችኝ ስላለ የሐዋ ፲፫፥፲፫ በርናባስ ይዞት ወደ ኢየሩሳሌም ተመለሰ:: ከዚያ ከቅዱስ ቻዓ ሮስ ፉር በታናሿ እስያ አድርገው እስከ ሮም ድረስ ሰብከዋል:: በኋላ የኖረው ከሐዋርያው ከቅዱስ ጴጥሮስ ጋር ነው:: በመፊ ረሻም በ፰ዓ.ም ወደ ሰሜንአፍሪካ

መ□:: በ□ባጁ ጻ ልታ በኩል አድርጎ በዘመኑ ታዋቂ የንግድ፣የባሕልና የፖለቲካ ማዕከል □□ ነበረችው እስክንድርያ ደረሰ:: እስክንድርያ የጣዖት አምላኮዎች ከተማ ስለነበረች ቅዱስ ማርቆስ ወንጌልን እንዴት እንደሚሰብክላቸው እያሰበ በከተማዋ ሲዘዋወር ጫማው ተቆረጠ:: ጫማውን ለማሰፋት አንያኖስ ወደሚባል ጫማ ሰፊ ሄደ:: ጫማ ሰፊውም ጫማውን ሲሰፋ እጁን ወስፌ □ፉ□:: እሱም ኤስታኦስ ብሎ ጫኸ:: ትርጉሙም በዮናናውያን ቋንቋ አንድ አምላክ ማለት ነው:: ያን ጊዜ ቅዱስ ማርቆስ ጠጋ ብሎ አሁን የጠራኸውን አምላክ ታ□ቀኻለህ ? ብሎ ጁቷጁቀኻል::

አንያኖስም አላውቀውም ብሎ ይመልሳል። ከዚያ በኋላ ቅዱስ ማርቆስ ስለ ክርስቶስ ሰበከለት። እጁንም በታምራት አዳነው። አንያኖስም አምኖ ተጠመቀ። ከዚያም ቅዱስ ማርቆስ በእስክንድርያ ወንጌልን ማስተማሩን ቀጠለ፣ብዙ ክርስቲያኖችንም አደረገ። ወንጌሉን ጻፈ በመፊ ረሻም በ፷፰ ዓ.ም አካባቢ የትንሣኤ በዓል ለማክበር ቅዱስ ማርቆስ እስክንድርያ በቅድስት ባውክልያ ቤተ ክርስቲያን ውስጣ ቅዳሴ ላጁ እንዳለ ግብፃውያን ጣዖት

አምላኪዎች ተነሱበት። ያ ቀን የግብፃውያን ጣዖት ሰራፒየም ከትንሣኤ በዓል ጋር የገጠመበት ዕለት ነበር። ጣዖት አምላኪዎቹም ቤተ ክርስቲያኑን ሰብረው በመግባት ቅዱስ ማርቆስን ያዙት። ከሠረገላ ጋርም በማሰር ቀኑን ሙሉ መንገድ ለመንገድ ሲጎትቱት ዋሉ። ማታ ወደ ወህኒ ተወረወረ። በነጋታ እንደዚሁ በሠረገላ አስረው ሲጎትቱት ከዋሉ በኋላ ሚያዝያ ፴ ቀን በዚያው ዕለት ዐረፈ። ሥጋውን ሊያቃጥሉ ሲዘጋጁ ኃጹለኛ ዝናብ ዘነበ። አስከሬኑን ጥለውት ሲሄዱ እስክንድርያ ክርስቲያኖች ሥጋውን ደብቀው በመውሰድ በቅድስት ባውክልያ ቤተ ክርስቲያን አሳረፉት። በ፷፱፰ ዓ.ም የቬነስ ነጋድያን ዐፅሙን ሰርቀው በመውሰድ በከተማቸው በሰንማርኮ ቤተ ክርስቲያን አስቀመጡት።

የቅዱስ ማርቆስ ወንጌል ከአራቱ ወንጌላት ቀድሞ የተጻፈ ወንጌል ነው። ይህ ወንጌል የተጻፈው ከ፶፮ዓ.ም በፊት ነው ተብሎ ይታመናል። ይህም የተሰጠ ግምት እንጂ በትክክል መቼ እንደተጻፈ ሚታወቅ ነገር የለም። የቅዱስ ማርቆስ

ወንጌል ፲፮ ምዕራፎች ያሉት ወንጌል ነው። በምዕራፎቹ ከሌሎቹ ወንጌላት ይልቅ ትንሽ/አጭር/ ነው። የዚህ ምክንያቱ ደግሞ የጌታን ልደት አለመተረኩ፣ከብሉይ ኪዳን ብዙ ጥቅሶችን ባለመጥቀሱ፣ብዙ የክርስቶስ ትምህርቶችንና ምሳሌዎችን ባለመመዝገቡና ስለ ትንሣኤውም በአጭሩ በመጻፉ ነው። ወንጌሉ የተጻፈው ለሮማውያን በመሆኑ ከሌሎቹ ወንጌላውያን ማለትም ከቅዱስ ማርቆስ፣ማቴዎስ እና ዮሐንስ የተለየ አገላለጥና አጻጻፍ አለው። የተጻፈበት ቋንቋ ሮማይስጥ ነው። ሮማውያን በዘመናቸው ኃያላን ነን ብለው ይታበዩ ስለነበር ያለ እኛ ማን አለ? የሚል ኩራት ስለነበረባቸው የወንጌሉ አጻጻፍ ከእነርሱ በላይ ኃያል መኖሩን መግለጥ ነው። ገና ወንጌሉ ሲጀምር የጌታን ስልጣን በአጋንንት ላጁ ማር ፩፥፳፯ በበሽታ ላጁ ፩፥፴፬ የማስተማር ሥልጣኑን ፩፥፳፪ በመፅለዓ ፍጥረታችንን ኃያልነት አሳይቷል። በሮማውያን ባህል መሠረት አንድ ንጉሥ ሲመጣ አጋፋሪው ከፊቱ በፈረስ ይቀድማል። እርሱም የንጉሡን መምጣት እጸወጀ ያልፋል። በዚህ ባህል መሠረትም ቅዱስ ማርቆስ

በወንጌሉ የዮሐንስ መጥምቅን ታሪ□ አስቀድሞ ጽፏል። የወንጌሉ ትምህርታዊ መልእክቱ የኢየሱስ ክርስቶስን አምላክነት ፣የእግዚአብሔር የባሕርይ ልጅ መሆኑን መግለጥ ነውና ሲጀምር ያስተላለፈውን ይህን መልእክት ማር ፲፩በወንጌሉ ማጠናቀቂያ ላይም በሮማዊው መኮንን ምስክርነት ደምድሞታል። ማር ፲፫፥፴፱ በወንጌሉም ውስጥ □ፉፅሞ ቸልፌታል። ማር ፩፥፲፩ ፤ ፲4፥፷፯ ፤ ፲፪፥፯ ፤፫ ÷ ፲፩ ፤ ፫፥፯

ቅዱስ ማርቆስ ወንጌሉን የጻፈው ለአረማውያን በመሆኑ የአረማይክን ቃላትና የዕብራውያንን ባህል ሊያውቁት ስለማይችሉ ተርጉሞ አስቀምጦላቸዋል። ለምሳሌም

- ቦኦኔርጌስ ፡-የነጎድጓድ ልጆች ማር ፫፥፲፯
- □ቢታ ፡- አንቺ ብላቴና ማር ፭፥፴፩
- ኤፍታህ ፡-ተከፈተ ፯፥፴፬
- ያልያታ የራስ ቅል በማለት ያስረዳል። የአይሁድን ባሕልና የተለያዩ መልክአ ምድራዊ ቸ□ታዎችን ከነምንነታቸው ገልጻል።

የቅዱስ ማርቆስ ወንጌል የተጻፈባቸው ምክንያት

፩ ቅዱስ ማርቆስ ወንጌሉን ከሮማውያን /ከአህዛብ/ወገን ወደ ክርስትና ሃይማኖት ተመልሰው ላሉ በሃይማኖት በምግባር እንዲጸኑ በተለያየ ችግር ምክንያት እንደገና እንዳይመለሱ ለመምከር ጽፎላቸዋል

፪ሮማውያን /አህዛብ/አማልክቶቻቸውን የሚያቋቸው በኃይላቸው ስለነበር በወንጌሉ የኢየሱስ ክርስቶስን ኃያልነት ፣የዓለም ሁሉ ንጉሥና ፈጣሪ መሆን እንዲሁም የማዳን ሥራውን በመግለጽ ያላመኒትን ለማሳመን ጽፋል

፫አንዳንድ የላቲን ፣የአረማይክና ሌሎችም ቃላት ትርጉማቸውን ለማስረዳት ጽፎላቸዋል።

አከፋፈሉም እንደሚከተለው ሊሆን ይችላል።

፩ ቄጌ በዛሊላ እየተመሰገነ እንዳስተማረ ማር ምዕ ፩-፭

፪ ቄጌ ተቃዋሚዎች እነደተነሱበት ምክ ፯-፱

፫ ቄጌ ወደ ኢየሩሳሌም እንደተጓዘ ምዕ ፲

፬ በኢየሩሳሌም እንዳስተማረ ምዕ ፲፩-፲፫

፭ ስለ ቄጌ ሕማማትና ትንሣኤ ምዕ ፲፬-፲፮

ቅዐ ስ ሉቃስ ወንጌላዊ አገሩ አንጾኪያ ሲሆን በአንደኛው መቶ ክፍለ ዘመን ከተነሡ ቅዱሳን አንዱ ነው። አስቀድሞ ከሰባ ሁለቱ አርድዕት ወገን የተቆጠረ ሲሆን ከበዓለ ፶ በኋላ ወደ አንጾኪያ ወርዶ ወንጌልን ሰብኳል። ከሐዋርያው ከቅዱስ ጳውሎስ ጋርም የተገናኘው በዚሁ ነው። ቅዱስ ሉቃስ የህክምና ሙያውን ቆላ ፬፥፲፬ ያጠናው ከአቴናና ከእስክንድርያ ነው። የሥነ ሥዕል ችሎታም ነበረው። ይህን የሥዕል ችሎታውንም በወንጌሉና በሐዋርያት ሥራ መጻሕፍቱ ላይ በሥዕላዊ ሁኔታ ተል□ታል።

ቅዐ ስ ሉቃስ እመቤታችን ድንግል ማርያም ልጇን አቅፋ የሚያሳይ ስዕል ስሏል። የሣላቸውም ሥዕሎች በኢትዮጵያ በተድባባ ማርያም ፣በደብረ ዘመደ፣በዋሸራ ፣በጅበላ ይገኛሉ። ተመሳሳዩም በስፔን ሀገር በቅድስት ድንግል ማርያም ካቴድራል ውስጥ እንደሚገኝ አንዳንድ ምንጮች ይገልጻሉ። ቅዱስ ማርቆስ በሰማዕትነት እስካረፈበት ጊዜ ድረስም በሰማዕትነት አገልግሏል። ፪ኛ ቲሞ ፬፥፲፩

ቅዱስ ሉቃስ ከወንጌሉ በተጨማሪ የሐዋርያት ሥራንም ጨምሮ ጽፏል። ወንጌሉን የጻፈበት ሀገር አካይያ የሚባል ሲሆን የጻፈው በግሪክ /በጽርዕ / ቋንቋ ነው። ወንጌሉ የተጻፈው ከ፶፰ እስከ ፷ □ም ባለ□ ቂ□ □ስዓ ቅዐ ስ ቭ□ሎስ እስር ቤት እጸለ ባቶነው ጊዜ ነው።

የቅዱስ ሉቃስ ወንጌል ፷፰ ምእራፎች ያሉት ወንጌል ሲሆን «የአህዛብ ወንጌል» «ሰባኬ መንፈስ ቅዱስ» «ሰባኬ ጸሎት» «ወንጌለ አንስት» እ□ተባለ ጹፏራል። እነዚህንም ስያሜዎች ያገኘ□ በሚከተሉት ምክንያቶች ነው።

- የአህዛብ ወንጌል፡- ወንጌሉ የተጻፈው ለአህዛብ በመሆኑ ነው። በዚህ ምክንያት በወንጌሉ ውስጥ የነብያትን ትንቢት በብዛት አልጠቀሰም። ምክንያቱ ደግሞ አህዛብ ትንቢት የመጠበቅ፣ሱባዔ የመቁጠር ልማድ የሌላቸው ሕዝቦች ስለነበሩ ነው።
- ሰባኬ መንፈስ ቅዱስ :- ይህን ስያሜ ያገኘው ስለ መንፈስ ቅዱስ □ጋ ደጋግሞ ስለሚናገር ነው። ፩፥፴፫ ፣ ፲፪፥፲፪ ፣ ፬፥፩ ፣ ፲፩፥፲፫

- ሰባኬ ጸሎት፡- ከሌሎች ወንጌላት በበለጠ ሁኔታ ስለ ጸሎት ስለጻፈ ነው።
- ወንጌለ ሰንስት :- ይህን ስያሜ ያገኘ□ □ፅ ሞ ስለ እመቤታችን ስለ ቅድስት ድንግል ማርያም፣ስለ ቅድስት ኤልሳቤጥ፣ስለ ማርያም እንተ እፍረት፣ስለ ናይናን መበለት □□ተ □ጠል።

የቅዱስ ሉቃስ ወንጌል በአገላለጡ ከሌሎች ወንጌላት ጎለጸል። እንዲሁም በሌሎች ወንጌላት የሌሉ ብዙ ታሪኮችን ይዟል። ከነዚህ መካከል ስለ ቅድስት ኤልሳቤጥና ስለ ዘካርያስ፩፥፭-፳፭፣ስለ እመቤታችን ብሥራት፩፥፳፭-፶፮፣ስለ ቄታችን ልደትና ስለ እረኖቹ ታሪ□2፣ሩ□ሩጉ ሳምራዊ፲፥፴-፵፯፣□ተኛ□ በፅ፲፭

እንዲሁም የኒቆዲሞስንና የቀለዮቹ ፳፬፥፲፫-፴፭ ታሪኮችን ይዟል።

የቅዱስ ሉቃስ ወንጌል የተጻፈበት ምክንያት

በሮም ግዛት ውስጥ የሚኖሩትን ወደ ክርስትና የተመለሱትን ለማጽናናጽ ያልተመለሱትን ደግሞ ለመመለስ

፩ ለሮሙ ባለ ሥልጣን ለቴዎፍሎስ ስለ ክርስቶስ ኢየሱስ ለማስገንዘብ

፪ ☐እመቤታችንን ፍቅርና እናትነት፣ክብር ለመግለጽ

፫ የጸሎትን ጠቃሚነት ለማስረዳት ጽፎታል።

የቅዱስ ሉቃስ ወንጌል አከፋ☐ል

፩ ስለ መጥምቁ ዮሐንስ ልደት ፣ስለ እመቤታችን ብሥራት ምዕ ፩ዱ

፪ ስለ ቄጣ ልደትና አስተዳደግ ምዕ ፪ቱ

፫ ስለ መጥምቁ ዮሐንስ አገልግሎት ምዕ ፫፥ ፩-፳

፬ ስለ ቄጣችን መድኃኒታችን ኢየሱስ ክርስቶስ ጥምቀትና የዘር ሐረግ ምዕ ፫፥፳፩-፴፰

፭ በዲያቢሎስ ስለ መፈተኑ ምዕ ፬ቱ

፮ ስለ ደቀ መዛሙርቱ መጠራት ምዕ ፭ቱ

፯ ሕዝቡን ስለ ማስተማሩና ስለ መፈወሱምክ ፮- ፲፩ቱ

፰ በምሳሌ ስለማስተማሩ ምክ ፲፪ቱ-፲፮ቱ

፱ ስለ እምነት የሰጠው ትምህርት ምዕ ፲፯ቱ-፲፱ቱ

፲ ኢየሩሳሌም ገብቶ ስለማስተማሩ ምክ ፳- ፳፩ቱ

፲፩ ስለ ቄጣ ራትና ስለ ይሁዳ ምዕ ፳፪ቱ

፲፪ በጲላጦስና በሄሮድስ የፍርድ አደባባይ ስለመቆሙ ምዕ፳፫ቱ

፲፫ ስለ ትንሣኤውና ስለ እርቶቱ ምክ ፳፬ቱ

የቅዱስ ዮሐንስ ወንጌል

ቅዱስ ዮሐንስ አገሩ የገሊላ አውራጃ ሲሆን ከወንድሙ ከያዕቆብና ከአባቱ ከዘብዲዎስ ጋር በገሊላ ባህር ☐ዛ እያጠመደ ይኖር ነበር። እናቱም ከ፸፪ቱ ቅዱሳት አንስት አንዷ እንደሆነችና ስሟም ማርያም

ጁባል እንደነበረ □ቤተ- ክርስቲያን ትውፊታዊ ትምህርት ይመሰክራል። ዮሐንስ ቁጥሩ ከ፲፪ቱ ሐዋርያት ሲሆን □ታላቁ □ጸክቆብ ታናሽ ወንድም ነው። አባቱ ዘብዴዎስ ስለነበረ ዮሐንስ ወልደ □በጻ - ስ እየተባለ ይጠራል። ከዚህ ሌላ በሌሎች ስሞችም ይጠራል። በሕይወቱና በኑሮው ጌታን በመምሰሉ ቴታ ይወደው ስለነበረ ፍቁረ እፅ□እ ተብላል። ነገረ መለኮትን

ከሌሎች በበለጠ አምልቶና አስፍቶ በጥልቀት በማስተማሩ ነዌቤ መለኮት/ታዖሎስ/፣የክርስቶስን አምላክነት በመግለጡና ለጌታችን ባለው ቅንዓት ባሳየውየኃይል ሥራ ቦኡኔርጌስ/ወልደ ነጎድጓድ/ ተብሏል። ኃላፊያትንና መጻእያትን በራእጁ በመፅለቷ ባለ ራእይ/አቡቀለምሲስ/ ሲባል በእፅረ መስቀሉ ሥር ተገኝቶ የጌታችንን መከራ መስቀል በማየቱና ከዚህም የተነሳ እስከ ዕለተ ሞቱ ፊቱ በሐዘን ተቋጥሮ ይኖር ስለ ነበር ቁጹረ ገጽ /ፊቱ በኃዘን የተቋጠረ/ ተብሎ ይጠራል።
ጁህ ሐዃርጸ ቴታ በተሰቀለ ቲ□ በእግረ መስቀሉ ተገኝቶ እመቤታችንን በእናትነት ተቀብሏል፣ከቅዱስ ጴጥሮስ ጋር በመሆን አንካሳን □□ኗል፣ ከጸራቅሊጦስ በኋላ በኢየሩሳሌም በአንጾኪያ፣በሎዶቅያ፣በእስያ ከተሞች በተለይም ደግሞ በኤፌሶን ወንጌልን አስተምራል። በኤፌሶንም በሚያስተምርበት ጊዜ ንጉሥ ድምጥያኖስ ለራሱ ምስል እንዲሰግድ ባዘዘበት ወቅት ዮሐንስ ይህን በመቃወሙ ወደ ፍጥሞ ደሴት ተግዟል። ቅዱስ ዮሐንስ ወንጌሉን የጻፈው በፍጥሞ ደሴት በግዞት እያለነው። ዘመኑም በ፺፮ ዓ.ም አካባቢ ነው። ወንጌሉ ከትረካ ይልቀ ነገረ መለኮትን ወደ ማስረዳት

ያመዝናል። ወንጌሉን ሲጽፍ ዋና ሀሳቡ የወልደ እግዚአብሔር ወልደ ማርያም ልጅ ኢየሱስ ክርስቶስ የባሕርይ አምላክ መሆኑን መመስከር ነው። ይህንንም በመደጋገም በልዩ ልዩ መንገድ ገልጦታል። በወንጌሉ ጌታችን «እኔ ነኝ» እያለ በተደጋጋሚ ማንነቱን የገለጸባቸውን አነጋገሮች አስፍሯል። ቅዱስ ቶማስም የጌታን ጎን ዳሶ በተቃጠለ ጊዜ «ጌታዬ አምላኬም » በማለት የተናገረውን ቃል ጠቅሷል። ቅዱስ ዮሐንስ ከወንጌሉ ሌላ ሦስት መልእ□ታትንና ዮሐንስ ራእይንም በፍጥሞ ደሴት ጽፏል።
የቅዱስ ዮሐንስ ወንጌል የተጻፈበት ምክንያት
በአጠቃላይ ይህ የዮሐንስ ወንጌል ስለ ኢየሱስ ክርስቶስ ታሪክ፣ትምህርትና ተአምራት በጥልቀትና በስፋት የሚያትት ቢሆንም ወንጌሉ የተጻፈበት ጥቂቶቹ ዝርዝር ምክንያቶች የሚከተሉት ናቸው።
፩ ከሦስቱ ወንጌላት ከማቴዎስ ፣ማርቆስ እና ሉቃስ የጎደለውን ለመሙላ
፪ክርስቶስ ትንቢት የተነገረለት፣ሱባዔ የተቆጠረለት ቅድመ ዓለም የነበረ አምላክ ወልደ አምላክ መሆኑን ለመፅለዓ

፫የሰው ልጆች ሁሉ በክርስቶስ አምላክነት አምነው የዘላለም ሕይወትን እንዲያገኙ ለማስረዳት

፬የሕይወት እንጀራ፣የዓለም ብርሃን፣የበጎች በር፣መልካም እረኛ ፣ትንሣኤና ሕይወት፣መንገድ፣እውነትና ሕይወት እንዲሁም እውነተኛ የወይን ግንድ እኔ ነኝ ብሎ ክርስቶስ ያስተማረውን ትምህርት ለማድረስ

የዮሐንስ ወንጌል ዝርዝር ይዘት

የቅዱስ ዮሐንስ ወንጌል አጠቃላይ ፳፩ ምዕራፎች ያሉት ሲሆን አከፋፈሉም እንደሚከተለው ነው፡፡

፩ስለ ቄታ ቅድመ ዓለም ህልውናና በሥጋ መገለጥ ምዕ ፩

፪ስለ ቃና ዘገሊላ ተዓምር ምዕ ፪

፫ስለ ኒቆዲሞስ ምዕ ፫

፬ስለ ሳምራዊቷ ሴት ምዕ ፬ስለ መጻጉ መፈወስና ለአይሁድ ስለ ተሰጡ ትምህርቶች ምዕ ፭

፮ስለ ምስጢረ ቁርባን ምዕ ፮

፯አምስት ሺህ ሕዝብ ስለመመገቡ፣በባሕር ላይ ስለመጓዙ

እንዲሁም ስለ ተቃዋሚዎቹ ምዕ ፯

፯ለአይሁድ ስለ ተሰጠው ትምህርት ምዕ፯፣ ዕውር ሆኖ ስለተወለደው ልጅ ምዕ፱ እና ስለ በጎች ምክ ፲

፲ስለ አልዓዛር ትንሣኤና የአይሁድ ተቃውሞ ምዕ ፲፩

፱ወደ ኢየሩሳሌም ስለ መግባቱና ስለ አይሁድ ተቃውሞ ምዕ ፲፪

፲ስለ እግር ማጠቡና አሳልፎ ስለ ሰጠው ስለ ይሁዳ ምዕ ፲፫

፲፩በክለተ ሐሙስ ስለተሰቷ□ □ቄታ እራት ምዕ ፲፬

፲፪ስለ እውነተኛ የወይን ግንድ ፣ስለ ሐዋርያት መከራና ስለ መንፈስ ቅዱስ ምዕ ፲፭ እና 1፮

፲፫ስለ እግዚአብሔር አብ ምእ ፲፯

፲፬ስለ ቄታ መያዝና ስለ ጲላጦስ ፍርድ ምዕ ፲፰

፲፭ስለ ቄታ መሞት፣መሰቀል እና መቀበር ምዕ ፲፱

፲፮ስለ ክርስቶስ ትንሣኤና ስለ ሐዋርያት ሥልጣነ ክህነትን መቀበል ምክ፳

፲፯ስለ አንቀጸ ኖላዊ /ቅዱስ ጴጥሮስ በጎቹን እንዲጠብቅ ስለ ተሰጠው አደራ ምዕ ፳፩ ያስረዱናል::

፭.፫.፪- ታሪክ ክፍል(የሐዋርያት ሥራ)

ሐዋርያት የሚለው ቃል የሐዋርያ ብዙ ቁጥር ሲሆን ሐዋርያ ሖረ ከሚለው የግእዝ ቃል የወጣ ሲሆን ትርጉሙም ተጓዥ ማለት ነው:: ሐዋርያት በአይሁዳውያን ዘንድ አላዋቂ ከሚባሉት የተመረጡ ናቸው:: ፭ኛ ቆሮ ፭፥ ፲፭-፲፱ ጸክ ፪፥ ፭ ሐዋርያት ብሎ ከሰየማቸው በኋላ በጊዜው በምድረ እስራኤል እዞሩ መንግሥተ ሰማያት ቀርባለችና ንስሐ ግቡ እጸሉ እንዲያስተምሩ አዘዛቸው ይህንንም ሥራ ለመ□□ም ሲሄዐ ለእግራቸ□ □ ማ ለእጃቸው በትር ለስንቃቸው ገንዘብ እንዳይዙ ክርስቶስ አስጠንቅቋቸው ነበር::

በተልኳቸውም ድውይ ሲፈውሱ ፣ሙት ሲያስነሱ ፣ጋኔን ሲያወጡና የወንጌል ብርሃንነትን ሲመሰክሩ በሕዝቡ ዘንድ ሞገስ አግኝተው ነበር:: የዕለት ምግባቸውን አልተቸገሩም:: ማቴ ፲፥፰-፲፩ ሲጸስተምሩ መከራና ሞት እንዳይፈሩ በተከሰሱ

ቂ□ ታበቃ እንዳይፈልጉ በሚናገሩበት ጊዜ ምን እናገራለሁ ብለው እንዳይጨነቁ ነገራቸው:: ይህንን □ሚጸበረታታ ቃል ስለተነገራቸው ተደፋፍረው ትልቅ መከራ ላይ እንዳይወድቁ በክፉዎች ዘንድ እንደ እባብ ልባሞች /ጠቢባን/በበጎች ዘንድ እንደ ርግብ የዋሐን እንዲሆኑ መከራቸው:: ማቴ ፲፥፲፮ ከአህዛብ ወገን የነበረ ሐኪሙ ሉቃስ ከዚያው ወገን የሆነ ወዳጁ ቴዎፍሎስ ስለ ክርስቶስ የተማረውን ቃል እርግጡን ያውቅ ዘንድ የሉቃስ ወንጌልን እንደጻፈ የሐዋርያት ሥራ የሚለውን መጽሐፍም የጻፈው ቅዱስ ሉቃስ ነው::

በዚህ መጽሐፍ የቅዱስ ጳውሎስና የቅዱስ ጴጥሮስ የወንጌል ማስፋፋት ሥራ በሰፊው ተገልጿል:: በተለይም ወንጌል ለዓለም በሁሉም አቅጣጫ እንዲዳረስ አሕዛብን ሁሉ በአብ በወልድ በመንፈስ ቅዱስ ስም እያጠመቁ ደቀ መዛሙርት የክርስቲያን ወገኖች እንዲያደርጉ ሙሉ ሰማያዊ ሥልጣን ተሰጥቷቸዋል:: ማቴ ፳፰፥ ፲፱-፳ በዚህም መሠረት ሐዋርያት ወንጌልን መስበካቸውንና ስለ ወንጌሉም ቃል መካራ መቀበላቸው በሐዋርያት ሥራ በሰፊው ተተርኳል:: በሐዋርያት ሥራየቅዱስ ሉቃስ ዓይነተኛ ዓላማ ሐዋርያት

የኢየሱስ ክርስቶስን ትእ□ዛ እ□□□ሙ እስከ ምድር ዳርቻ ድረስ ወንጌልን ለዓለም እንዳዳረሱ ለማስረዳት ነው:: በበዓለ ሃምሳ/በጰንጠቆስጤ/ዕለት መንፈስ ቅዱስ በሐዋርያት ላይ ወርዶ ቤተ ክርስቲያንን በኢየሩሳሌም መሥርቶ ክርስትና በሐዋርያት ስብከት ወደ ይሁዳና ወደ ሰማርያ እንደተዳረሰ ከዚያም

ወደ ቆጵሮስና □ጠል:: ምክ ወደ አንጾኪያ እንደተስፋፋ ፰፡፩ ፤፲፩፡፲፱:: ቅዐ ስ ቼ□ሎስ ፫ ቲ□ ሐዥርጸዊ ቶዞ እንደተጓዘ ወደ እስያ ወደ ግሪክ አገር በመጨረሻም የዓለም ዋና ከተማ ወደ ነበረች ወደ ሮም እንደደረሰ ቅዱስ ሉቃስ ይገልጻል:: ምዕ ፲፫፡፬፤ ፲፮፡፱ ፤፳፰፡፯

ጁህ መ□ሐአ እውነተኛ የክርስትና ጠባይን ስለሚገልጥ የተለየ የክርስትና መጽሐፍ ይባላል:: ይኸውም ከመጀመሪያ አንሥቶ እስከ ዕርገቱ ከጻፈ በኋላ ከጳራቅሊጦስ ጀምሮ የመጀመሪያውን የቤተክርስቲያን መሠረትና ኅብረት፣የቤተ ክርስቲያን ተዓምራት የመጀመሪያውን ጥምቀት ፣የመጀመሪያውን የቤተ ክርስቲያን ስደት የመጀመሪያዎቹን ሰማዕታት፣የመጀመሪያውን ሐዋርያዊ ጉዞ ከአይሁድ ዓለም ወጥቶ ወደ አህዛብ መሄዱን የመጀመሪያዎቹን የዲያቆናት

ምርጫና ሹመት የሚያስረዳ ከመሆኑም በላይ ቤተ ክርስቲያን ከምን ተነሥታ ከምን እንደደረሰች የሚያስገነዝበን ከፍተኛ ጠቃሚነት ያለው መጽሐፍ ነው::

የሐዋርያት ሥራ የተጻፈበት ምክንያት

፩የቅድስት ቤተ ክርስቲያንን አመሠራረትና ዕድገት ለመግለጽ

፪የርደተ መንፈስ ቅዱስን ሁኔታ ለማስረዳት

፫እውነተኛውን የክርስትና ጠባይ ለማሳ□ቅ

፬ቅዱሳን ሐዋርያት የጌታችን የመድኃኒታችን የኢየሱስ ክርስቶስን ትእዛዝ በመፈጸም ወንጌልን በ፬ቱም አቅጣጫ እንዳደረሱ ለመግለጥ

፭የቅዱሳን ሐዋርያትን ሃይማኖትና ተግባር /ሥራ/ እንድንከተል ተጽፏል::

የሐዋርያት ሥራ በአጠቃላይ ፳፰ ምዕራፎች ያሉት ሲሆን እንደሚከተለው በመከፋፈል ማጥናት ይቻላል::

፩ስለ አማናዊቷ ቤተ ክርስቲያን አመሠራረትና እድገት ምዕ ፩

፪ከበዓለ ጳራቅሊጦስ በፊት የሐዋርያት አኗኗር ምዕ ፪

፫ከበዓለ ጳራቅሊጦስ በኋላ የሐዋርያት ተግባር ከምዕ፫-፭

፬ስለ ሊቀ ዲያቆናት ቅዱስ እስጢፋኖስ ከምዕ ፮-፯

፫ስለ ወንጌል መልዕክተኞ፡ ስለ ኻልየስ ምክኒ ፮ስለ

ሳ፡ል/ቅዐ ስ ቚ፡ሎስ /መመለስ ምክ ፱፥ ፩ -፴፩

፯ስከ ቅዱስ ጴዓ ሮስ መላ፡ ምክ ፱፥፥ ፴፪ -ምክ ፲፪፥፳፫

፳የቅዱስ ጳውሎስ ስብከትና የወንጌል መስፋፋት ምዕ ፲፫

፳፡መጸመሪጸ፡ ፡ቅዐ ስ ቚ፡ሎስ ቶዞ ምክ ፲፫- ምክ ፲፬

፱በኢየሩሳሌም ስለተደረገው ጉባኤ ምዕ ፲፭፥ ፩-፴፭

፲ሁለተኞ፡ ፡ቅዐ ስ ቚ፡ሎስ ቶዞ ምክ ፲፭ ፥ ፴፯ -፲፰፥ ፳፪

፲፩ሦስተኞ፡ ፡ቅዐ ስ ቚ፡ሎስ ቶዞ ምክ ፲፰፥ ፳፫- ምክ ፳፩፥ ፲፯

፲፪ስለ ቅዐ ስ ቚ፡ሎስ መጸፄ ምክ ፳፩፥፲፰-፳፫፥፳፪

፲፫ስለ ቅዐ ስ ቚ፡ሎስ እስራት ምዕ ፳፩፥፳፯- ምክ ፳፰፥ ፴፩

፲፬ስለ ቅዐ ስ ቚ፡ሎስ ታስሮ ፡፡ ሮም መጃፄ ምክ ፳፰

፩.፫.፫- የሥርዓት ክፍል

በዚህ ክፍል ውስጥ የምንመለከታቸው መጻሕፍት ስምንት መጻሕፍት ናቸው::እነሱም ዲዲስቅልያ፣ትእዛዝ፣ግጽው ፣አብጥሊስ፣ሥርዓተ ጽዮን፣ መጽሐፈ ኪዳን ፩ኛ ፣መጽሐፈ ኪዳን ፪ኛ እና ቀሌምንጦስ ናቸው:: እነዚህ መጻሕፍት የሥርዓት መጻሕፍት በመባል ይታወቃሉ:: ሥርዓት ፡ሚለ፡ ቃል መሠረቱ ሠርወ ፡ሚለ፡ ፡ፅእዝ ግሥ ሲሆን ትርጓሜውም አሠራር፣ሕግ፣ደንብ፣መርሐ ግብር ማለት ነው:: ይህም ሥርዓት በክርስቶስ ደም የተመሠረተች ቤተ ክርስቲያን አምልኮቷን የምትፈጽምበት ሕዝበ እግዚአብሔር የምትጠብቅበት ጸጋ የሚያሰጥ ቅዱስ ሥርዓት ነው::
ቤተ ክርስትያን የዕለት ተዕለት መንፈሳዊ አገልግሎት የምትፈጽምበት የሥርዓተ ቤተ ክርስቲያን መጻሕፍት አሏት:: እነዚህም የሥርዓት መጻሕፍት ሐዋርያትና ሊቃውንት በ፡ቂ፡፡ በ፡ቂ፡፡ ለቤተ ክርስቲያን መተዳደሪያ የወሰኑትና የደነገጉት ሕግ ነው::

የሥርዓተ ቤተ ክርስቲያን ምንጮችም

- የብሉይ ኪዳን መጻሕፍት
- የሐዲስ ኪዳን መጻሕፍት
- የሊቃውንት መጻሕፍት
- ቀኖናተ አበው እና

❖ የሥርዓት መጻሕፍት ናቸው::

□□ተ

ሥርዓትን መጠበቅና በሥርዓት መኖር አስፈላጊ እንደሆነና መንፈሳዊ ግዴታም እንዳለብን ዋነኛ የሥርዓት ምንጭ የሆነው መጽሐፍ ቅዱስ ይናገራል:: ኢሳ ፳፬፡፭ ፤መዌ ፻፲፰፡፻፲፰ ፤፩ኛ ተሰ ፭፡፲፬ ፤፪ኛ ተሰ ፫፡፮

እነዚህ የሥርዓት መጻሕፍት ከጌታችን ከመድኃኒታችን ከኢየሱስ ክርስቶስ ርገትና ከረት□ተ መንፈስ ቅዱስ በኋላ ተሰብስበው የሠሯቸውና የደነገጓቸው ቀኖናት ናቸው::

አብዛኞቹ የሥርዓት መጻሕፍት ለመጀመሪያ ጊዜ የተጻፉጽ በሱርስት ቋንቋ ነው:: ሥርዓተ ጽዮን ግን የተጻፈው በግሪክ ቋንቋ ነው:: አንዳንድ ሰዎች ግን እነዚህ የሥርዓት መጻሕፍት በየቋንቋው የተተረጎሙት ከግሪክ ቋንቋ ነው

የዚህም ምክንያቱ መጻሕፍቱ በመጀመሪያ በሙሉም ሆነ በከፊል ተቀር□□ሁ □ተቶኑት በፅሪ□/በ□ርክ/ቋንቋ ስለሆነ ነው::

የሥርዓት መጻሕፍቱ አከፋፈል

ሐዋርያት የሰሯቸው የሐዲስ ኪዳን መጻሕፍት ፰ ሲሆኑ እነርሱም በአጠቃላይ በ፫ይከፈላሉ:: አከፋፈላቸውም እንደሚከተለው ነው::

፩መጽሐፈ ዲድስቅልያና ፬ቱ መጻሕፍተ ሲኖዶሳት ትእዛዝ፣ግጽው፣አብጥሊስ እና ሥርዓተ ጽዮን ናቸው:: እነዚህ ሐዋርያት በየጊዜው እየተሰባሰቡ ያዘጋጇቸው መጻሕፍት ናቸው::

፪ ፪ኪዳናት /መጽሐፈ ኪዳን ቀዳማዊና ካልዕ /ጌታችን ከትንሣኤው በኋላ የተናገራቸው ናቸው::

፫መጽሐፈ ቀሌምንጦስ በሮም አጲስ ቆጶስነት ተሹሞ የነበረው የቅዱስ ጴጥሮስ ደቀ መዝሙር ቀሌምንጦስ የጻፈው መጽሐፍ ነው:: ፊልጵ ፬፡፫ ከዚህ በላይ የሥርዓት መጻሕፍትን አከፋፈል ተመልክተናል ከዚህ በማስከተል ደግሞ እያንዳዱን መጽሐፍ በዝርዝር እንመለከታለን ::

፩መጽሐፈ ትእ□ዌ

ትእዛዝ ማለት በቁሙ ከሥራ አስቀድሞ በቃል ወይም በጽሑፍ የሚሰጥ ሕግ፣ሥርዓት አድርግ ወይም አታድርግ የሚል ፈቃድና ደንብ ነው::

መጽሐፈ ትእዛዝ ከሐዋርያት የሲኖዶስ መጻሕፍት አንዱ ክፍል ሲሆን ምልክቱ ወይም በአሕፅሮተ ቃል ልዩ መቷሪጸ□ሁ ረስቷብ በመባል ጁታ□ቃል:: ረስቷብ ሲባል «ረስ» □ሚለ□ሁ /Rusul/ ከሚለው □ወረብኛ ቃል የመጣ ሲሆን ትርጉሙም ሐዋርያት ማለት ነው:: «ጠ» የሚለው ደግሞ ቀኖናቱ ወደ

ምእመናን ሁሉ ከተላኩበት ረድእ ቀሌምንጦስ ከሚለው ስም በማሳጠር የወጣ ነው:: አንድም «ተጥላሳት» ከሚለው የዐረብኛ ቃል በማሳጠር የተወሰደ ሲሆን ቀኖናተ ትእዛዝ ማለት ነው:: «አ» በግብፃውያን የአኀዝ አቆጣጠር ሥርዓት «አንደኛ» «ቀቴማዊ» እንደማለት ነው::

ትኣዛዘ ሲኖዶስ ከ፸፪ አንቀጾች በላይ ሲኖሩት እነዚህም ስለ ሊቃነ ጳጳሳት ሥርዓተ ሲመት አተገባበር ፣ስለመሥዋዕት አቀራረብ፣ስለ ንዋየ ቅድሳት ክብር ፣ስለ ሥርዓተ ጥምቀት ፣

ስለ ሥጋወደሙ ክብር ወዘተ የሚናገር መጽሐፍ ነው::

፪መ□ሐ□ ፅ□□ሁ

ግጽው ማለት በቁሙ የታ□፣ □ተቶለቷ፣ቶልሕ ማለት ነው:: መጽሐፈ ግጽው ቅዱሳን ሐዋርያት ከጻፏቸውና ከሠሯቸው ስምንት የሥርዓት መጻሕፍት አንዱ ነው:: ሐዋርያት ለቀሌምንጦስ የሰጡት ፪ኛ መጽሐፍ ነው:: የዚህ መጽሐፍ መሪ ምልክቱ ረስጠጅ በመባል እን□ሚታ□ቀ□ሁ ፍትሕ ነገሥት ይናገራል:: መ□ሐኘ □እግዚብሔር ሕልውና በማስረዳት ጀምሮ ስለ ምሥቷረ ስጋዌ፣ኢየሱስ ክርስቶስ በኢየሩሳሌም ስለማስተማሩና ስለ ሠራው ሥራቸው ሥራቸው ይናገራሉ:: መጽሐፉ ፶፪ ያህል አንቀጾች አሉት::

፫መጽሐፈ አብጥሊስ

አብጥሊስ የመጽሐፉ ስም ሲሆን ትርጉሙ ቀኖና ማለት ነው:: መጽሐፈ አብጥሊስ የቅዱሳን ሐዋርያት ሲኖዶሳት መጽሐፍ ነው:: ፵፮ □ብሉጁ እና ፴፭ የሐዲስ ኪዳንመጻሕፍት በአጠቃላይ ፹፩ መጻሕፍት ሙሉ ዝርዝር ይዞ ይገኛል::

የአብጥሊስ መለያ መጠሪያው ወይም መሪ ምልክቱ «ረስጠአ» ወይም «ረስጣ» በመባል ይታ□ቃል:: መጽሐፉ የሚናገረውም ስለ ኤጲስ ቆጶሳት ፣ስለ ካህናት፣ስለ ዲያቆናትና ምእመናን አጠቃላይ የሥራ ድርሻና መንፈሳዊ ሕይወት በስፋትም ስለ ምሥጢረ ንስሐ አሰጣጥና አተገባበር የሚያስረዳና የትምህርተ ሃይማኖትን የሥርዓተ ቤተ ክርስቲያንን አስፈላጊነትና ምንነት የሚያትት ነው::

፬መጽሐፈ ሥርዓተ ጽዮን

ሥርዓተ ጽዮን ቀኖናተ ሐዋርያት ወይም ትምህርተ ሐዋርያት ከሚባሉት የሐዋርያት ሲኖዶሳት መካከል አንዱ ነው:: ሐዋርያት ለስብከተ ወንጌል ወደ ዓለም ከመላካቸው በፊት በጽርሐ ጽዮን ተሰብስበ□ሁ □ሠሩትና የደነገጉት የቤተ ክርስቲያን ሥርዓት ሕግና ትምህርት ነ□ሁ::

የሥርዓተ ጽዮን መጽሐፍ መጀመሪያ የተጻፈበት ቋንቋ ጽርዕ ሲሆን በኋላ ግን ወደ ዐረብኛና ወደ ፅእዝ ቋንቋዎች ተተርጉሟል:: «ሥርዓተ ጽዮን» የሚለው ቃል ሐዋርያት በጽርሐ ጽዮን እጸሉ □ሠሩት ሥርዓተ ትምህርት ነው::

የሥርዓተ ጽዮን መሪ ምልክቱ «ዓይን» ነው። የሥርዓተ ጽዮን ቀኖና መጽሐፍ የሚገልጸው ስለ በዓለ አስተርእዮ /ኤጲፋንያ/ ፣ስለ እሁድ ሰንበት በዓል አከባበር ፣ስለ ገሃድ ጾም ወዘተ ያትታል። የቀኖናቱ ብዛትም ፴ ጾ□ርሳል።

ሯመ□ሐ□ ቴትስቅልጸ

ዲድስቅልያ የመጽሐፉ ስም ሲሆን ትርጉሙም ትምህርት ማለት ነው። ይህም ከኢትዮጵያ ኦርቶዶክስ ተዋሕዶ ቤተ ክርስቲያን ፴፮ የሐዲስ ኪዳን መጻሕፍት ዝርዝር ውስጥ አንዱና ጥንታዊው ነው። «ዲድስቅልያ ዘቅዱሳን ሐዋርያት » /Apostolical Constitutions/ ጾባላል። መ□ሐኘ ቀ□ም ሲል □□ ፅእዝ ቋንቋ ተተርጉሞና ተጠብቆ ኖሯል። እንዲያውም ከፍተኛ ኻፉ□ ቀ□ም ብሎ ስለታወቀ ከእንግሊዝኛ ትርጓሜው ጋር በአውሮፓ ታትሟል። ይህ መጽሐፍ የቅዱሳን ሐዋርያት አስተምህሮ የሥርዓት ክፍል ሲሆን ፴፫ አንቀጾችን የያዘ መድብለ ትምህርት ወተግሳጽ ነው። እነዚህም ስለ ሰው ልጅ ሕይወትና ሞት ፣ስለ ፍቅረ ሰብእና ፍቅረ እግዚአብሔር

፣ስለ ምሥጢረ ጥምቀት፣ስለ ጾምና ጸሎት ፣ስለ ምሥጢረ ቁርባን፣ስለ ካህናት ክብርና አገልግሎት ፣ስለ ሥርዓተ ቤተ ክርስቲያን እንዲሁም በሥርዓተ ቤተ ክርስቲያን ውስጥ ስለሚፈጸሙ የተለያዩ ምሥጢራት ይናገራል።

መጽሐፈ ዲድስቅልያ ዐበይትና ንዑሳን አንቀጾች አሉት በእያንዳንዱ ዐቢይ አንቀጽ ብዙ የተለያዩ ንዑሳን ክፍሎች ይገኛሉ።

ፏመጽሐፈ ኪዳን ቀቴማዊ

ኪዳን ማለት በቁሙ ውል ፣ስምምነት ፣የፍቅርና የአንድነት መሓላ ፣ሰላማዊ ሕግ፣ትምህርት፣ምስጋና ሁለቱንም ወገን /እግዚአብሔርና ሰውን ወይም ሰውንና ሰውን / አንድ የሚያደርግ ነው። ለሰው ረብ ና ጥቅም የሚሆን በተስፋ የቆሙ ቢጠብቁት በረከት የሚያሰጥ ቢያፈርሱት ደግሞ ጉዳትና ጠብ የሚያመጣ ብዙ በረከትም የሚያሳጣ ነው። ገላ ፫፥፲፭ መጽሐፈ ኪዳን ጌታችን መድኃኒታችን ኢየሱስ ክርስቶስ ለሐዋርያት ከትንሣኤ እስከ ዕርገት ያስተማራቸው እየጠየቁት የመለሰላቸው ነው። ይህንም ከዕርገት ገኋላ በጥንተ ስብከት ሐዋርያት □□□ታል።

መጽሐፈ ኪዳን የተባሉት ፪ት መጻሕፍት ሲሆኑ እነርሱም መጽሐፈ ኪዳን ቀዳማዊና መጽሐፈ ኪዳን ካልዕ ናቸው። በዚህ ክፍል የምንመለከተው መጽሐፈ ኪዳን ቀዳማዊን ነው።

ዮሐንስ፣ጴጥሮስና ማቴዎስ ጌታችን እያጸፋቸው ጻፉት:: በዚህም ዓይነት መገለጫ ወደ ኢየሩሳሌም ላኩት::

መጽሐፈ ኪዳን ቀዳማዊ ፱፱ አንቀጾች ያሉት መጽሐፍ ነው:: ይህም ስለ ሥርዓተ ቤተ ክርስቲያን ፣የዘወትር ኪዳናት ማለትም ኪዳን ዘመንፈቀ ሌሊት፣ኪዳን ዘነግህ እና ኪዳን ዘሠርክ ናቸው፣ትምህርተ ጎቡኣት፣እግዚአብሔር ዘብርሃናት ፣ቅዳሴ እፅ□እ፣በእንተ ቅድሳት ወዘተ የሚናገር መጽሐፍ ነው:: ጾህም ቴታችን ከእርገቱ በፊት ለ፲፩ ሐዋርያት ያስተማረው ትምህርት ነው::

፪ መጽሐፈ ኪዳን ካልዕ

ይህ የኪዳን መጽሐፍ እንደ መጀመሪያው መጽሐፍ በአንቀጽ የተከፋፈለ አይደለም:: ወጥ ሆኖ የተጻፈና ስለ

ካህናት ሹመትና አገልግሎት፣ስለ ንዑሰ ክርስቲያን ጥምቀትና ምሥጢረ ቁርባን እንዲሁም የሐሳዊ መሲሕን ነገር በመግለጽ ስለ ክርስቶስ ዳግም ምጽአት የሚናገር መጽሐፍ ነው::

፫መጽሐፈ ቀሌምንጦስ

ጾህ መ□ሐአ ቅዐ ስ ኃዓ ሮስ ስለቴታችን መድኃኒታችን ኢየሱስ ክርስቶስ የተናገረውን ቀሌምንጦስ ከቅዱስ ጴጥሮስ ሰምቶ የጻፈው መጽሐፍ ነው:: ይህ መጽሐፍ በአ□□ሮተ ቃል ሲ□ኣ ኃዓ/ቀሌ እየተባለ ይጠራል:: ይዘቱም ስለ ጽላት ኪዳን ቡራኬ ማለትም በኤጲስቆጶስ አዲስ ቤተ ክርስቲያን የሚባረክበትን ሥርዓት ፣ሥርዓተ ጥምቀት በእጅ መንሻ እንደማይፈጸም፣ስለ ሰማዕታትና ስለ ክብረ በዓላት፣ስለ ሰንበተ ክርስቲያን የዕረፍት ቀን መሆን በሰሙነ ሕማማት ምእመናን ከተግባረ ሥጋ ማረአ ፅጻ ታ ስለመሆኑ ያትታል::

፬.፫.፬- □መልክ□ታት ክፍል

እነዚህ የመልዕክታት ክፍል የሚባሉት አጠቃላይ የትምህርት መጻሕፍትም ይባላሉ::

የተጻፉትምለግል፣ለሌተሰብ፣ለቤተክርስቲያን□ጾምለማህበርበቀዓ ታየክርስትናንትምህርት፣ተግሣ□፣ም□ር፣ መሠረተ ሃይማኖት እና ሥነ ምግባርን በአጽንኦት የሚገልጹ ናቸው::መልዕልታት ቁጥራቸው ፳ አንድ ሲሆን ፲፬ቱ መልክ□ታት የቅዱስ ጳውሎስ መልዕክታት ናቸው:: ፪ቱ □ቅዐ ስ ኃዓ ሮስ ፣፫ቱ □ቅዐ ስ ዮሐንስ፣፭ዐ □ቅዐ ሰ ጸክቆብ ፭ዱ ደግሞ የቅዱስ ይሁዳ መልአክታታ ናቸው:: እነዚህ መልእ□ታታ በ፫ት ይከፈላሉ:: እነርሱም

፩ለማኅበር የተላኩ መልእ□ታት ለምሳሌ ሮሜ፣ቆሮንቶስ ፊል□ስዩስ □□ት

፪ለፅል የተላኩ መልእ□ታት ፊልሞና፣ጢሞቴዎስ እና ቲቶ

፫ለዓለም አቀፍ ክርስቲያኖች የተላኩ መልእ□ታት ፩ኛ የዮሐንስ መልእክት ፣ወደ ዕብራውያን መጥቀስ ይቻላል፡፡

□ቅዐ ስ ቼ□ሎስ መልእ□ታታ

ቅዱስ ጳውሎስ የተወለደው ኪልቅያ በምትባል አውራጃ በጠርሴስ ከተማ ሲሆን በሃይማኖት ከፈሪሳውያን ወገን ነበር፡፡

ከነገደ ብንያም እንደተወለደ ራሱ መስክሯል፡፡ ሮሜ ፲፩፡፩ ፤□ሐዥ ፲፩፡፴፱፣፳፪፡፫ ሮማዊ ዜግነት እንደነበረውም ተገልጿል፡፡

የቅዱስ ጳውሎስ የቀድሞ ስሙ ሳውል ሲሆን ትርጉሙም ከእግዚአብሔር የተጠየቀ ማለት ነው፡፡ በልጅነት ጊዜው ወላጆቹ ገማልያል ወደሚባለው ታላቅ የኦሪት መምህር ወስደው እንዲያስተምረው ስለሰጡት የኦሪትን ሕግ በአግበቡ አጥንቷል፡፡ እብራውያን ከትምህርትም በተጨማሪ ጥበበ እት አብረው ስለሚያስተምሩ ድንኳን መስፋት ተምሯል፡፡ የሐዋ ፲፰፡፫ ከዚህ በተጨማሪ በጠርሴስ ከተማ ሲኖር የሕግ ትምህርት እንደተማረም ይነገራል፡፡

ቅዱስ ጳውሎስ ለአባቶቹ እምነት ቀናኢ ስለነበረ የክርስትናን ትምህርት በእጅጉ ይቃወም ነበር፡፡ ከዚህ የተነሣ ክርስቲያኖችን ያሳድድ ነበር፡፡ ክርስቲያኖችች ከጳውሎስና ከሌሎች አይሁድ ፍርሀት የተነሳ ኢየሩሳሌምን እየለቀቁ ወደ አጎራባች ከተሞች ይሰደዱ ነበር፡፡ ይሁን እንጂ ሳውል ወደ አጎራባች ከተሞች እየሄደ ከማደድ የከለከለው አልነበረም፡፡

በሐዥ ፱ ላጁ እንደምንመለከተው ከኢየሩሳሌም ከነበሩት ከሊቃነ ካህናቱ የፈቃድ ደብዳቤ ተቀብሎ ክርስቲያኖችን ለማሳደድና አሥሮ ወደ ኢየሩሳሌም ለማምጣት ወደ ደማስቆ አመራ፡፡ ወደ ከደማስቆ በር ሲደርስ መብረቅ በረቀበት/አንጸባረቀበት/ ከዚያም ወደቀ፡፡ ዓይኖቹም ታ□ሩበት፡፡ የሐዋ ፱፡፬-፳፫ ፣፳፪፡ ፩-፲፪ ከሰማይም «ሳውል ሳውል ለምን ታሳት□ኛለህ?» የሚል ድምጽ ሰማ፡፡ ሳውልም «አቤቱ አንተ ማነህ?» አለው፡፡ ጌታም «አንተ የምታሳድደኝ ኢየሱስ ክርስቶስ ነኝ» አለው፡፡ ከዚያ በኋላ ሳውል «አቤቱ ምን ላድርግ» ብሎ ጠየቀው፡፡ ጌታም ወደ ከተማ እንዲገባ አዘዘው፡፡ በዚያም ከተማ ሐናንያ የሚባለውን ሰው ጳውሎስን እንዲያጠምቀው በሕልም ነገረው፡፡ ሳውልም ተጠመቀ፡፡ ከዚያም ገኋላ ከሚያሳድዳቸው ከክርስቲያኖች ጋር አንድ ሆኖ ተቆጠረ፡፡ በየአደባባዩ ሲያሳድደው የነበረውን ክርስቶስን መስበክ ጀመረ፡፡

በመመስከር ብዙዎቹን አሳመነ:: በዚህም ብዙዎች አይሁድ ተቆጥተው ሊገድሉት ይፈልጉ ተነሱ:: በደማስቆ የነበሩ ክርስቲያኖችም ይህን ስለተገነዘቡ በቅርጫት አድርገው በመስኮት በማስወጣት ወደ ኢየሩሳሌም ላኩት::

ቅዱስ ጳውሎስ የአይሁድን ዛቻና ጥላቻ ሳይፈራ ወንጌልን በገበያ፣በትያትር ቦታ፣በ□ስታና በሀዘን ቦታ፣በምኩራብና ሰዎች በተሰበሰቡበት ሁሉ ወንጌልን ይሰብክ ነበር:: ድንኳንም እየሰፋ ራሱም ሌሎች ችግረኞችንም ይረዳ ነበር:: ፩ኛ ቆሮ ፬ ፡ ፲፪፣ 9 ፡ 6 ፪ኛ ተሰ ፫ ፡ ፰ ፩ኛ ተሰ ፪ ፡፱ □ሐዥ ፳፡ ፴፬ ሐዋርያው ቅዱስ ጳውሎስ በሐዋርያት ሥራ ላይ የተመዘገቡ ፫ት ታላላቅ ሐዋርያዊ ጉዞዎችን አድርጓል:: የመጀመሪያውን ጉዞውን ያደረገው በ፵፭ ዓ.ም አካባቢ ሲሆን ቅዱስ ጳውሎስ በርናባስንና ቅድስ ማርቆስን አስከትሎ ከአንጾኪያ ወደ ቆጵሮስ ወረዳ ጳፉ፣ስልማና በሚባሉ የቆጵሮስ ከተማዎች ትምህርት ሲያስተምር ተአምራትን ሲያደርግ ቆይቷል:: ጳውሎስ የሚለውን ስምም በዚሁ እንዳገኘ ይነገራል:: ከዚህም በኋላ ጳውሎስ እንጅ ሳውል ሲባል

አናገኝም:: ከዚያም በኋላ ማርቆስ ወደ ኢየሩሳሌም ሲመለስ እሱ በርናባስን አስከትሎ ዛሬ ቱርክ የተባለውን አገር ደርቤንን እያስተማረ ከሄደ በኋላ እንደገና በእነዚሁ አገሮች እያስተማረ ወደ አንጾኪያ ተመለሰ:: በአንጾኪያም የነበረው ከአህዛብነትና ከአይሁድነት የተመለሱ ክርሰቲያን ወገኖች መካከል የነበረውን ክርክር ሐዋርያት በሲኖዶስ ሆነው እንዲመለከቱትና ውሳኔ እንዲተላለፍበት አደረገ:: በውሳኔውም ከአህዛብነት ወደ ክርስትናው የመጡ ክርስቲያኖች ከዝሙት ፣ከርኩሰት፣ጣኦትከማምለክና ለጣኦት የተሰዋን ከመብላት በድንን ከመብላት እንዲቆጠቡ ግዝረትን ባይገረዙ ግን በሐዲስ ኪዳን ከድኅነት የሚከለክላቸው አለመሆኑ ተወሰነላቸው:: የሐዋ ፲፭፡፩-፵፩

፪ኛ ቶዞ□

በ፪ኛ ሐዥርጸዊ ቶዞ□ ቅዱስ ጳውሎስ ሲላስን ይዞ ከክርስቶስ ልደትበኋላበ፶□ምአርፅጸ፣ቢታንያ፣ሳሞትራቄ፣ናፑሌ፣ፊልጵስዩስ ፣ክንክራኦስ፣ቂሳርያ ወዘተ የሚባሉትን ሀገሮች እጸስተማረ እያጠመቀ ብዙ ክርስቲያኖችን እያሰባሰበ አብያተ

ክርስትያናትን እያነጸ በታናሿ እስያ አድርጎ በኤፌሶን ወደ አንጾኪያ ተመልሷል:: ደቀ መዝሙሩ ቷሞቴዎስን ያገኘው በዚህ ጉዞው በልስጥራን ነው::

፫ኛ ቶዞ□ ፫ኛ ጉዞውን ጸ□ረቶ□ በ፶፬ □ም ሉቃስን፣ጢሞቴዎስን ፣ቲቶን አስከትሎ ከአንጾኪያ ተነሥቶ ገላትያን፣ፍርግያን፣ኤፌሶንን፣መቄዶንያን ፣ጢሮስን፣አንፊጶል፣አጵሎንያ ፣ቂሳርያን ኢየሩሳሌምን ወዘተ የተለያዩ አገሮችን የሃይማኖት ልጆቹን በማበረታታት ተዘዋውሮ በቀደሙ ሐዋርያዊ ጉዞዎቹ ያቋቋማቸውን አብያተ ክርስቲያናት እጸስተማረ እልኮሪቆን የተባለውን አገርም እንደጎበኘ ተቶል□ል፡፡ ሮሜ ፲፮፡ ፫

ቅዱስ ጳውሎስ ከነዚህ ዓለም አቀፍ ጉዞዎቹ በተጨማሪ በልዩ ልዩ ቦታዎች እ□ተቶኘ ወንጌልን ይሰብክ ነበር፡፡ በ፷፬ዓ.ም ኔሮን በጥጋቡ የሮማን ከተማ ካቃጠለ በኋላ ክርስቲያኖች አቃጠሏት ብሎ አሳበበ፡፡ ከዚህም የተነሳ በክርስቲያኖች ላይ ብዙ አሰቃቂ መከራ ደረሰ፡፡ ቅዱስ ጳውሎስም በኒቆጵልዮን

ከተማ ሲያስተምር በ፷፭ ዓ.ም ተይዞ ወደ ወህኒ ገባ፡፡ ለ፪ት ዓመት ከ፮ት ወርም በጨለማ ቤት በግዞት ቤት ቆየ፡፡ በዚህ ጊዜ ነው ፪ቱን ወደ ጢሞቴዎስ እና ወደ ቲቶ የተላከችውን መልእክት የጻፋቸው፡፡ በመፊ ረሻም በ፸፬ ዓመት እድሜው በሮማ ከተማ በኦስትሪያ መንገድ አንገቱን ተሰይፎ በ፷፯ □ም ሐምሌ ፭ ቀን በሰማዕትነት ያረፈው፡፡

ቅዐ ስ ቼ□ሎስ መልእ□ታቱን ሲጽፍ በአራት ደረጃዎች እንደጻፋቸው ይነገራል፡፡ በመጀመሪያ የጻፈው በ፶፪ እና በ፶፫ ዓ.ም ሲሆን ፪ቱን ወደ ተሰሎንቄ ሰዎች የተጻፉት መልእ□ታት ናቸው፡፡

በ፪ኛ ደረጃ የተጻፉት ሁለቱ የቆሮንቶስ መልእ□ታት ፣የገላትያ መልእክት ወደ ሮሜ ሰዎች የተጻፉትን መልእ□ታት ይይዛል፡፡ እነዚህም መልእ□ታት የተጻፉት በ፶፮ እና በ፶፰ ዓ.ም ነው፡፡ በ፫ኛ ደረጃ የተጻፉት □ፅሞ በ፷፪ እና በ፷፫ ዓ.ም ሲሆን መልእ□ታቱም ወደ ፊልጵስዩስ፣ወደ ኤፌሶን ፣ወደ ቆላስይስ እና ወደ ፊልሞና የተጻፉት ናቸው፡፡

በ፬ኛ ደረጃ የጻፋቸው ደግሞ በእስር ቤት ሳለ ከ፷፭-፷፯ ዓ.ም የጻፋቸው መልዕክታት ናቸው፡፡ እነዚህም መልእ□ታት ፩ኛና ፪ኛ ጢሞቴዎስን እና የቲቶን መልእክትን ይይዛል፡፡

□ቅዐ ስ ቼ□ሎስ መልእክት አብዛኞቹ ተመሳሳይ የሆነ ይዘት አላቸው፡፡ የመልእ□ታቱም ቷባጁ አጠቃላይ ፮ ክፍል አላቸው፡፡ እነዚህም ክፍሎች

፩. ሰላምታ፡- ሰላምታ ጸቀርብብታል፡፡ ሰላምታውም ያቀርባል ወገን ያደርጋል የመሳብም ኃይል አለው፡፡

፪. ምስጋና፡-ስለ ልዩ ልዩ ስፌታ□ እግዚአብሔርን ያመሰግናል

፫. መሠረተ ሃይማኖትን ማሳወቅ ፡- መልእክቱን የጻፈበትን ዓላማ ይዞ ሰፊ ትምህርት ይሰጣል፡፡

፬. ተግባራዊ ትምህርት፡-የክርስቲያን ተግባር ምን መሆን እንዳለበት ይገልጣል፡፡

፫. ለግል ሰዎች ሰዎችን :- በየቤተ ክርስቲያኑ ጸሉ በማንሳት ለእያንዳንዱ ቤተሰብ የሚሰጠውን አክብሮት ይገልጣል፡፡

፮. የራሱ መሆኑን ማረጋገጥ፡- ምልእ□ቱ □ራሱ እንደሆነ ሌሎች እንዳልጸፉት በግልጽ በማስረዳት ጹ□ኛል፡፡ ፪ኛ ተሰ ፫ ፲፯-፲፰

ከዚህ በላይ ስለ ቅዱስ ጳውሎስ ማንነትና የመልእ□ታቱን ሁኔታ አጠቃላይ በሆነ መልክ በመጠኑ ለመጠቆም ተሞክሯል፡፡ በማስከተል ደግሞ እያንዳንዱን መልእክት በዝርዝር እንመለከታለን፡፡

ወደ ሮሜ ሰዎች

ሮም ጥንት ሮምያ ትባል ነበር፡፡ በ፷፱፬ ዓ.ም ኑሚቶር የሚባል ንጉሥ ነግሦ ነበር፡፡ ወራሽ ልጅ አልነበረውም ፡፡ የአገሩ ሰዎች የእህትህ ልጅ ይወርስሀል የሚል ንግርት ነገሩት፡፡ በኋላም እህቱ ሬያበልብያ ትባላለች ሁለት ልጆችን መንታ ወለደች፡፡ ልጆችሽን ልያቸው አምጪልኝ አላት እሷም ል□ቿን ለወንድሟ ሰደደችለት ፡፡ እሱም በቅርጫት ከቶ አስጣላቸው፡፡ ልጆቹንም አንድ ገበሬ አግኝ ፌረኛ አድርጎ አሳደጋቸው፡፡ ካደጉ በኋላ አሞሌዎስ የተባለውን ንጉሠ ሮም አሸንፈው ከተማዋን በመያዝ ነገሡባት፡፡ በኋላ ግን ሮሙለስ

የተባለው ወንድሙ ሮማኖስን ገድሎ ብቻውን ነገሠ፡፡ በኋላም ከተማዋን ሮማ ብሎ ጠራት፡፡ በዚህ ምክንያት ከተማ እስካሁን በዚሁ ስም ትጠራለች፡፡

አሁን የጣሊያን ዋና ከተማ ስትሆን በቀድሞ ዘመን ግን ለሚታወቁት ሀገሮች ሁሉ ርእሰ ከተማ ነበረች፡፡ ክርስቶስ በተወለደ ጊዜ ምዕራቡንና ምሥራቁን ዓለም የሚገዙ ነገሥታት የሚነግሡባት በዚህች ከተማ ነበር፡፡ የዓለም ከተማ የተባለችበትም ምክንያት ሰፊ ግዛት ስለነበራትና ብዙ የተለያዩ አገር ሰዎች ወደ እርስዅር እየገቡ ይኖሩ ስለነበር በጣም ብዙ ሕዝብ የሚኖርባት አገር በመኖኗ ነው፡፡ መ□በኛ ቋንቋቸው ግሪክ በመሆኑ ኢሊኖርሚስ ወይም የግሪክና የሮም አገዛዝ እየተባለ ይነገር ነበር፡፡

ክርስትና ወደ ሮም የገባው ፈጥኖ ነው፡፡ ለዚህም በምክንያትነት የሚጠቀሱ ነገሮች አሉ፡፡ ከምክንያቶቹ መካከል የሚከተሉት ይጠቀሳሉ፡፡

ፅከሮም ጋር ከፍተኛ ግንኙነት ያላቸው እንደ ኤፌሶን ፣ቆሮንቶስ፣ተሰሎንቄ፣አቴና በመሳሰሉት ሀገሮች ቅዱስ ጳውሎስ ገብቶ ወንጌልን ሰብኮ ስለነበር ከነዚህ ሀገሮች ወደ

ሮም የሚገቡ ሁሉ ስለ ክርስትና ይሰብኩና ይናገሩ ስለነበር ነው፡፡

በወረደበት) ፪በጰንጠቆስጤ (መንፈስ ቅዱስ ዕለት በግል ፍላጎታችው በኢየሩሳሌም ተሰብስበው ከነበሩት ሮማውያን አይሁድ ውስጥ የቅዱስ ጴጥሮስን ስብከት ሰምተው አምነው ተጠምቀው ሄደው ሮም ውስጥ ቤተክርስቲያን አቋቁመው ስለነበር ነው።

፫ቅዱስ ጴጥሮስ ሮም ገብቶ ሰብኮ ስለነበር ነው።

ቅዐ ስ ቁ·ሎስም ብዙ ክርስቲያኖች መኖራቸውን ቤተ ክርስቲያንም ማቋቋማቸውን ሰምቶ የሰላምታ ቃልና ምክር ፣ተግሳጽ፣ትምህርት ያለበት መልዕክት ጻፈላቸው። ሮሜ ፩፥፩

፩.፬- የብሉይ ኪዳን እና የሐዲስ ኪዳን መጻሐፍት ግንኙነት/ተወራራሽነት/

<u>፩.፬፡-የብሉይ ኪዳን እና የአዲስ ኪዳን ግንኙነት (ተወራራሽነት)</u>

መጽሽፍ ቅዱሽ ፡-የሕወታችን መመርያ ታላቅ የአምላክ ስጦታ ነው።

ቤተክርስትያናችን የመጽሐፍ ቅዱስ ታላቅነትንና ቅዱስ ለመግለጥ

‹‹መጽሕፍትን›› ፣‹‹መጽሐፍት ቅዱሳት››ባላ ትጠራለች

ይህ ማለት ቅዱሳት ነቢያት፣ሐዋርያት በእግዚአብሔር መንፈስ እየተመራ የጻፉት የእግዚአብሔርም ቅዱስ ፍቃድ የሚገለጥበት የሰው ልጅም በሃይማኖትና በስ ነምግባር የሚታነፅበት የእውነት መፍለቂያ ምንጭነው።መጽሃፍ ቅዱስ በብሉያና በሐዲስ ወይም የሁለቱ ኪዳናት መጽሐፍት በመባል ይታወቃል።መጽሐፍቱ በተለያየ ዘመን ከማለፋቸውም ባሻገር በተላያዩ ቦታ ተጽፈዋል።ለምሳሌ ብሉይ መጽሐፍት ሙሴ በሲና ምድረ በዳ፣፲፪ቱ የታሪክ መጽሐፍት በየእሩሳሌምና እና በተለያዩ የእስርኤል ከተሞች፣አብዛኛዎቹ የደቂቅ ነቢያት መጽሐፍት የተጻፉት በስደት አግር በባሊሎን፣የዩዲትና (አስቱር መጽሐፍት ደግሞ በፋሪሲ ወዘተ የተጻፉ ናቸው።ከአዲስ ኪዳን መጽሐፍት የቅዱስ ጴጥሮስናአንዳንድ የቅዱስ ጳውሎስ መላእክታት በሮም ከተማ ሌሎች በወኃኒቢት ፣የዩሐንስ ራእይ በፍዑም ደሴት ላይ የተጻፉ ናቸው። ከአዲስ ኪዳን መፅሀፍት የቅዱሳን ጴጥሮስና አንዳንድ የቅዱስ ጳውሎስ መልዕክታት በሮም ከተማ ሌሎች በቀህኒ ቤት፣ የዩሐንስ ራዕይ በፍጥሞ ደሴት በግዞት ላይ የተፃፉ ናቸው።

ነገር ግን ሐሳባቸው አንድ አላማ ያለው የማይጋጭ የነገረ እግዚአብሄርን ለማወቅ መሠረት ነው።

ሁለቱንም ኪዳናት ለማስተማር ከብሉይ ኪዳን የተጠቀሱ ማስረጃዎች በሐዲስ ኪዳን ውስጥ ከ፮፻፲፬ አንቀፆች በላይ ተወራርሰው ይገኛሉ።

ሙሴ፣ ኢሳይያስ፣ ዳንኤል፣ ሚክያስ ሌሎችም ነብያት የክስቶስን ወደዚህ ዓለም መምጣት አስቀድመው ትንቢት ተናግረዋል። ክስቶስም የእነሱን ትንቢት በመጥቀስ ላይ የሠውን ስጋ ተዋህዶ በፈፀመው የማዳን መንገድ አስረድቷል።

ስለብሉይ መፅሀፍትም መፅሀፍት የአዲስ ኪዳን “እናንተ በመፅሀፍት የዘላለም ህይወት ያላችሁ ይመስላችኋልና እነርሱን ትመረምራላችሁ። እነርሱም መፅሀፍን ካለመናችሁ ግን ቃሌን እንዴት ታምናላችሁ።”

የብሉይ ኪዳን እና የሐዲስ ኪዳን መፅሐፍት አንድነት ጥቂቶቹ

፩. ፪ቱም መፅሀፍት ዘመን የማይሽራቸው ናቸው።

(ዘዳ ፴፩÷፲፱፣ኢሳ ፵÷፲፣ገላ ፫÷፳፬፣ ፩ጴጥ ፩÷፳፫)

፪. ፪ቱም መፅሀፍት የተጻፉት በአንድ በእግዚአብሔር መንፈስ አነሳሺነት በተለያዩ ዘመናት በስራቸው ቅዱሳን ላይ በጸጋ አድሮ የሚጽፉትን እያመለከታቸው የተጻፉ ናቸው።

(ዘጻ፲፯÷፲፬፣ኤፍ፲÷፲፪፪፣፴፬÷፪÷ጴጥ፩÷፳÷ራዕ፩÷፲፩)።

፫. የሚታየውንና የማይታየውን ፍጥረት የፈጠረ እገዚአብሔር እንደሆን አለምን በፊትም ሆነ በኋላ በአንድነትና በሥስትነትና እንዳለ ይገልጣሉ።

/ዘፍ ፩÷፪፣ ዘፍ ፲፩÷፭፣ ማቴ ፳፰÷፲፱፣ ዮሐ ፩÷፩- ፬/

፬. ፪ቱም የከዳን መጸሐፍጽት የእግዚአብሔርን ባሕሪና ዘላለማዊ ፍቃዱ ምን እንደሆነ አውቀን እንደ ፍቃዱ እንድንመራ ያደርጋሉ።/ሮሜ ፲፭÷፬/።

፭. የሠው ልጅ ትእዛዛን በመጠበቅ በሃይማኖት በምግባር ሲኖር የእግዚአብሔር ረሰት መሠርው ተሰፋ እንኖለው ያስርዳሉ።

፮. መጽሐፍቅዱስ ብሉና ሀዲስ የሚአነቡት የሚሠሙትን ደ ቅዱሳን ስለሚመር በቅዱስና ዓለማው አንድ ነው። /ዘሌ ፲፱÷፪፣ ፩ጴጥ ፩÷፲፭/

የብሉይ ኪዳን ፴፮ መጻሕፍት በራሳቸው ግንኙነትና አንድነት እንዳላቸው ሁሉ የሐዲስ ኪዳንም ፳፯ መጽሐፍ እንደ ብሉይ ተመሳሳይ ናቸው።

ከዚህ በላይ የምንመለከተው ሠንጠረዥ የብሉይ እና የሐዲስ ኪዳን ተወራራሽነት/ ግንኙነት አለመለያየት ወይም አንድነት በቀላሉ ለማሳየት ይረዳል።

ብሉይ ኪዳን	ሐዲስ ኪዳን
ዘፍ ፭÷፩	ዕብ ፲፩÷፭

‹‹አካሄዱን ከእግዚአብሔር ጋር ስላደረገ አልተገኘም እግዚአብሔር ወስዶታልና››	‹‹ሄኖክ ሞት እንዳያይ በእምነት ተወስዶ፣እግዚአብሔርም ስለወሰደው አልተገኝም፡፡››
ዘዳ ፲÷፲፬ ‹‹እግዚአብሔር ሙሴን ያለኛ የሚኖር እኔ ነኝ አለው››	ረዕ.፩÷፰ ‹‹ያለውና የነበረው የሚመጣውን ሁሉ የሚገዛ ጌታ አምላክ አልፋና ኦሜጋ እኔነኝ፡፡››
መዝ ፪÷፯ እግዚአብሔር አለኛ አንተ ልጄነህ እኔ ዛሬ ወለድሁህ››	ማቴ.፫÷፲፯ ‹‹የምወደው ልጄም ነው እርሱን ስሙት››
መዝ ፺፯÷፫ ‹‹እግዚአብሔር በመለከት ድምጽ አረገ፡፡	ሉቃ ፳፬÷፶፩ ‹‹ሲባርካቸውም ከእነርሱ ተለየ ወደ ሰማይ አረገ››
መዝ ፹፯÷፭ ‹‹እግዚአብሔር ከእንቅልፍ እንደሚነቃ ተነሳ የወይን ስካር እንደተወው እንደ ኃያል ሰው ጠላቶቹንም በኋላቸው መታ››	ማቴ ፳፰÷፩ ‹‹ጌታችን መድኃኒታችን ከሙታን ተነሳ
ኢሳ ፯÷፲፬ ‹‹ወንድ ልጅንም ትወልዳለች ስሙንም አማኑኤል ብላ ትጠራዋለች››	ማቴ ፩÷፳ ‹‹ልጅም ትወልዳለች እርሱ ህዝቡን ከኃጢአታቸው ያድናቸዋልና ስሙን ኢየሱስ ትለዋለህ››
ተረፈ ኤርምያስ ፯÷፲ (ከትንቢተ ኤርሚያስ ጋር የሚቆጠረው መጽሐፍ) ‹‹የእስራኤል ልጆች ጠስማሙበት የክርስቶስ ዋጋ ሰላሳውን ብር ይቀበሉታል ያንንም ብር ለሸክላ ሰሪ ቦታ ዋጋ ይሰጡታል››	ማቴ ፳፯÷፱ ‹‹በዚያን ጊዜ በነብዩ ኤርምያስ የተባለው ከእስራኤል ልጆችም አንዳንዶቹ የገመቱትን የገመተውን ዋጋ ሰላሳ ብር ያዙ ጌታም እንዳዘዘኝ ስለ ሸክላ ሰሪ መሬት ስጡት የሚል ተፈጸመ››

ሚኪ ፮÷፪ ‹‹አንቺ ቤተልሔም ኤፍራታ ሆይ አንቺ በይሁዳ አእላፋት መካከል ትሆኚ ዘንድ ታናሽ ነሺ››	ማቴ ፪÷፮ ‹‹አንቺ ቤተልሔም የይሁዳ ምድ ከይሁዳ ገዥዎች ከቶ አታንሺም ሕዝቤ እስራኤልን የሚጠብቅ መስፍን ከአንቺ ይወጣልና››
ጦቢት ፬÷፲፭ ‹‹በእረራስህ ላይ ሊደረግብህ የምትፈልገውን በማንም ላይ አታድርግ››	ማቴ ፯÷፲፪ ‹‹ሰዎች ሊያደርጉላችሁ የምትፈልጉትን ሁሉ እንዲሁ እናንተም አድርጉላቸው››
ዮዲት ፰÷፲፪ ‹‹እግዚአብሔርን ትፈትን ዘንድ አንተ ማነህ›››	ማቴ፬÷፯ ‹‹እግዚአብሔር አምላክህን አትፈታተነው ተበሎ ተፅፏል ::››
፪መቃ ፲፯÷፩ ‹‹የስንፈ ቅንጣት ካልፈረሰች አትበቅልም አታፈራም::››	፩ቆሮ፩÷፶፫-፶፪ ‹‹....በመሰብሰብ ይዘራል ባለመሰብሰብ ይነሳል::››
መጽሐፈ ጥበብ ፪÷፩-፯ ‹‹ስማችን በምንሞትበት ወራት ይዘነጋል እና...ኑተድላ ደስታ እናድርግ ::››	፩ቆሮ፲፭÷፴ ‹‹ነገ ስለምንሞት ዛሬ እንበላለን እንጠጣ::››
መጽሐፈ ጥበብ ፲፩÷፳፯(ዘዳ ፰÷፰) ‹‹ጌታ ሆይ ተወዳጅ ልጆችህ ይማነ ዘንድ የሰጠን ልጅ የሚመግበው ልዩልዩ እህል ብቻ ሳይሆን ባእንተላይ የሚታመኑትን ሁሉ የሚጠብቀው ቃልህ ነው::››	ማቴ፬÷፬ ‹‹ሠው የሚኖረው እግዚአብሔር በሚነግረው ቃል ሁሉ እንጂ በእንጀራ ብቻ አይደለም ::››
ሲራክ ፳፰÷፬ “እንዳንተ ያለወን ሰው ይቅር ሳትል ኃጢአትህን ያስተሰርይልህ ዘንድ እንግዲህ እንዴት ትለምነዋለህ”	ማር ፲፩÷፳፭ “ለጸሎትም መቆማችሁ ጊዜ በሰማያት ያለው አባታችሁ ደግሞ ኃጥያታችሁን ይቅር እንዲላችሁ በማንም ላይ አንዳች ቢኖርባችሁ ይቅር በሉት::”
ሄኖክ ፩÷፱	ይሁዳ ቁ.፲፬ና፲፭

“ለወዳጆቹ ይፈርድላቸው ዘንድ እነሆ ከብዙ መላእክት ጋር ይመጣል። ሕገ እግዚአብሔርንም የዘነጉ ሰዎች ያጠፋቸዋል። ሕገ እግዚአብሔርን የዘነጉ ሰዎችና ኃጢአን በእሱ ፈፅመው ስላደረጉት ነገር ሁሉ ሥጋው ደማዊን ሁሉ ይወቅሳል።”	“ከአዳም ጀምሮ ሰባተኛ የሆነው ሄኖክ እነሆ ጌታ በሁሉ ላይ እንዲፈርድ በኃጢአታችሁን ይቅር እንዲፈርድ በኃጢአተኝነትም ስላደረጉት ስለ ኃጢአተኛ ሥራቸው ሁሉ አመፀኞችም በእርሡ ላይ ስለተናገሩት ስለ ጭከና ነገር ሁሉ ኃጢአተኞችን ሁሉ እንዲወቀስ ከአእላፋት ቅድስት ጋር መጥቷል ብሎ ለእነዚህ ደግሞ ትንቢት ተናገረ።”

ምዕራፍ ፪

፪.፩. <u>መጽሐፍ ቅዱስ እንዴት ይነበባል?</u>

የእግዚአብሔር መንፈስ ያለበት መጽሐፍ ቅዱስ እንደሌሎች መጻህፍት በተገኘው አጋጣሚ፣ ቦታና ጊዜ ዝም ብሎ የሚነበብ ሳይሆን በተረጋጋ መንፈስና በተመቻቸ ቦታና ጊዜ ማንበብ ይገባል። ስለዚህ፡- መጽሐፍ ቅዱስን ለማንበብ ዝግጅቶች ያስፈልጉታል።

፪.፩-፩፡- <u>አፋዊ ዝግጅት</u>

አፋዊ ዝግጅት የሚባለው አንባቢው ለማንበብ ከመቅረቡ በፊት ከልቦናውና ከአእምሮው ወጪ ሊያዘጋጀውና ሊያመቻቸው የሚገባውን ሁሉ የሚያጠቃልል ነው።

አፋዊ ዝግጅት በሁለት ከፍለን ልንመለከተው እንችላለን።

ሀ. <u>የግል ዝግጅት፡-</u> አንባቢው በግሉ ሊያደርገው የሚገባውን ሁሉ የሚያመለክት ነው፡፡ መጽሐፍ ቅዱስን ለማንበብ ከመቀመጥ በፊት ሊደረጉ የሚገቡ የግል ዝግጅቶች አሉ፡፡ እነርሱም፡- - መጽሐፍ ቅዱስን ማግኘት (መኖሩን ማረጋገጥ)

- መምረጥ፡- (አንባቢው ለንባብ ከመቅረቡ በፊት የሚያነብበትን ጊዜና ቦታ መምረጥ
- ማታወሻ ማዘጋጀት (አበው " በቃል ያለ ይረሳል በጽሁፍ ያለ ይወረሳል" እንዲሉ መጽሐፍ ቅዱስን በቃል ብቻ ማነብነቡ ለጊዜው ለአንባቢው ሕሊና ውስጥ በሚፈጠረው ስሜት በስተቀር ሊረሳ ይችላል፡፡ ይህ እንዳይፈጠር አንባቢው ማስታወሻ ማዘጋጀት ይኖርበታል፡፡

<u>የማህበር ዝግጅት፡-</u> ይህ ዝግጅት መጽሐፍ ቅዱስን በአንድ ቦታና ጊዜ በጋራ የሚያነቡ ሰዎች የሚደርጉትን ዝግጅት ያጠቃልላል፡፡ የማህበር ዝግጅት ከግል ዝግጅት ብዙ የሚለይበት ነገር የለውም፡፡ በቤተክርስቲያን ሥርአት መሰረት መጽሀፍ ቅዱስ በማህሌት፣በቅዳሴ፣ በሰመኃ ህማማት፣ በጥምቀተ ክርስትና በሥርአት ፍትሐት፣ በሥርአት ተክሊል እና በመሳሰሉት ጊዜያት በማህበር ይነበባል፡፡

ቅዱሳት መጽሐፍትን ለማንበብ ከመቀመጥ በፊት ሊደረጉ የሚገቡ የማህበር ዝግጅቶች አሉ፡፡ እነርሱም ፡-

- የሚነበቡ መጻሕፍትን መምረጥ
- የማንበቢያ ስፍራ ማዘጋጀት (ወንበር ጠረጴዛ፣ ክፍል)
- የሚነበበውን ርእስ ጉዳይ መምረጥ
- መጻህፍት አስተካክለው ሊያነቡ የሚችሉ ሰዎችን መመደብ፡፡

<u>፪.፩.፪. ውስጣዊ ዝግጅት</u>

ውስጣዊ ዝግጅት የተባለው አንድ ሰው ቅዱሳን መጻህፍትን ለማንበብ ከመቀመጡ በፊት ሊያደርገው የሚገባው ዝግጅት ነው፡፡ እነርሱም

ሀ.<u>የማንበብ ፍላጎትና ጉጉት</u>

ቅዱስ ዳዊት "ቃልህ ለጉሮሮዬ ጣፋጭ ነው፤ ከማርና ከወለላ ይልቅ ለአፌ ጣፈጠ" መዝ ፻፲፱÷፻፫፡፡ እንዲሁም "ከአእላፋት ወርቅና ብር ይልቅ የአፍህ ህግ ይሻለኛል" መዝ ፻፲፱÷፸፪ እንዳለ አንባቢው አስቀድሞ ለማንበብ የተዘጋጀ መሆኑን ሊያስተውል ይገባል፡፡

ለ. <u>መረጋጋት</u>

ማንኛውም ሰው ተቻኩሎ፣ ተናድዶ፣ ጎሊናው በሀሳብ ተይዞ ቅዱሳት መጻሀፍትን ከማንበብ ይልቅ የሚረጋጋበት ሁኔታ ቢፈጠር ይመረጣል፡፡

ሐ. <u>ድካምን ማራቅ</u>

ከስራ ብዛት፣ ከጤና መታወክ የተነሳ የአእምሮም ሆነ የስጋ ድካም በሚፈጠርበት ወቅት ቅዱሳን መጻህፍትን ለማንበብ ከመቅረብ ይልቅ የሚሰማውን ድካም እረፍት በመውሰድ ማሳለፍ ይገባል፡፡

መ. <u>ጸሎት፡-</u> ቅዱስ ጳውሎስ "...በዚያን ጊዜ ስለእርሱ ደግሞ የታሰርሁበትን የክርስቶስን ምስጢር እንደነግር እግዚአብሔር የቃሉን ደጅ ይከፍትልን ዘንድ ስለእኛ ደግሞ ጸልዩ፤ ልናገር እንደሚገባኝ ያህል እገልጠው ዘንድ ጸልዩልኝ፡፡" ቆላ ፬÷፫- ፬ እንዳለ የቅዱሳን መጻህፍትን ምስጢር በአግባቡ ለመረዳትና ለማስረዳት የሚቻለው አጥበቀው በጸሎት እግዚአብሔርን የለመኑት እንደሆነ ብቻ ነው፡፡

፪.፩-፫ <u>አንባቢው በሚያነብበት ወቅት ሊያደርገው የሚገባ</u>

፪.፩-፫-፩. ፈሪሃ እግዚአብሄርን ገንዘብ ማድረግ፡- መጽሐፍ ቅዱስን ማንበብ ማለት ከእግዚአብሔር ጋር መነጋገር ማለት ነው፡፡ በመሆኑም አንባቢው በመጽሀፍ ቅዱስ አማካኝነት እያነጋገረ ባለው በእግዚአብሔር ፊት መፍራት ይጠበቅበታል፡፡ "የጥበብ መጀመሪያ እግዚአብሔርን መፍራት ነው፡፡" ምሳ ፱÷፲

፪.፩.፫.፪ <u>ከመረዳት ጋር ማንበብ</u> ፡- ቅዱሳት መጽሐፍትን ከመረዳት ጋር የሚያነብ ሰው እራሱን ከመጥቀሙ በላይ በነቢዩ ዳንኤል እንደተነገረው ‹‹ጥበበኞችም እንደ ሰማይ ጸዳል ብዙ ሰዎችንም ወደ ጽድቅ የሚመለሱ እንደ ከዋክብት ለዘላለም ይደምቃሉ፡፡›› ተብሎ እንደተገለጸው ሌሎችንም ለመጥቀም ይችላሉ፡፡ ዳን ፲፪÷፫ በተጨማሪም ሐዋሪያው ቅዱስ ጳውሎስ ‹‹ፊደል ይገላል፣ መንፈስ /ትርጓሜ/ ግን ሕይወትን ይሰጣል፡፡›› እንዳለው የአንድን መጽሐፍ ቅዱስ ጥሬ ቃል ብቻ ይዞ መሄድ አይገባም፡፡ በተቻለ መጠን ዓረፍተ ነገሩን ከአንቀጽ አንቀጹን ከምዕራፍ፣ ምዕራፉን ከመጽሐፍ አጠቃላይ ሀሳብ ጋር አገናዝቦ መረዳት ከኑፋቄና ከጥርጥር ያድናል፡፡

፪.፩.፫.፫ መምህራንን መጠየቅ፡- በክርስትናው ዓለም የተሳሳተ ትምህርት የሚያስተምሩ ‹‹የእምነት ድርጅቶች›› እንዲበዙ ምክንያት ከሆኑት ዐበይት ምክንያቶች መካከል አንዱ ሰዎች መጽሐፍ ቅዱስን በራሳቸው አንብበው በራሳቸው መረዳት መተርጎም ነው።

ነገር ግን መጽሐፍ ቅዱስን ማንም ሰው በገዛ አሳቡ እንደሚስማማ አድርጎ መተርጎም የለበትም። ‹‹በመጽሐፍ ያለውን ትንቢት ሁሉ ማንም ለገዛ ራሱ ሊተረጉም አልተፈቀደም ተብሎአልና›› ፪ኛ ጴጥ ፩÷፳ ስለዚህ መጽሐፍ ቅዱስን የሚያነብ ሰው የተሳሳተ ግንዛቤ እንዳይዝ ከጉባኤ ውለው ምስጢር ካደላደሉ መምህራን ዘንድ ቀርቦ እየጠየቀ ቢማር መልካም ነው።

፪.፩.፫.፬. በጸሎት ስሜት (መንፈስ) ማንበብ ቅዱሳት መጻሕፍትን ከማንበቡ በፊት እግዚአብሔርን ምስጢሩን እንዲገልጽለት ጸልዮ የቀረበ አንባቢ ቅዱሳት መጻሕፍትን ሲያነብ ሁል ጊዜ የጸሎት ስሜት ሊኖረው ይችላል። በሚያነብበት ጊዜም በልቡናው ‹‹ዓይኖቼን ክፈት፣ ከሕግህም ተአምራትህን አያለሁ።›› ሊል ያስፈልጋል። መዝ ፻፲፱(፻፲፱)÷፲፰

፪.፩.፫.፭ ማስታወሻ እየያዙ ማንበብ

፪.፩.፫.፮. በጸሎት መደምደም (ማሰር)፡- የክርስትና ሕይወት መለያውና ምልክቱ ሥራዎችን በጸሎት ጀምሮ፣ በጸሎት መጨረስ (መፈጸም) ነው።

መጽሐፍ ቅዱስ የራሱ የሆነ የአጻጻፍ ባህል፣ ነገሮችን የሚገልጥባቸው አባባሎች አሉት። እነዚህ ባህሎችና አባባሎች በወቅቱ በመጽሐፍ ያለው ቃል ሲነገር ከነበሩ ሰዎች የአገር ባህል፣ የቋንቋ ስርአት፣ የመረዳት አቅም ጋር የተገናዘቡ ናቸው።

መጽሐፍ ቅዱስ የተጻፈው ለሰው ነው። ስለሆነም መጽሐፍ ቅዱስን የሚያነብ ሰው ሁሉ በተቻለ አቅም(መጠን) መጽሀፉ የተጻፈላቸውን ሀገር ሰዎች ባህል፣ የአነጋገር ዘይ፣ አገባባቸውንና አተረጓጎማቸውን ምን እንደሚመስል መረዳት ይጠበቅበታል።

፪-፩ የመጽሐፍ ቅዱስ ባህል፡- መጽሐፍ ቅዱስን እንደሌሎች መጻህፍት የራሱ የሆነ ባህል አለው፡፡ በመጽሐፍ ቅዱስ ውስጥ ያሉትን ባህሎች ዘርዝሮ ለማቅረብ ጊዜና ቦታ የሚወስድ ቢሆንም ለአብነት ያክል ግን የተወሰኑትን እንመለከታቸዋለን፡፡

፪-፩-፩ ስምን አለመግለጥ፡- ሰዎችን ወይም ቦታውን በስም ከመግለጥ ይልቅ በስራና በክብር ቢገልጡ የእግዚአብሔርን ቸርነት ምህረትን በፍጥረቱ ላይ ያለውን የፍቅር ጽናት ይገልጣል፡፡ በዚህም መሰረት በብዙ የመጽሐፍ ቅዱስ ክፍሎች ስማቸው ያልተገለጡ ሰዎችና ቦታዎች ቀናትና ወራት እናገኛለን፡፡

ለምሳሌ፡- “እነሆም አንድ የእግዚአብሔር ሰው በእግዚአብሔር ቃል ከይሁዳ ወደ ቤተል ወጣ” ፩ኛ ነገ ፲፫÷፩፡፡ የእግዚአብሔር ሰው የተባለው ነብየ እግዚአብሔር ነው፡፡ የዚህ ነብይ ስም አልተጠቀሰም፡፡ ያልተጠቀሰውም ስም የሌለው ሆኖ ሳይሆን እግዚአብሔር በእርሱ አድሮ የሰራው ስራ ከስሙ ይልቅ ሰውየውን ስለሚገለጠው ነው፡፡

- ተጨማሪ ጥቅስ ፡- ዩሐ ፲፫÷፳፫፣ማቴ ፫÷፩፣ ዘፍ ፲፭÷፲፫

፪-፩-፪ አርቆ መናገር፡- ትህትናን ለመግለጥ ያገለግላል፡፡

ሀ. እራስን አርቆ መናገር፡- ከባለ ሥልጣን ጋር፣ ከቅዱሳን መላእክትና ከእግዚአብሔር ጋር ሲነጋገሩ ራስን ማራቅ የተለመደ አነጋገር ነው፡፡

ለምሳሌ፡- ‹‹ጌታዬ ለባሪያው የሚነግረው ምንድነው›› ማለት ሲችል ራሱን አርቆ ‹‹ባሪያው›› አለ፡፡

- ተጨማሪ ጥቅስ፡- መዝ ፻፱÷፱

ሌላውን አርቆ መናገር፡- ሌላውን (አድማጭን) አርቆ መናገር በቅዱሳን መጻሐፍት የተለመደ ባህል ነው፡፡

ለምሳሌ፡- ‹‹እግዚአብሔርን በረጅምና ከፍ ባለ ዙፋን ላይ ተቀምጦ አየሁት የልብሱም ዘርፍ መቅደሱን ሞልቶት ነበር፡፡ ለእያንዳንዱም ስድስት ክንፍ ነበረው፡፡ በሁለት ክንፍ እራሱን ይሸፍን ነበር፡፡ በሁለቱም ክንፍ ይበር ነበር፡፡›› ኢሳ ፮÷፩- ፫

- ተጨማሪ ጥቅሶች፡- ሕዝ ፩÷፩- ፳፫፣ ትን ዳን ፯÷፱፣ ራዕ ፬÷፪- ፲

፪.፩.፬. <u>ዳጊመ ቃል፡-</u> በመጽሐፍ ቅዱስ ውስጥ በጉልህ ከሚታወቁት ባህሎች መካከል አንዱ ዳጊመ ቃል ነው፡፡ ዳጊመ ቃል ማለትም የአንድን ሰው ስም፣ የአንድን ቃል ወይም ሐረግን ከአንድ ጊዜ በላይ ደጋግሞ መጥራት ነው፡፡

ለምሳሌ፡- ‹‹ጌታ ስምዖንን እንዲህ አለው፡- <u>ስምዖን ስምዖን</u> ሆይ ሰይጣን እንደ ስንዴ ሊያበጥራችሁ ለመነ፡፡›› ሉቃ ፳፪÷፴፩

- ተጨማሪ ጥቅስ፡- መዝ ፳፩÷፩

፪.፩.፭. <u>አጉልቶ ማቅረብ፡-</u> እግዚአብሔር የሠራቸውን ሥራዎች ከሚገልፅባቸው ነገሮች አንዱ አጉልቶ ማቅረብ ነው፡፡

- ለምሳሌ፡- ‹‹ <u>ሺህ ጊዜ ሺህ</u> ያገለግሉት ነበር፡፡ እልፍ አእላፋትም በፊቱ ቆመው ነበር፡፡›› ዳን ፯÷፲፡፡ ሺህ ጊዜ ሺህ ሲል የቅዱሳን መላእክቱን ፍፁም አገልግሎት በማሳየት የተነገረ ቃል ነው፡፡ ተጨማሪ ጥቅሶች፡- መሳ ፮÷፭፣ ማቴ ፲፱÷፳፬

፪.፩.፮. <u>ሰባት ቁጥር፡-</u> በመጽሐፍ ቅዱስ ውስጥ በጉልህ ከሚታወቁት ባህሎች መካከል አንዱ ሰባት ቁጥር ነው፡፡

- ሰባቱ ዕለታት
- ሰባቱ ከዋክብት
- ሰባቱ መላእክት (አለቆች)
- ሰባቱ የኦሪት በዓላት

፪.፩.፯. <u>ሰውኛ፡-</u> ሰውኛ ማለት ሰው ያልሆነን አንድን ነገር ሰውን በሚያነጋግሩበት ዓይነት ማነጋገር፣ መጥራት ነው፡፡

ለምሳሌ፡- ‹‹ሰማያት ሆይ አድምጡ፣ እኔም እናገራለሁ፣ ምድርም የአፌን ቃል ትስማ›› ዘዳ ፴፪÷፩

- ተጨማሪ ጥቅስ፡- መዝ ፴፮÷፮፣ ሉቃ ፲÷፲፫

፪.፩.፫. <u>አቆጣጠር፡-</u> መጽሐፍ ቅዱስ የአንድን ሰው የዘር ሐረግ፣ የአንድን ጉባኤ ብዛት ለመቁጠር የሚጠቀሙበት ባህል ነው፡፡

ለምሳሌ፡- ‹‹ ከይሁዳ ነገድ የሆነ የዘንበሪ ልጅ፣ የዛራ ልጅ አካን ተለየ፡፡›› ኢያ ፯÷፲፰ ይህ አቆጣጠር ከአያቶቹ ተነስቶ ወደ አባት በስተመጨረሻ ወደ ሰውየው ይመጣል፡፡

‹‹ንጉሡም ኢዮርብአም በነገሠ በአስራ ስምንተኛው ዓመት አብያ በይሁዳ ላይ ንጉሥ ሆነ›› ይህ አቆጣጠር የዘመኑን ስምና ቁጥር ከመግለጥ ይልቅ በዘመኑ በነበረው ንግሥና አንዣር መቁጠር የመጽሐፍ ቅዱስ ታዋቂ ባህል ነው፡፡ ፪ኛ ዜና ፲፫

፡- መጽሐፍ ቅዱስ ሴቶችን አለመቁጠር ሌላው የአቆጣጠር ባህል ነው፡፡

<u>፪.፩.፬. ነገርን በምሳሌ መግለጥ፡-</u>

በመጽሐፍ ቅዱስ ውስጥ የሰፈረውን ቃለ እግዚአብሔር ለሰዎች ለማስተማር ከሚያስችሉ መንገዶች አንዱ ነገርን በምሳሌ መግለጥ ነው፡፡ ይህም በይበልጥ በጌታችን

ትምህርት ውስጥ ተገልጧል፡፡

ለምሳሌ፡- ለገበሬዎች እርሻና ድሪም(ጌጣጌጥ) ነክ በሆኑ፤ ለባለስልጣናት አስተዳደር ነክ በሆኑ ምሳሌዎች ያስተምር እንደነበር ቅዱስ ወንጌል ያስረዳል፡፡

<u>፪-፩-፲ ማነጻጸር፡-</u>

ማነጻጸር ማለት ነገሮችን ጎን ለጎን ማስተያየት፣ ማመሳሰል በአነጻጻሪው ተነጻጻሪውን ለመግለጥ የሚያገለግለው ነው፡፡

ለምሳሌ፡- ‹‹ኑና እንዋቀስ ይላል እግዚአብሔር፣ ኃጢአታችሁ እንደ አለላ ብትሆን እንደ አመዳይ ትነጻለች፡፡ እንደ ደምም ብትቀላ እንደባዘቶ ትጠራለች፡፡›› ኢሳ ፩÷፲፰-፲፱

❖ ተጨማሪ ጥቅስ፡- ማቴ ፯÷፳፩--፳፯፡፡

<u>፪-፪. የመጽሀፍ ቅዱስ አባባል</u>

የመጽሐፍ ቅዱስ ነገሮችን የሚገልጥበት የራሱ የሆነ አባባል አለው፡፡ እነዚህ አባባሎች የራሳቸው አገባብና አተረጓጎም ያላቸው በመሆናቸው በአንድ ሕብረተሰብ ዘንድ በተለመደው የቋንቋ ስርአት አንጻር ብቻ ሊወሰዱ አይገባቸውም፡፡ አባባሎቹን በእለታዊ ህይወታቸው መግቢያነት አንጻር ብቻ ከተረጎምናቸው ለውድቀት ይዳርጉናል፡፡ በመሆኑም ይህ በምድራዊ የመግባቢያ ስርአት አንጻር

የተነገረው አባባል መንፈሳዊ ምስጢሩ ምን እንደሆነ በጾም በጸሎት እየተጉ ከመምህራን መማር ተገቢ ነው።

ከዚህ ቀጥለን በመጽሐፍ ቅዱስ ውስጥ በስፋት የሚታወቁ አባባሎች ውስጥ የተወሰኑትን ወስደን ትርጉማቸውንም ጭምር እንመለከታለን።

፪-፪-፩ ‹‹አዳም ወዴት ነህ?›› ዘፍ ፫÷፱

እግዚአብሔር አምላክ ‹‹ቀኑ በመሸ ጊዜ በሰው ኩቴ ድምጽ አምሳል በገነት መካከል ድምጽ እያሰማ ወደ አዳም ቀርቦ ‹‹ወዴት ነህ?›› ማለቱ ፡-

፲

በኮ/ደ/ጽ/ቅዱስ ሚካኤል ቤ/ክ ብ/ሕ/ሰ/ት/ ቤት ትምህርት ክፍል የተዘጋጀ።

፩. ከዘመን በኋላ እግዚአብሔር ወልድ የሰውን ስጋ ተዋህዶ በመወለድ አዳምን ለመፈለግ የሚመላለስ መሆኑን ለማሳየት ነው።

፪. ከዘመን በኋላ አላዋቂነት የሚስማማውን ስጋን እንደሚዋሐድ ለማስረዳት ነው።

፫. አዳም ውድቀቱን እንዲናገር ለማበረታታት ነው።

ከላይ በጠቀስናቸው ምክንያቶች እንጂ እግዚአብሔር በባህርይው የማያውቀው ወይም የሚሸሸገው ነገር የለም።

፪-፪-፪. ‹‹ከእኛ እንደ አንዱ ሆነ ››ዘፍ ፫÷፳፪

‹‹አዳም ከእኛ እንደ እንዱ ሆነ›› የሚለው ቃል ለወደቀው ለአዳም የተሰጠው የተስፋ ቃል ነው። ይህ ንግግር ከሶስቱ አካላት አንዱ ወልድ ከእመቤታችን ቅድስት ድንግል ማርያም ከስጋዋ ስጋ ከነፍሷ ነፍስ በተወለደ ጊዜ ተፈጽሟል። ገንዘቡ በማድረጉ የቃል ገንዘብ ለስጋ፣ የስጋ ገንዘብ ለቃል በመሆኑ አምላክ ሰው ሆነ። በዚህም ‹‹አዳም ከእኛ እንደ አንዱ ሆነ›› ያለው ቃል ተፈጸመ።

፪-፪-፫. ‹‹የሚያገኘኝ ሁሉ ይገድለኛል›› ዘፍ ፬÷፲። ቃየን በቅናቱ ተነሳስቶ ወንደሙን አቤልን በገደለው ጊዜ ከእግዚአብሔር ረድኤትና ጥበቃ ተለይቷልና በቃየን ፍርሀት ወደቀበት። ከፍርሀቱም የተነሳ ማስተዋል ተስኖት ‹‹የሚያገኘኝ ሁሉ ይገድለኛል›› አለ። ቅድስት ቤተክርስቲያናችን በተቀበለችው አሥራው መጽሀፍት እንደተጻፈው በዚያን ወቅት በዓለም ላይ ያሉ ሰዎች አምስት ብቻ ናቸው። እነርሱም አዳምና ሔዋን፣ሉድና አቅሌማ እንዲሁም ቃየን ነበሩ። እነማንን ነው ቃየን ‹‹የሚያገኘኝ ሁሉ ይገድለኛል›› ያለው።

፬. አዳም በመጀመሪያ የተጣላው ከእግዚአብሔር ጋር ነው። ሲጣላ ቅዱሳን መላእክት ተጣልተውታል። ይታዘዙት የነበሩት የምድር አራዊት በሙሉ ተጣልተውታልና የሚያገኘኝ ሁሉ ይገድለኛል››አለ።

ለ. በዚያን ዘመን የአንድ ሰው እድሜ ፱፻፷፱ ዓመት ድረስ ይዘልቅ ነበር። በነዚህ ዘመናት ሁሉ ሰዎች በዝተው ምድርን ስለሞሏት ‹‹የሚያገኘኝ ሁሉ ይገድለኛል››። ቢል አግባብነት አለው።

፪-፪-፬. እግዚአብሔርም ሰውን በመፍጠሩ ተጸጸተ›› ዘፍ ፮÷፮

እግዚአብሔር በስራው በሁለንተናው ፍጹም ነው። ሳያውቀው ሳያስበው እንዲያው በድንገት ተነሳስቶ ሊያሳዝነውና ሊያስደስተው የሚችል ስራ አይሰራም። የክፋትና የጥፋት መጠንን አጉልቶ ለማሳየት ነው።

፪-፪-፭. ‹‹ኑ!እንውረድ ›› ዘፍ ፲፩÷፯

እግዚአብሔር መሰረት እና ጉልላት በመሆኑም ከወዲያ ወዲህ መምጣት፤ ከወዲህ ወዲያ መምጣት መሄድ የለበትም። በዓለሙ የሞላ እርሱ በመሆኑ መውጣትና መውረድ የለበትም። ነገር ግን ነቢዩ ሙሴ ለሰው በውል እንዲገባ ሰው በሚያውቀው ስርአት ጻፈው። አንድ ንጉስ ጠላት ቢነሳበት ያስመክራል ያስጠነቅቃል። በዚህ ሁሉ ጠላት የማይመለስ ከሆነ ምታ ነጋሪት ክተት ሰራዊት ብሎ ያውጃል። ነቢዩ ሙሴ በዚሁ በነገስታቱ ሒደት መሰረት በቀላሉ ለማስረዳት ሲል ‹‹ለማየት ወረደ››፤ ‹‹ኑ እንውረድ›› በማለት ተናገረ እንጂ እርሱስ መውጣት መውረድ የለበትም።

በሌላ በኩል ደግሞ ‹‹ኑ›› ያለው እግዚአብሔር ነው። ‹‹እንውረድ›› ሲል በአካል ሶስት የሆነው እግዚአብሔር በፈቃድ አንድ መሆኑን ሲገልጥ ነው።

፪-፪-፮ ፊት፡- ፊት የሚለው ቃል እንደተጣመሩት ቃላት የተለያየ ትርጉም ይይዛል። ይህንንም ከሚከተሉት ምሳሌዎች እንረዳለን።

ሀ. በእግዚአብሔር ፉት ቆመ ‹‹ዘፍ ፲፰÷፳፪››

በዚህ ምዕራፍና ቁጥር አገባብ መሰረት በእግዚአብሔር ፊት መቆም ማለት ማማለድ መጸለይን ያመለክታል።

ለ. ፊቴን አታይም ‹‹ዘጸ ፴፫÷፲፱-፳፫

በዚህ ዓረፍተ ነገር ‹‹ፊቴን ማየት አትችልም ያለው መለኮትነቱን ነው። ሙሴ የእግዚአብሔርን ፊት ለማየት የወደደው የእግዚአብሔር ፊት አንደ ሰው በቀላሉ የሚታይ መስሎት ነው።

ሐ. ፊቴን እሰውርባቸዋለሁ ‹‹ዘዳ ፴፪÷፳

በዚህ ምዕራፍና ቁጥር የምናገኘው አባባል ደግሞ በኃጢአታቸው የተነሳ እግዚአብሔር ልመናቸውን አለመቀበሉን፣ ምህረቱንና ረድኤቱን ከእነርሱ ማራቁን የሚያመለክት ነው፡፡

መ. የእግዚአብሄር ፊት ክፉ በሚያደርጉ ላይ ነው፡፡ መዝ ፴፫÷፲፮

ይህ ክፍል የሚያስረዳን የእግዚአብሄርን ፍርዱን፣ቁጣውን፣መዓቱን የሚያመለክት ነው፡፡

፪-፪-፯ እጮኛ ፡- በመጽሐፍ ቅዱስ አባባል መሰረት እጮኛ የሚለው አባባል የተለያየ ትርጉም ይኖሩታል፡፡ እነዚህም፡-

፩. የተለየ፣ የተመረጠ ማለት ነው፡፡

፪. ጠባቂ፣ ረዳት፣ ተንከባካቢ ማለት ነው፡፡

፫. ለጋብቻ የተፈቃቀዱ ወይም እግዚአብሔር በፈቀደ ጋብቻ ሊመሰርቱ የተዘጋጁ ሰዎች፡፡

፪-፪-፲ አፉን ከፈተ፡- በመጽሐፍ ቅዱስ አባባል መሰረት አፉን መክፈት የተለያየ ሀሳቦችን ይይዛል፡፡ ፩. መናገር መጀመርን

፪. ስዕለት መሳልን ያመለክታል፡፡

፫. ማስተማርን ያመለክታል፡፡

፲፩

በኮ/ደ/ጽ/ቅዱስ ሚካኤል ቤ/ክ ብ/ሕ/ሰ/ት/ ቤት ትምህርት ክፍል የተዘጋጀ፡፡

፪-፪-፲፪ መንሹ በእጁ ነው፡- መንሽ የሚለው ቃል የእግዚአብሄርን ስልጣን የሚያሳይ ነው፡፡ ገበሬ በእሁ በያዘው መንሽ ገለባውን ከፍሬው፣ ፍሬውን ከገለባው እንደሚለየው ሁሉ እግዚአብሄር በባህርየው ባለች ስልጣን ኃጥኡን ከጻድቁ፣ ጻድቁን ከኃጥኡ ይለያል፡፡

፪-፪-፲ ሰማያት ተከፈቱ ፡-

ሲል ሰማያት በር ወይም መስኮት ኖሯቸው እነርሱ ተከፈቱ ለማለት አይደለም፡፡ አንድ ቤት በሩ ወይም መስኮቱ ሲከፈት በቤት ውስጥ ያለው ነገር ሁሉ ግልጥ ሆኖ ይታያል፡፡ እንደዚሁ ሁሉ በጌታችንና በመድሀኒታችን በኢየሱስ ክርስቶስ መጠመቅ ለዘመናት ተሰውሮና ተሸሽጎ የነበረው ምስጢር የእግዚአብሔር አንድነትና ሶስትነት ነው፡፡

፪-፪-፲፩ የጠበበው ደጅ፡- በቀጭን መንገድ እና በጠበበ በር የተመሰሉት ፡፡

- እውነተኛ እምነትና ምግባር

- ሕገ ወንጌልና ፍቃደ ነፍስ

ናቸው።

፪-፪-፲፪ ከ ..... ምን አለኝ

ሀ. ፩ኛ ነገ ፲፯÷፲፰

‹‹ እግዚአብሔር ሰው ሆይ፡- ከአንተ ጋር ምን አለኝ? ኃጥአቴንስ ታሳስብ ዘንድ ልጄንስ ትገድል ዘንድ ወደ እኔ መጥተሀልና››።

‹‹ከአንተ ጋር ምን አለኝ›› በሚለው የሀገራቸው የትህትና፣ የፍቅር አባባል የሰራፕታዋ መበለት ወደ ኤልያስ ቀርባ ስለተማጸነችው እርሱም ወደ እግዚአብሔር ጸልዮ ልጂን ከሞት አስነስቶላታል።

ለ. ዮሐ ፪÷፬ ‹‹አንቺ ሴት ከአንቺ ጋር ምን አለኝ›› ጊዜዬ ገና አልደረሰም።›› ጌታችን መድኃኒታችን ኢየሱስ ክርሰቶስ በሠርግ ቤት ላይ እናቱ እመቤታችን ቅድስት ድንግል ማርያምን የተናገረው ነው። ይህ የጌታችን አባባል ፍቅርን፣ ትህትናን፣መስማማትን ያመለክታል።

፲፪

በኮ/ደ/ጽ/ቅዱስ ሚካኤል ቤ/ክ ብ/ሕ/ሰ/ት/ ቤት ትምህርት ክፍል የተዘጋጀ።

- አንቺ ሴት ማለት ጸታን ያመለክታል።
- ‹‹ከአንቺ ጋር ምን አለኝ?›› ሲልም የጠየቅሽኝን ነገር ላላደርግልሽ ከአንቺ ጋር ምን ጠብ አለኝ? ማለትን ያሳያል። ይህንንም የምንረዳው ልጂ ይህንን መልስ እንደሰጣት ዘወር ብላ ‹‹የሚላችሁን ሁሉ አድርጉ ብላለች። የእናቱን ልመና የተቀበለ ጌታ ‹‹ጋኖቹን ውሃ ሙሉአቸው››። በማለት ውሃውን ወደ ወይንነት ለውጧል።

❖ ተጨማሪ ጥቅስ ፡-፪ኛ ነገ ፫÷፲፫፣ ማር ፩÷፯

ፈ-፪-፲፫ ‹‹ላለው ይሰጠዋል። ማቴ ፳፭÷፲፬-፴

የዚህን ቃል ምስጢሩን ባለማወቅ ‹‹ገንዘብና ሀብት፣ ብልጽግና፣ ላላቸው ሰዎች ተጨማሪ ይሰጣቸዋል ›› የሚል መልእክት እንዳለው የሚያስቡ አሉ። ይህ ግን ትክክል አይደለም ይህ አባባል የሚያስረዳው ሰው በተሰጠው ስልጣን፣ ጸጋ፣ ገንዘብ ሰለቸኝ ደከመኝ ሳይል ኃላፊነቱን በታማኝነትና በንጽህና ለተወጣው ከአምላኩ ዘንድ እጥፍ ድርብ ክብር ጸጋ፣ በረከት ይሰጠዋል ማለት ነው።

፪.፪.፲፫ ውሾች፡- በተለያዩ የመጽሀፍ ቅዱስ ክፍሎች ከውሻ ጋር የተያያዙ አባባሎች ይገኛሉ፡፡ ውሻ ከጥንት ዘመን ጀምሮ ከሰው ጋር በቤት የሚኖር ቤት የሚጠብቅ እንስሳ ነው፡፡ በመጽሐፍ ቅዱስ ውስጥ ውሻ የተለያዩ ነገሮችን ያመለክል፡፡

፩. የተቀደሰውን ለውሾች አትስጡ፡- ማቴ ፯ ይህ አባባል የሚያመለክተው

- የዘላለም ህይወት የሚያስገኘውን ቅዱስ ስጋውንና ክቡር ደሙን በአይሁዳዊነት ግብር ለሚያገኙ አትስጡ ማለት ነው፡፡
- የሀይማኖታችሁን ምስጢራት ለመናፋቃን፣ለተጠራጣሪዎች አትንገሩ ማለት ነው፡፡

፪. በትር ይዘህ የምትመጣብኝ እኔ ውሻ ነኝ? ፩ኛ ሳሙ ፲፯÷፵፫

ይህ የሚያመለክተው ንቀትን ነው፡፡

፲፫

በኮ/ደ/ጽ/ቅዱስ ሚካኤል ቤ/ክ ብ/ሕ/ሰ/ት/ ቤት ትምህርት ክፍል የተዘጋጀ፡፡

፫. ውሻ ወደ ትፋቱ ይመለሳል፡- ፪ኛ ጴጥ ፪÷፳፪

ውሻ የተፋውን መልሶ ይልሳል፡፡ አንዳንዶች ተምረናል፣ አምነናል፣ ተጠምቀናል ብለው ቃል ከገቡ በኋላ መጽናት ያቅታቸውና ወደተዉት ወደ ቀድሞ ግብራቸው ይመለሳሉ፡፡ ስለዚህ በጠባያቸው በውሻ ይመሰላሉ፡፡

፬. አምስቱ ውሾች፡- ራዕይ ፳፪÷፲፭፡- ውሻ በእያንዳንዱ መጥፎ ድርጊቱ በሰው ዘንድ የተናቀ ነው፡፡ እነዚህም ከኃጥያታቸው የተነሳ በእግዚአብሄር ፊት የተናቁ ናቸው፡፡

፩. ስራይን የሚያደርጉ ፬. ጣኦትን የሚያመልኩ ፪. ሴሰኞች

፭. የሐሰት ሥራን የሚሠሩትን ፫. ነፍሰ ገዳዮች

፪.፪.፲፬. እርሾ፡- በመጽሐፍ ቅዱስ የተለያ ክፍሎች እርሾ የሚለው ቃል የተለያየ አባባልን ይዞ ይገኛል፡፡

ሀ. የፈሪሳውያንና የሰደቃውያን እርሾ ማቴ ፲፮÷፮፡- በዚህ ምሳሌ ውስጥ የተጠቀሰችው እርሾ የተባለው የፈሪሳውያንና የሰዱቃውያን ትምህርት ነው፡፡

ለ. በዱቄት የተሸሸገችው እርሾ፡- ማቴ፲፫÷፴፫፡- በዚህ ምሳሌ ውስጥ የተጠቀሰችው እርሾ የወንጌል ምሳሌ ናት፡፡

ሐ. አሮጌውን እርሾ አስወግዱ፡- ፭ኛ ቆሮ፭÷፮-፯፡- ሀዋሪያው ቅዱስ ጳውሎስ የቆሮንቶስ ምዕመናን ከማመናቸው በፊት የነበራቸውን ሕይወት በእርሾ መስሎ ተናገረ፡፡

፪.፪.፲፫ <u>አለት (ድንጋይ)</u>፡- በመሬት ውስጥ የተነጠፈ ትልቅ ድንጋይ አለት ይባላል፡፡ ከትልቅነቱና ከጥንካሬውየተነሳ ከስፍራው አይነቀልም፡፡ ኢዮ፲፰÷፬ ከአለት ጋር የተያያዙ ብዙ አባባሎች እንደ የአገባባቸው የተለያዩ ትርጓሜዎች ይሰጣሉ፡፡

- የክርስቶስ ምሳሌ ነው፡፡
- የእግዚአብሔር ምሳሌ ነው፡፡
- የቅዱስ ጴጥሮስ ምሳሌ ነው፡፡

በኮ/ደ/ጽ/ቅዱስ ሚካኤል ቤ/ክ ብ/ሕ/ሰ/ት/ ቤት ትምህርት ክፍል የተዘጋጀ፡፡

፪.፪.፲፮. <u>ማንቀላፋት (እንቅልፍ)</u>፡- የሚለው ቃል በመጽሐፍ ቅዱስ ውስጥ የተለያዩ አባባሎችን ያሳያል፡፡

፩. ከሥጋ ድካም ማረፍን ያሳያል
፪. ሞትን ያሳያል
፫. ስንፍናን ያሳያል
፬. አለማወቅን (ኃጥያትን) ያሳያል፡፡

፪.፪.፲፯ ጽዋ፡- ከተለያዩ ማዕድናት በተለያዩ ቅርጾችና መጠን ሊሠራ የሚችል መጠጫ ነው፡፡ ጽዋ የሚለው ቃል የተለየ ትርጉም የሚይዝበት አባባል ይገኛል፡፡

፩. በረከትን ለማሳየት ፪. መከራን ሞትን ለማሳየት ፫. የእግዚአብሔርን ፍርድ ለማሳየት

በቅድስት ኦርቶዶክስ ቤተክርስቲያናችን የጌታችን የመድኃኒታችን ኢየሱስ ክርስቶስ ክቡር ደሙ የሚቀርበው በጽዋ ተደርጎ ነው፡፡

፪.፪.፲፰. <u>እጅን መጫን</u>፡- እጅን መጫን የሚለው አባባል ብዙ ነገሮችን ያመለክታል፡፡

፩. በረከትን ማስተላለፍ
፪. ሀብተ መንፈስ ቅዱስን ማሳደር
፪. ኃጢአትን ማስተላለፍ
፭. ቁጥጥር ሥር ማዋል
፫. ሥልጣነ ክህነት መስጠት(መሾም)

፪.፪.፲፱. <u>መንፈስ ቅዱስ ሞላባቸው</u>፡- ሲል እውቀትን፣ ሙሉ ኃይልን ከመንፈስ ቅዱስ ተቀበሉ አገኙ ተሰጣቸው ማለት ነው፡፡ ሐዋ ፪÷፬

፪.፪.፳. **የእግዚአብሔር ሞኝነት፡-** ሲል ዓለምን ፈጥሮ የሚገዛው ጌታ አዳምን ለማዳን ታመመ፣ ደከመ፣ በላ፣ ጠጣ፣ ተራበ፣መስቀል ተሸከመ፣ ተሰቀለ፣ ሞተ፣ ተቀበረ እያለች የሰውነቱን ሥራ ስለምትናገር ወንጌልን የእግዚአብሔር ሞኝነት ይላታል፡፡

፪.፪.፳፩. **ማኅተም በተፈታ ጊዜ፡-** ማኅተም የሚለው አባባል ሥልጣን፣ ባለቤትነትን ያልተገለጠ ምሥጢር ያሳያል፡፡

፲፩

በኮ/ደ/ጽ/ቅዱስ ሚካኤል ቤ/ክ ብ/ሕ/ሰ/ት/ ቤት ትምህርት ክፍል የተዘጋጀ፡፡

ምዕራፍ ፫

፫. የመጽሐፍ ቅዱስ ትርጓሜ

መጽሐፍ ቅዱስ ብሉይ ኪዳንና ሐዲስ ኪዳን በሚባሉ ሁለት ታላላቅ ክፍሎች ተከፍሏል፡፡ **፫.፩ የመጽሐፍ ቅዱስ ትርጓሜ ታሪክ**

መጽሐፍ ቅዱስ አሁን ባለው መልክ በአንድ ተጠርዞ ከመቅረቡ በፊት እያንዳንዱ በየራሱ ተጽፎ ይገኝ ነበር፡፡ መጽሐፍ ቅዱስ በተለይ የብሉይ ኪዳን መጻሕፍት በእብራይስጥ ቋንቋ የተጻፉ በመሆናቸው ቋንቋውን የማይችሉ ለሰዎች አንብበው ለመረዳትና በእሱም ለመጠቀም ይቸገሩ ነበር፡፡

ከዚህ ችግር የተነሳ መጽሀፍ ቅዱስ በተለያዩ መንገዶች ተተረጎመ፡፡ የብሉይ ኪዳን መጻህፍት ከዕብራይስጥ ቋንቋ ለመጀመሪያ ጊዜ ወደ ሌላ ቋንቋ የተተረጎመ ወደ ግእዝ ቋንቋ ነው፡፡ ይህም የሆነው የንግስት ሳባ ልጅ ቀዳማዊ ሚኒልክ ይዟቸው በመጣው ሌዋውያን ካህናት አማካኝነት ነው፡፡ ከግዕዝ ቋንቋ ቀጥሎ ብሉይ ኪዳን የተተረጎመው ወደ ግሪክ ቋንቋ ነው፡፡ ይህም በ፪፻፸ዓመት አካባቢ በበጥሊሞስ ንጉስ ኣማካኝነት ነው፡፡

የሐዲስ ኪዳን መጻህፍት አብዘኛዎቹ የተጻፉት በጽርዕ(ግሪክ) ቋንቋ ነው፡፡ ከዚህ በተጨማሪ የማቴዎስ ወንጌል በዕብራይስጥ፣ የማርቆስ ወንጌል በላቲን ቋንቋ ተጽፈዋል፡፡ ትርጓሜያት፡- የመጽሀፍ ቅዱስ በተላያየ የትርጓሜ ስልት መተርጎም ጥቅሙ የሰውን ድካም ለማገዝ ነው፡፡ አይሁድ የብሉይ ኪዳን ትርጓሜ የሚያስተምሩባቸው ሁለት የአብነት ትምህርት ቤቶች ነበሩአቸው፡፡ ከአነዚህም በራቢ ሂላል የተመሰረተውና በራባን ገማልያል የሚመራው የመጀመሪያው ሲሆን ሁለተኛውም ደግሞ ሻማይ በተባለ ረቢ ይመራ ነበር፡፡ የሐዲስ ኪዳን ትርጓሜ የተጀመረው በጌታችንና በመድሀኒታችን ኢየሱስ ክርስቶስ ነው፡፡ ወንጌልን ለተከሉት ሁሉ ካስተማረ በኋላ ለደቀመዛሙርቱ የትምህርቱነን ትርጓሜ

ይነግራቸው ነበር። በኋላ ዘመን የተነሱ ሊቃውንት በየተክርስቲያንም ይህን መሰረት በማድረግ በጾም በጸሎት ተወስነው ብሉያትና ሐዲሳትን ተርጉማዋል።

የትርጓሜ ዓይነቶች ሁለት ናቸው። እነዚህም፡-

ሀ. <u>ነጠላ ትርጓሜ</u> ፡- ነጠላ ትርጓሜ የሚባለው ዘይቤውን ወይም ንባቡን ወስዶ ያለምንም ሐተታ ትርጓሜ የሚተረጎም የትረጓሜ ስልት ነው። በሀዲስ ኪዳን የመጀመሪያው የነጠላ ትርጓሜ ትምህርት ቤት እነጾኪያ በሦስተኛው መቶ ክፍለ ዘመን አጋማሽ የተመሰረተው ትምህርት ቤት ነው።

ለ. <u>ምስጢራዊ ትርጓሜ</u> ፡- ይህ አይነት የትረጓሜ ስልት ጥሬ ዘሩን፤ ንባቡን ሳይከተል አገባቡን ሳይጠብቅ ምስጢሩን ብቻ ጠብቆ የሚተረጎም ነው።

<u>፫-፪ የኢትዮጵያ ቤተክርስቲያን የአንድምታ ትርጓሜ ታሪክና ምንነት፡-</u>

ታቦተ ጽዮንን ከብዙ ዕብራዊያን ሊቃውንት ጋር ወደ ኢትዮጵያ ይዞ ከመጣው ከሊቀ ካህናቱ ከአዝርያስ እንስቶ(፱፻፹፰) ከ.ል.በፊት እስከ ከሳቴ ብርሀን አባ ሰላማ ድረስ የነበሩ ሊቃውንት መጻህፍት ከዕብራይስጥ ወደ ግዕዝ እየተረጎሙ አስተምረዋል።

የሐዲስ ኪዳን መጻህፍት ተተርጉመው ወደ ኢትዮጲያ የገቡት በ፬ኛው መቶ ክፍለ ዘመን በአባ ሰላማ ከሳቴ ብርሀን ነው። ቀጥሎም ተሰዓቱ ቅዱሳን(ዘጠኙ ቅዱሳን) በ፭ኛው መቶ ክፍለ ዘመን ወደ ኢትዮጵያ ከመጡ በኋላ የሐዲስ ኪዳን መጻህፍትን ወደ ግዕዝ ቋንቋ ተርጉመዋል።

በ፲፬ኛው መቶ ክፍለ ዘመን ካልእ ሰላማ ብርሃን አዜብ ወመተረጉመ መጻህፍት የተባሉ አባት የተለያዩ ቅዱሳን መጻህፍት ከዐረብኛ ወደ ግእዝ ቋንቋ ተርጉመዋል። አባ አብርሃም (አባ ሮሜ) የሚባሉ መነኩሴ መላውን መጽሀፍ ቅዱስ በነጠላ ትርጓሜ ከግእዝ ወደ አማርኛ ተርገመዋል። አለቃ ተወልደ መድኅን መጽሀፍ ቅዱስን ወደ ትግረኛ ሲተረጉሙ አናሲሞስ ናሲቡ(አይካ) የተባሉም ኢትዮጲያዊ መጽሀፍ ቅዱስ ወደ ኦሮምኛ ተርጉመዋል።

መጽሀፍ ቅዱስን ከዕብራይስጥ፣ከግሪክ፣ከዓረብ ቋንቋዎች ወደ ግእዝና ወደ ተለያዩ ቋንቋዎች ለመተርጎም ከተደረገው ተጋድሎ በተጨማሪም የቤተክርስቲያን የመጻህፍት ሊቃውንት ለሚስጥራዊው ትርጓሜ ብዙ ደክመዋል። በ፲፭ኛው መቶክፍለ ዘመን ግዕዝ

በግዕዝ የነበረውን የሐዲስ ኪዳን መጻህፍት ትርጓሜ ወደ አማርኛ ተተርገሟል፡፡ በቤተክርስቲያናችን የአንድምታ ትርጓሜ ላይ ቤትና ታች ቤት የሚባል ሁለት ክፍሎች አሉት፡፡ የአንድምታ ትርጓሜ እንዲህ በሁለት የጠከፈለው በታላቁ ሊቅ መምህር ዐየስድሮስ ወዲህ ነው፡፡ የቤተክርስቲያናችን የአንድምታ ትርጓሜ በውስጡ የተለያዩ ስልቶችን ይይዛል፡፡ ከእነዚህም ቀጥለው የተዘረዘሩበት ይገኙበታል፡፡

፩. ዘይቤ ፪. አወራረድ ፫. መስማማት
፬. የዘይቤ አወጣጥ ፭. አርእስት ፮. ሐተታ
፯. የዘይቤ ጸያፍ ማቅናት(ማቃናት) ፰. ወጥን ጨራሽ ፲፩. ታሪክ
፲. ግጥም ፲፪. አንጻር(ንጽጽር) ፲፫. ዕርቅ ፲፬. ምስጢር

<u>፩.፫ ቅዱሳን መጻሃፍት አንድነት</u>

መጽሐፍ ቅዱስ የእግዚአብሄር መንፈስ በመራቸው ከአርባ በላይ በሆኑ ሰዎች ተጽፏል፡፡ ቅዱሳን መጻሃፍት በተለያየ ዘመንና ቦታ፣በተለያየ የኑሮ ደረጃዎች የነበሩ፣በተለያየ የስራ ዘርፍ በተሰማሩ ሰዎች የተጻፉ ቢሆንም አንዱ ከሌላው የማይጋጭ ነው፡፡ የማይጋጨ ነው፡፡ መሆናቸውን ከሚያስረዱ ነገሮች አንዱ በብሉይ ከተነገሩት መሃከል በሐዲስ ደግመው መጻፋቸውን፡፡

ምሳሌ፡-

- ዘፍ ፲፪÷፩-፬ እና የሐዋ ፯÷፩-፰
- ዘዳ ፲፰÷፲፭-፲፰ እና የሐዋ ፯÷፴፯
- ዘጸ ፫÷፩ እና ማቴ ፳፪÷፴፪
- ዘዳ ፩÷፭፣ዘሌ ፲፱÷፲፰ እና ማቴ ፳፪÷፴፯-፴፱

በመጽሐፍ ቅዱስ አንድን ጉዳይ አስመልክቶ በተለያዩ ጸሐፊዎች የቀረቡት ትምህርት ስንመለከት የጎላ የአገላለጥ ልዩነት ሊስተዋሉ ይችላሉ፡፡ ከዚህም የጠነሳ አንዳንድ በስጋ አሳብ የተነሳሱ ሰዎች መጽሐፍ ቅዱስ እርስ በእርሱ እንደሚጣላ አድርገው ይገምታሉ፡፡ ለምሳሌ፡- ማር ፲፭÷፳፭ እና ሉቃ ፳፫÷፵፬፡፡ ቅዱስ ማርቆስ ቅዱስ ሉቃስ ጌታችን መድሀኒታችን ኢየሱስ ክርስቶስ የተሰቀለበትን ሰዓት በተለያየ አገላለጥ ጽፈውታል፡፡ ቅዱስ ማርቆስ በሦስት ሰዓት እንደተሰቀለ ሲጽፍ ቅዱስ ሉቃስ ደግሞ በስድስት ሰዓት የተሰቀለ

መሆኑን ጽፏል። የቅዱሳን መጻሃፍት የአጻጻፍና የነገሮች አገላለጥ ያልተረዱ ሰው የሁለቱ ቅዱሳን ሃሳብ የተጋጨ ሊመስለው ይችላል።

በመሰረቱ ጌታችን የተሰቀለው አንድ ጊዜ ብቻ ነው። ይኸውም ከቀኑ በስድስት ሰዓት ነው። ቅዱስ ማርቆስ ጌታችንና መድኃኒታችን ኢየሱስ ክርስቶስ በፍርድ አደባባይ ቆሞ እንዲሰቀል የተፈረደበትንና ፍርዱ ተፈጻሚ ሊሆን መስቀሉ መዘጋጀት የጀመረበትን ሰዓት በመመልከት ሦስት ሰዓት አለ። አንድ ሰው የሞት ፍርድ ከተፈረደበት ሰዓት ጀምሮ እንደሞተ ሆኖ ስለሚታሰብ ነው።

፪.፬. <u>በመጽሐፍ ቅዱስ ውስጥ የተጠቀሱ ቦታዎች፣ወንዞች እና ዕጽዋት</u>

፪.፬.፩ <u>መግቢያ</u>

በመጽሐፍ ቅዱስ ውስጥ የምናገኛቸው ታሪኮች አምላካዊ ስራዎች፣የቅዱሳን ገድላት በጊዜና በቦታ የተከናወኑ ናቸው። እግዚአብሄር ሥራውን የሰራባቸው ቦታዎች በመጽሀፍ ቅዱስ ተጠቅሷል።

<u>ቦታዎች</u>፡- ከጥቃቅን ምንጮች እስከ ታላላቅ ውኃማ አካሎች፣ ከጎድጓዳማ ሸለቆዎች እስከ ሰማይ ጠቀስ ተራራዎች፣ ከጥቃቅን ፈጸው እስከ ረጃጅም ዝግባዎች ያሉትን ያጠቃልላል። እነዚህ በመጽሐፍ ቅዱስ የተጠቀሱቦታዎች በቃል ከሚያስነብቡን ታሪክ በስተጀርባም ስም ለበስ የሆኑ ምስጢራትን ይዘው ይገኛሉ።

በብሉይ ኪዳንም ሆነ በሐዲስ ኪዳን የተጠቀሱ መልክዓ ምድሮች በሁለት ይከፈላሉ። እነዚህም የእስራኤል የቃል ኪዳን ሀገር በሆነችው በከነዓን የሚገኙና ከከነዓን ውጪ ያሉትን ያጠቃልላል። በመጽሐፍ ቅዱስ የተጠቀሱ መልክዓ ምድሮች(ቦታዎች) ብዙ ከመሆናቸው የተነሳ በተቻለ መጠን ዐበይት የሆኑትን ብቻ

<u>፪.፬-፪ ደረቅ የመሬት ክፍል(የብስ የሆኑ ቦታዎች)</u>

በዚህ ርዕስ ስር የሚጠቃለሉት ሜዳዎች፣ተራራዎች፣ሸለቆዎች፣በረሀዎች ናቸው።

<u>፪.፬-፩-፩ ሜዳዎች</u>

፩. <u>የአርማጌዶን ሜዳ፡-</u> ከቀርሜሎስ ተራራዎች በስተደቡብ ከደብረታቦር ፊት ለፊት የሚገኝ ሜዳ ነው። በዚህ ሜዳ የዓለም መጨረሻ የሚሆን ጦርነት ይደረግበታል።

፪.<u>የሰናዖር ሜዳ</u>፡- ይህ ሜዳ የሰው ልጅ ቋንቋ የተለያየበት(የተደበላለቀበት) ቦታ ስለሆነ ባቢሎን ተብሏል። ባቢሎን ማለት ድብልቅልቅ ማለት ነው።

በተጨማሪም የዱራ ሜዳ እና የሳሮን ሜዳ የሚባሉ አሉም።

፪.፬.፩.፪ <u>ሸለቆዎች፡-</u> ሸለቆ ማለት ጎድጓዳ የሆነና የሚሞቅ ሀሩር የበዛበት ቦታ ማለት ነው።

፩. የሄኖም ሽለቆ፡- ስያሜውን ሄኖም ከተባለ ሰው እንዳገኘውይነገራል፡፡

- ከኢዮስያስ በፊት የነበሩ ነገስታት በሄኖም ሽለቆ የጣዖት መስገጃ ሰርተው ልጆቻቸውንም ጭምር የሰዉበት ነበር፡፡

፪. የኢዮሳፍጥ ሽለቆ፡- ኢዮሳፍጥ ከ፰፻፸-፰፻፭ ከ.ክ.ል በፊት ይሁዳ የነገሠ አራተኛው ጉስ ነው፡፡ ኢዮሳፍጥ ሽለቆ በኢየሩሳሌምና በደብረዘይት መካከል የቄድሮስ ወንዝ ይፈስበታል፡፡

- በኢየሩሳሌም ነግሠው ሥጋ በዚሁ ሽለቆ የተቀበሩ መሆኑ በተለያዩ መጽሀፍት ተገልጧል፡፡

፫. የራፋይም ሽለቆ፡- ከኢየሩሳሌም በስተደቡብ ከቤተለሄም ፩ኪ፣ሜ ርቀት ላይ ይገኛል፡፡ ንጉስ ዳዊት ፍልስጤማውያንን፡፡ ሁለት ጊዜ ያሸነፈው በራፋይም ሽለቆ እንደሆነ ተጽፏል፡፡ ፩ኛ ሳሙ ፲፯÷፩-፯

፪.፩-፪-፫ ዋሻዎች፡- ዋሻ ማለት በተፈጥሮውም በሰው ሐይል የጠቦረቦረ የጠፈለፈለ የመሬት ቋጥኝ ነው፡፡ ብዙ ጊዜ መናንያን ዋሻ ገብተው ይጸልዩበታል፣ይሸሸጉበታል፣ ይጠጉበታል፡፡አራዊትም ይኖሩበታል፡፡ በመጽሀፍ ቅዱስ የተለያዩ ዋሻዎች ተመዝገበዋል፡፡

፩. የኤልያስ ዋሻ፡- ይህ ዋሻ በይሁዳ በረሃ ይገኛል፡፡ በዓረብኛ ዋደከልት ይባላል፡፡

- በዚህ ዋሻ ነቢዩ ኤልያስ ለልዑል እግዚአብሄር ቀንቶ አምልኮቱን የዘነጉተን አክአብና ኤልዛቤልን ከነሰራዊቶቻቸው ለመቅጣት ሲል ሰማይ ዝናብ ለዘር ጠል ለመከር እንዳትሰጥ ለጎመ፡፡ ያቺ ኤልያስ የተሸሸገባት ፈፋ(ዋሻ) የኤልስ ዋሻ ትባላለች፡፡ ፩ኛ ነገ ፲፯÷፩-፯

፪. የሴዴቅያስ ዋሻ፡- ሴዴቅያስ ከናቡከደነጾር ሸሽቶ የተደበቀበት ዋሻ የሴዴቅያስ ዋሻ ትባላለች፡፡ ከሴዴቅያስ ዋሻ የምትመነጭ ምንጭ አለች፡፡ በአካባቢው ሕብረተሰብ ዘንድ ‹‹የሴዴቅያስ እንባ›› ተብላ ትጠራለች፡፡

፪.፬.፪.፬. ተራሮች፡- ተራራ ከሜዳውና ከደልዳላው መሬት ከፍ ያለ የመሬት ክፍል ነው፡፡

፩. የሲና ተራራ፡- ይህ ተራራ የእግዚአብሔር ተራራ፣ ደብረ ኮሬብ ተብሎም ይጠራል፡፡

- እግዚአብሔር ለሙሴ መጀመሪያ የተገለጠው በሲና ተራራ ነው፡፡ የተገለጠውም በእሳት ነበልባል አምሳል ከሀመልማል ጋር ተዋህዶ ነበር፡፡ በተጨማሪም ይህተራራ ዐስርቱ ትእዛዛት የተጻፈበት ጽላት ለሙሴ የተሰጠበት ተራራ ነው፡፡

፪. <u>የአርሞንየም ተራራ፡-</u>

- በሶርያ፣ በሊባኖስና በእስራኤል ድንበር እንደ ሰንሰለት ተያይዞ ያለ ተራራ ነው፡፡
- የአርሞንየም ተራራ ጫፍ በግግር በረዶ የተሸፈነ በመሆኑ በረዶው ሲሟሟ ወደ ዮርዳኖስ ወንዝና ወደ ገሊላ ባህር ይገባል፡፡ ይህ ጠልና ፈሳሽ የበረከተ እግዚአብሔር ምሳሌ ነው፡፡

፫. <u>የሞሪያም ተራራ፡-</u>

- የሞሪያም ተራራ ከኢሩሳሌም በስተምስራቅ ይገኛል፡፡ አብርሀም ይሳቅን ሊሰዋበት መሰውያ ያዘጋጀበትና በይሳቅፋንታ በዕፀ ሳቤት ተይዞ ያገኘውን በግ የሰዋበት ተራራ ነው፡፡

፬. <u>የቀረሜሎስ ተራራ፡-</u>

- የቀረሜሎስ ተራራ ከገሊላ ባህር በስተምዐራብ ይገኛል፡፡
- ቀረሜሎስ ማለት ተክል (ፍሬያማ) ማለት ነው፡፡ የወይራ ዛፎችና የወይን ተክል በብዛት የሚገኝበት ሀገር ነው፡፡
- ነብዩ ኤልያስ በጸሎት ከሰማይ እሳት ያወረደው፣ የዘጋውን ሰማይ በጸሎት ከፍቶ ዝናብ እንዲዘንብ የደረገው፣ ፬፻፶ ያህል የጣኦት ካህናትን በሰይፍ የሳረደው በዚህ ተራራ ነው፡፡

፭. <u>የገሪዛንና የጌበል ተራራሮች፡-</u>

- እነዚህ ተራሮች በሴኬም አቅራቢያ የሚገኙ ናቸው፡፡
- ገሪዛን የበረከት ተራራ ይባላል፡፡ ጌባል ደግሞ የመርገም ተራራ ይባላል፡፡
- እያሱ ወልደ ነዌ በሁለቱ ተራሮች መካከል ለእግዚአብሔር አምላክ መሠዊያሠርቷል

፮. <u>ደብረታቦር</u>

- ከገሊላ ባህር በስተደቡብ ምዕራብ በ፲ ኪሎሜትር ርቀት ላይ ይገኛል፡፡

፳፪

በኮ/ደ/ጽ/ቅዱስ ሚካኤል ቤ/ክ ብ/ሕ/ሰ/ት/ ቤት ትምህርት ክፍል የተዘጋጀ፡፡

- ነብዩ ዳዊት “ታቦርና አርሞንኤም ደስ ይላቸዋል” በማለት ስለታቦር ተራራ ተናግሯል፡፡
- ባርቅና ዲቦራ የእስራኤል ጠላት የነበረውን ሲሳራን ድል አድርገውበታል፡፡
- በሐዲስ ኪዳንም የጌታችን የመድኃኒታችን የኢየሱስ ክርስቶስ ብርሀነ መለኮቱን የገለጠው በዚህ ተራራ ላይ ነው፡፡ ማቴ ፲፯÷፩-፰፡፡ በዚህ የተነሳ ቅዱስ ጴጥሮስ “ቅዱስ ተራራ” ብሎታል፡፡

፯. <u>ደብረ ዘይት፡-</u>

- ከእየሩሳሌም በስተምስራቅ ተራራ ነው።
- ደብረታቦር ማለት የወይራ ዛፍ የበዛበት ተራራ ማለት ነው።
- ጌታችን የመድሀኒታችን የእየሱስ ክርስቶስ ቀን ሲያስተምር ውሎ ማታ ወደ ደብረ ዘይት ሄዶ ያድር ነበር። ስለነገረ ምጽአቱም ያስተማረው በዚህ ተራራ ላይ ነው።
- በአይሁድ እጅ በፈቃዱ የተያዘውም በዚህ ተራራ ላይ ነው። እንዲሁም የማዳን ስራውን ፍጽሞ ወደ ልዕልና ክብሩ ያደረገው በዚህ ተራራ ላይ ነው።

<u>፪.፬-፪-፫ በረሃዎች</u>

በረሃ ማለት ምድረ በዳ፣ልምላሜ የሌለበት መቀትና ሐሩር የበዛበት ማለት ነው።

<u>፩. ቃዴስ</u>

- ቃዴስ ማለት ቅዱስ ማለት ነው። ከከነአን በስተደቡብ የሚገኝ በረሃ ነው።
- እሥራኤል ከግብጽ ወደ ከነአን ሲጓዙ በቃዴስ ከማረፋቸውም በላይ እግዚአብሄር ወደ ከነአን ሊያገባቸው የሚቻለው መሆኑን በመጠራጠራቸው በቃዴስ በርኔ ለሠላሳ አመት እንዲኖሩ ተደረገ። በእግዚአብሔር ላይ በማጉረምረማቸው እባብ እየነደፈ የጨረሳቸውና በስተመጨረሻም ከነሐስ የተሰራ የእባብ ምስል ተቀርጾ በዓላማ ላይ ተሰቅሎ እርሱን እያዩ እንዲድኑ የተደረገው በቃዴስ በርኔ ነው።

<u>፪. የሲና ምድረ በዳ፡-</u>

- የሲና ምድረ በዳ ከግብጽ በስተምስራቅ፣ ከእሥራኤል በስተደቡብ ይገኛል።

<u>እስራኤል በዚህ ምድረ በዳ ለብዙ ዓመት ተንከራተዋል።</u>

<u>፫. የዲን በረሃ፡-</u>

- የዲን በረሃ ከቤርሳቤህ በስተደቡብ ይገኛል።
- ከግብጽ ከወጡ በኋላ በዚህ በረሃ አርፈው ነበር።

፬-፫ መንደሮችና ከተሞች

<u>፪.፬.፫.፩ መንደሮች</u>

- መንደር የሚባለው በቁጥር አነስተኛ የሆነ ሕዝብ በአንድነት ተሰብስበው ያሉበትና ኑሮውም በግብርናና በንግድ የተመሰረተ አካባቢ ነው።

፩. ኤማሁስ

- ኤማሁስ ከኢየሩሳሌም በስተሰሜን ስድስት ምዕራፍ ያህል ርቃ የምትገኝ መንደር ናት።
- በጌታችን ሞት ተስፋ ቆርጠው የነበሩት ሉቃስና ቀልዮጳ የተጓዙት ወደ ኤማሁስ ነበር።

፪.ቢታንያ

- ቢታንያ ማለት የበለስ ቤት ማለት ነው። ከኢየሩሳሌም ፫-፮ ኪ፣ሜ ያህል ርቃ የምትገኝ መንደር ናት። በአሁን ጊዜ ሌል አዛርያ፣አዛርያ ትባላለች።
- ቢታንያ ጌታችን ወዳጁን አልአዛርን ያስነሳበት ቦታ ነው።
- ማርያም እንተ እፍረት የከበረ የአልባስጥሮስ ሽቶ ገዝታ ጌታን የቃቸው በዚሁ በቢታንያ መንደር ነው።

፫.ቤተ ፋጌ

- ከደብረ ዘይት ግርጌ ከቢታኒያ መንደር አጠገብ የምትገኝ መንደር ናት።
- ቤተ ፋጌ ማለት የተመሳቀለ(መስቀለኛ) የሆነ መነገድ ያለበት ማለት ነው።

- ጌታችን መድሀኒታችን እየሱስ ክርስቶስ የተቀመጠባቸው አህያና ውርንጫ ታስረው የነበረው በቤተ ፋጌ ነው።

፬.፬-፫-፬ ከተሞች

ከተማ ማለት ብዙ ሰዎች አንድ ላይ ተሰባስበው የሚኖሩበት ቦታ ነው። በዓለም ላይ የመጀመሪያው ከተማ ሄኖሕ ትባላለች። የተሰራችውም በቃየን ነው።

፩. ኬብሮን ፡-

- ኬብሮን አብርሃም የሰፈረባት፣ ለመቃብር ቦታነት የገዛት ቦታ ናት። ከኢየሩሳሌም በሰተደቡብ ከሙት ባህር በስተምዕራብ የምትገኝ ከተማ ናት።
- ኬብሮን ማለት ጎበረት ማለት ነው።

፪. ቤተልሄም

- ቤተልሄም ከኢየሩሳሌም በስተደቡብ በ፲ ኪ.ሜ ርቀት ላይ የምትገኝ ከተማ ናት።
- ይህች ከተማ በተለያዩ ዘመናት ኤፍራታ፣ከብታ፣ቤተልሄም ተብላ ተጠርታለች።
- ቤተልሄም የቅዱስ ዳዊት የትውልድ ሥፍራ ናት።
- እንዲሁም ጌታችን መድሀኒታችን እየሱስ ክርስቶስ የተወለደው በቤተልሄም ከተማ ነው።

፫. ናዝሬት

- ናዝሬት ከገሊላ ባህር በስተምዕራብ ፸፩ ኪ.ሜ ርቃ በዛብሎን ነገድ ድርሻ ውስጥ በተራራማ ሀገር ላይ የተመሰረተች ከተማ ናት፡፡
- ናዝሬት እመቤታችን ቅድስት ድንግል ማርያም እና ጠባቂዋ ዮሴፍ የኖሩባት ከተማ ናት፡፡

፬. ቆሮንቶስ

- የቆሮንቶስ ከተማ ከኢየሩሳሌም ምድር ውጭ የምትገኝ የግሪክ ከተማ ናት፡፡

፸፩

በኮ/ደ/ጽ/ቅዱስ ሚካኤል ቤ/ክ ብ/ሕ/ሰ/ት/ ቤት ትምህርት ክፍል የተዘጋጀ፡፡

- የከተማይቱ ነዋሪዎች‹‹አፍሮዲቱ›› የምትባለዋን ‹‹የፍቅር አምላክ›› ጣኦት ያመልኩ ነበር፡፡ የዝሙት መስዋዕትም ይሰዉላት ነበር፡፡ ሐዋርያው ቅዱስ ጳውሎስ ለቆሮንቶስ ሰዎች በጻፈው መልዕክቱ ‹‹ከዝሙት ሽሹ›› ለማለት የበቃው በዚህ ምክንያት ነው፡፡

፭. ሮም

- የሮም መንግስት መናገሻ(ዋና) ከተማ ነበረች፡፡
- በኔሮን ቄሳር ዘመነ መንግስት ቅዱስ ጴጥሮስ ቁልቁል የተሰቀለው፣ ቅዱስ ጳውሎስ አንገቱን በሰይፍ ተሰይፎ ስማዕትነታቸው የፈጸሙት በሮም ነበር፡፡

፪.፬.፫.፫ ውኃማ አካሎች

ውኃማ አካል ሲል ምንጭ ወንዝና ባህር የመሳሰሉትን ያጠቃልላል፡፡

፪.፬.፫.፫.፩ ምንጮች

፩. የአጋር ምንጭ

- አጋር ከአብርሃም ቤት ተባርራ፣በምድረ በዳ ውሃ ጥም ጸንቶባት ባለቀሰች ጊዜ መልአከ እግዚአብሄር ምንጭ በሳን ገለጠላት፡፡

፪. የያዕቆብ ምንጭ

- የያዕቆብ ምንጭ ሲካር በምትባል ከተማ ትገኛለች፡፡
- ይህች ያዕቆብ ለራሱ ያስቆፈራት ምንጭ ነበረች፡፡
- ጌታችን መድሀኒታችን እየሱስ ክርስቶስ ከሳምራዊቷ ሴት ውሃ የለመነበት ምንጭ ነው፡፡

፫. የቤተልሄም ምንጭ

- የቤተልሄም ምንጭ ከሰሊሆም መጠመቂያ

በስተምስራቅ በዳዊት ከተማ ከበሩ አጠገብ ትገኛለች፡፡

፪.፬.፫.፫.፪ ወንዞች

ወንዝ ማለት ከአንድ ቦታ ተነስቶ ወደ ሌላ ስፍራ የሚፈስ(ፈሳሽ) ውሃ ነው፡፡

፩. የዮርዳኖስ ወንዝ

- የዮርዳኖስ ወንዝ ከአርሞንኤም ተራራ ተነስቶ በገሊላ ባህር በማለፍ ወደ ጨው ባህር ይፈሳል፡፡
- የዮርዳኖስ ወንዝ ጌታችን መድኃኒታችን ኢየሱስ ክርስቶስ ተጠምቋል፡፡
- ነብዩ ኤልያስ በጠቀለለው መጎናጸፊያ በመታው ጊዜ የመላው ›ዮርዳኖስ ወንዝ....

፪. ግዮን

- ግዮን በኢትዮጲያ የሚገኝ ወንዝ ነው፡፡ ግዮን በተለያዩ የመጽሀፍ ቅዱስ ክፍሎች የአባይ ወንዝ ተብሎ ይጠራል፡፡ ኢሳ ፲፱÷፯-፲

፪.፬.፬.፫ ባህሮች

በአንድ ቦታ በብዛት የተከማቸና ብዙ ወንዞች የሚፈሱበት የውሃ አካል ባህር ይባላል፡፡ በመጽሀፍ ቅዱስ ተጠቅሰው የምናገኛቸው ባህሮች የሜዴትራኒያን ባህር፣የኤርትራ ባህር፣የጨው ባህር የመሳሰሉት ለአብነት ይጠቀሳሉ፡፡

፩. የጥብርያዶስ ባህር፡-

- ይህ ባህር ጥብርያዶስ፣ገሊላ፣ጌንሳሬጥ፣ኬኔሬት በመባል ይታወቃል፡፡
- የጥብርያዶስ ባህር በገሊላ የሚገኝ ሲሆን ቅፍርናሆም፣ቤተሳይዳ፤ጥብርያዶስና፣ጌርጌሶን በተባሉ ከተሞችና መንደሮች የተከበበ ባህር ነው፡፡

፪. ቀይ ባህር

- ባህረ ኤርትራ ከሲና ልሳነ ምድር የሚነሳ ባህር ነው፡፡
- እሥራኤል በፈቃደ እግዚአብሄር ከግብጽ ባርነት ነጻ ወጥተው ወደ ከነዓን ሲመለሱ ባህረ ኤርትራን በተዓምራት ተሻግረዋል፡፡

፬.፭ ዕጽው(ዕጽዋት)

በበረሃ ከሚገኙት ወቅታዊ ከሆኑ ቁጥቋጦች እስከ ትላልቅ ዛፎች ያሉ ዕፅዋ በመጽሀፍ ቅዱስ ተጠቅሰዋል። ከተጠቀሱት የዕጽ ዓይነቶች መካከል ወይራ፣ ዝግባ፣ ወይንና በለስ የመሳሰሉት ይገኙበታል።

፩. <u>በለስ</u>

- በለስ ቅጠሉ ሰፋፊ የሆነ ዕጽ ሲሆን ሲቆረጥ ወይም ቅጠሉ ሲቀነጠስ ወተት መሰል ደም ይወጣዋል። በለስ አጭርና ከቁጥቋጦ የሚመደብ ተክል ነው።
- በአንድንድ አካባቢዎች ሰዎች ከቤት ጓሮ ይተከሉታል። ፍሬውም ይበላል።
- በለስ የእሥራኤል ዘስጋ የሆነች ተክል ናት።

፪. <u>ወይን</u>

- ወይን ከጥንት ጀምሮ በተለይ በእስራኤላውያን ዘንድ በስፋት የሚታወቅ ተክል ነው።
- ወይን ለመጠጥነት፣ለመሥዋዕት፣ፍሬውም ለምግብነት ይውላል።
- ጌታችን መድኃኒታችን ኢየሱስ ክርስቶስ ራሱን በወይን ግንድ፣ ምዕመናንን በወይን ቅርንጫፍ መስሎ አስተምሯል።

‹‹ወስብሐት ለእግዚአብሔር ወለወላዲቱ ድንግል ወለ መስቀሉ ክቡር አሜን!››

ዋቢ ጽሑፎች

ቸሬ አበበና ቴዎድሮስ በየነ (፲፱፻፺፱) □መ□ሐአ ቅዐ ስ ጥናትለግቢጉባኤተማሪዎች□ዝ□ፉጹ።

አዲስ አበባ።ኢትዮ ጥቁር አባይ አታሚዎች።

የኢትዮጵያ መጽሐፍ ቅዱስ ማ□በር (፲፱፻፸፪) □መ□ሐአ ቅዐ ስ መዋቅ ቃላት። አዲስአበባ ፣ንግድ ማተሚያ ድርጅት።

--(፲፱፻፸) መ□ሐአ ቅዐ ስ። አዲስ አበባ፣ብርሃንና ሰላም ማተሚያ ቤት።

ዓባይነህ ካሴ/ዲ/ን/(፲፱፻፺፩)የመጽሐፍ ቅዱስ ጥናትቁ ፩ኛእና፪ኛ መ□ሐአ። አዲስ አበባ፣ሜጋ ማተሚያ ኃ.□ዝ.□ፅ ማ□በር

ደጀኔ ሽፈራው /ቀሲስ/ብርሃኑ አድማስ/ዲ/ን/ ታ□ሰ □ርቁ /ዲ/ን/ (፳፻)ኪዳነ ጽድቅ።

አዲስ አበባ።ሜጋ ማተሚያ ድርጅት።

--- (፲፱፻፹፰)ወንጌል ቅዱስ ንባቡና ትርጓሜው።

አዲስ አበባ።ትንሣዓኤ ማሳተሚያ ድርጅት።